UV-TORCHLIGHT 6F



PL

INSTRUKCJA OBSŁUGI
LATARKA UV

TROTEC

TRT-BA-UV-TORCHLIGHT6F-TC230202TTRT01-003-PL

Spis treści

Wskazówki dotyczące korzystania z tej instrukcji 2

Bezpieczeństwo 2

Informacje dotyczące urządzenia 4

Transport i składowanie 4

Obsługa 5

Konserwacja i naprawa 6

Utylizacja 6

Wskazówki dotyczące korzystania z tej instrukcji

Symbole

Ostrzeżenie
To słowo oznacza średnie zagrożenie mogące spowodować poważne obrażenia ciała lub śmierć.

Ostrzeżenie przed napięciem elektrycznym
Ten symbol wskazuje na zagrożenie zdrowa i życia osób, wynikające z obecności napięcia elektrycznego.

Ostrzeżenie
Wskazówki oznaczone tym symbolem oznaczają, że urządzenie wytwarza promieniowanie UV. Użytkownik jest niniejszym poinformowany o sposobie ochrony przed promieniowaniem UV.

Ostrożnie
To słowo oznacza niskie zagrożenie mogące spowodować lekkie lub średnie obrażenia ciała.

Wskazówka
To słowo oznacza ważne informacje (np. możliwe szkody materialne), nie wiążące się z zagrożeniem.

Informacja
Wskazówki oznaczone tym symbolem są pomocne w szybkim i bezpiecznym wykonaniu czynności roboczych.

Zastosuj się do treści instrukcji obsługi
Wskazówki oznaczone tym symbolem przypominają o konieczności zapoznania się z treścią instrukcji.

Stosuj okulary ochronne
Wskazówki oznaczone tym symbolem przypominają o konieczności stosowania ochrony oczu.

Aktualna wersja instrukcji dostępna jest pod następującym adresem internetowym:



UV-Torchlight 6F

https://hub.trotec.com/?id=47217

Bezpieczeństwo

Przed uruchomieniem urządzenia zapoznaj się z treścią instrukcji obsługi i przechowuj ją w pobliżu miejsca pracy urządzenia!

Ostrzeżenie
Przeczytaj wszystkie wskazówki dotyczące bezpieczeństwa i zalecenia.
Niezastosowanie się do treści wskazówek dotyczących bezpieczeństwa i zaleceń może spowodować porażenie elektryczne, pożar oraz/lub poważne obrażeń ciała.
Przechowuj wszystkie wskazówki dotyczące bezpieczeństwa i zalecenia w celu ich wykorzystania w przyszłości.

- Eksploatacja i ustawianie urządzenia w pomieszczeniach lub obszarach, w których panuje zagrożenie eksplozją, jest zabroniona.
- Nie eksploatuj urządzenia w pomieszczeniach, w których panuje agresywna atmosfera.
- Urządzenie nie jest zabawką. Utrzymuj dzieci i zwierzęta z dala od urządzenia.
- Chroń urządzenie przed bezpośrednim, długotrwałym nasłonecznieniem.
- Nie otwieraj urządzenia
- Nie zdejmuj znaków bezpieczeństwa, naklejek lub etykiet. Utrzymuj wszystkie znaki bezpieczeństwa, naklejki oraz etykiety w dobrym stanie.
- Stosuj baterie typu AAA.
- Nigdy nie ładuj baterii, ponieważ nie są one przystosowane do ładowania.
- Nie wolno używać jednocześnie baterii różnych typów oraz baterii nowych i używanych.
- Włóż baterie do komory baterii, uwzględniając prawidłowe ułożenie ich biegunów.
- Wyciągnij rozładowane baterie. Baterie zawierają substancje szkodliwe dla środowiska naturalnego. Utylizację baterii przeprowadzaj zgodnie z krajowymi przepisami prawnymi (patrz rozdział „Utylizacja”).

- Wyjmij baterie z urządzenia, jeżeli nie będzie ono eksploatowane przez dłuższy okres czasu.
- Nigdy nie zwieraj zacisków baterii!
- Nigdy nie połykaj baterii! Połknięcie baterii spowoduje po 2 godzinach poważne poparzenia/zakwaszenie wewnętrzne! Takie obrażenia wewnętrzne mogą spowodować śmierć!
- W przypadku podejrzenia połknięcia baterii lub przedostania się jej do wnętrza ciała w inny sposób, natychmiast skontaktuj się z lekarzem!
- Nie pozwalaj na zbliżanie się dzieci do nowych lub zużytych baterii ani do otwartego gniazda baterii.
- Zastosuj się do zaleceń dotyczących warunków składowania i zastosowania (patrz rozdział "Dane techniczne").
- Nie umieszczaj żadnych elementów wewnątrz stożka świetlnego w celu wywołania zagęszczenia wiązki światła.

Zastosowanie zgodne z przeznaczeniem

Wykorzystuj urządzenie wyłącznie do oświetlania obiektów np. w celu wykrycia pęknięć lub nieszczelności albo do wykrycia określonych środków kontrastowych UV w trakcie kontroli banknotów lub poziomu higieny.

Każde zastosowanie urządzenia inne, niż zastosowanie zgodne z przeznaczeniem to przewidywalne, nieprawidłowe zastosowanie urządzenia.

Przewidywalne, nieprawidłowe zastosowanie

Urządzenie nie może być kierowane w stronę osób lub zwierząt. Nie eksploatuj urządzenia w pomieszczeniach, w których panuje zagrożenie wybuchem. Nigdy nie zanurzaj urządzenia pod wodę.

Samodzielne przeróbki urządzenia są zabronione.

Kwalifikacje użytkownika

Użytkownicy korzystający z urządzenia muszą:

- stosować lampę UV z zastosowaniem bezpiecznych technik pracy.
- mieć świadomość zagrożeń, związanych z wykorzystaniem lamp UV.
- stosować okulary ochronne.
- stosować ubranie przykrywające całe ciało.
- Gruntownie zapoznaj się z treścią instrukcji, w szczególności z rozdziałem "Bezpieczeństwo".

Inne zagrożenia

Ostrzeżenie

Niebezpieczeństwo zadławienia się dzieci przez materiały opakowaniowe! Folie i elementy opakowania muszą znajdować się poza zasięgiem dzieci. Zagrożenie życia w wyniku uduszenia.

Ostrzeżenie przed napięciem elektrycznym

Ciecze, które przedostają się do wnętrza obudowy, powodują zagrożenie zwarciem.
Nigdy nie zanurzaj urządzenia oraz jego wyposażenia pod wodę. Zachowaj ostrożność, aby nie dopuścić do przedostania się wody lub innych cieczy do wnętrza obudowy.

Ostrzeżenie przed napięciem elektrycznym

Czynności dotyczące instalacji elektrycznej mogą być przeprowadzane wyłącznie przez autoryzowany zakład elektryczny.

Ostrzeżenie

Niebezpieczeństwo wynikające z promieniowania UV!

Urządzenie wytwarza promieniowanie UV-A leżące poza zakresem światła widzialnego <400 nm. W tym zakresie promieniowania UV, ochronny odruch powiek oka nie jest skuteczny. W trakcie pracy nie spoglądaj na diodę LED-UV ani na jej promieniowanie. Zachowaj ostrożność aby nie spowodować naświetlenia osób lub zwierząt.
Wewnątrz stożka świetlnego nie stosuj żadnych elementów optycznych w celu skupienia promieni światła.
W przypadku zastosowania w bezpośredniej bliskości obiektów, odbite promieniowanie UV jest silniejsze i ma większą intensywność, niż w przypadku oddalenia na kilka metrów. Z tego powodu, w celu zapewnienia odpowiedniej ochrony oczu zawsze stosuj odpowiednie filtry UV albo okulary ochronne zgodne z normą CE-EN166. Unikaj dłuższej ekspozycji skóry lub innych tkanek.

Ostrzeżenie

Urządzenia nie są zabawkami i nie mogą być przekazywane dzieciom.

Ostrzeżenie

W przypadku nieprawidłowego zastosowania tego urządzenia może dojść do powstania dodatkowego zagrożenia! Zapewnij odpowiednie przeszkolenie personelu!

Ostrożnie

Zachowaj wystarczającą odległość od źródeł ciepła.

Wskazówka

W celu uniknięcia uszkodzenia urządzenia, nie poddawaj go działaniu temperatur zewnętrznych, bardzo wysokiej wilgotności powietrza lub bezpośredniemu działaniu wody.

Wskazówka

Do czyszczenia urządzenia nie używaj agresywnych środków czyszczących, środków do szorowania ani rozpuszczalników.

Informacje dotyczące urządzenia

Opis urządzenia

Urządzenie UV-Torchlight 6F wytwarza promieniowanie UV-A o długości fali 365 nm.

Urządzenie może być stosowane do:

- Kontroli pęknięć z zastosowaniem fluorescencyjnych środków kontrolnych
- Poszukiwania nieszczelności fluorescencyjnych cieczy
- Lokalizacji substancji reagujących na światło UV (krew, pot, mocz itp.)
- Geocaching
- Kontrola bezpieczeństwa dokumentów lub banknotów

Widok urządzenia

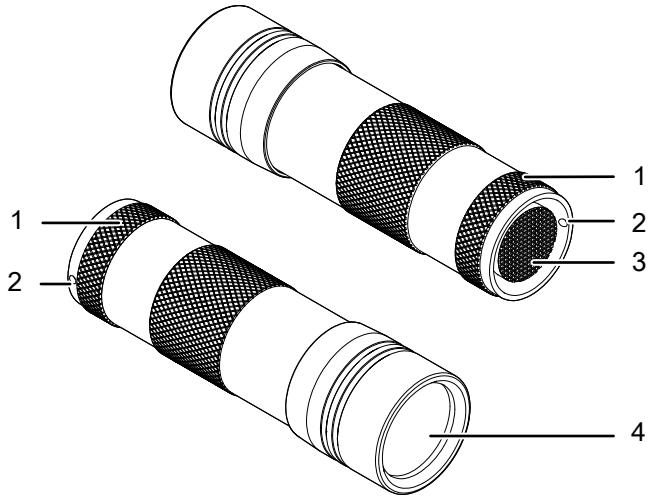

Nr	Element sterowania
1	Zaślepka
2	Otwór opaski transportowej
3	Przycisk *wł./wył.*
4	Źródło światła z 12 diodami LED-UV

Dane techniczne

Parametr	Wartość
Model	UV-Torchlight 6F
Masa wraz z akumulatorami	56,5 g
Wymiary zewnętrzne (średnica x wysokość)	29,5 mm x 96,5 mm
Moc	1 W
Zasilanie	3 x baterie alkaliczne LR03 1,5 V AAA
Źródło światła	12 x 365 nm LED
Długości fali światła UV-A	365 ±5 nm
Maks. czas pracy	5 godziny

Zakres dostawy

- 1 x UV-Torchlight 6F (bez baterii)
- 1 x skrócona instrukcja obsługi

Transport i składowanie

Wskazówka

Nieprawidłowe składowanie lub transportowanie urządzenia może spowodować jego uszkodzenie. Zastosuj się do informacji dotyczących transportu oraz składowania urządzenia.

Transport

W celu ochrony przed czynnikami zewnętrznymi, w trakcie transportu urządzenia zapewnij niską wilgotność oraz odpowiednie zabezpieczenie, np. w odpowiedniej torbie.

Magazynowanie

W przypadku niewykorzystania urządzenia zastosuj się do następujących zaleceń dotyczących warunków składowania:

- chroń przed wilgocią, mrozem i upałem,
- osłoń urządzenie przed kurzem lub bezpośrednim nasłonecznieniem,
- w temperaturze składowania podanej w danych technicznych
- baterie są wyjęte z urządzenia

Obsługa

Montaż baterii

Wskazówka

Sprawdź, czy powierzchnia urządzenia jest sucha i jest ono wyłączone.

1. Otwórz gniazdo baterii odkręcając pokrywę (1) w kierunku przeciwnym do ruchu wskazówek zegara.
2. Wyjmij obudowę baterii (5).

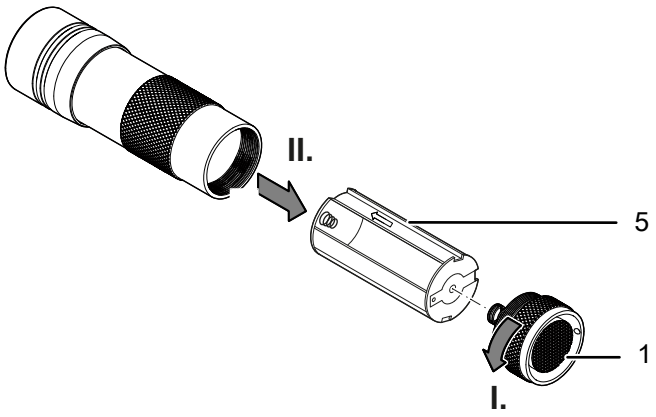

3. Wyjmij stare baterie. Zamontuj baterie (3 x 1,5-V-AAA) zwracając uwagę na prawidłową biegunowość.

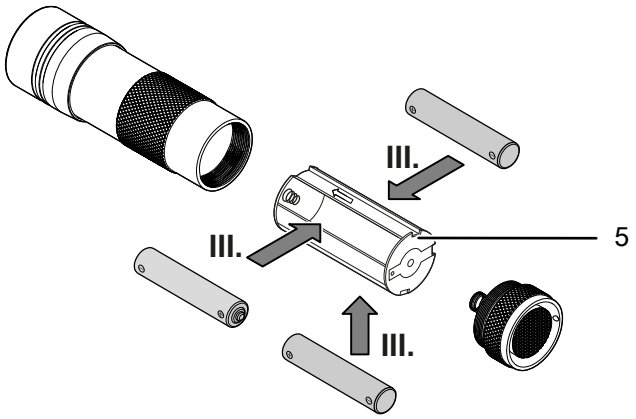

4. Zamontuj obudowę baterii w urządzeniu zgodnie z kierunkiem wskazywanym przez strzałkę.
5. Przykręć pokrywę gniazda baterii (1).

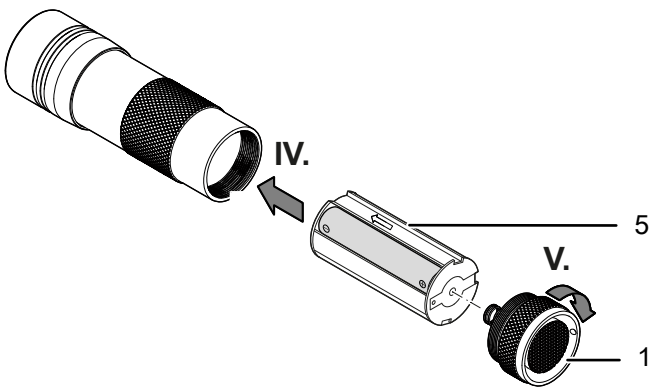

Mocowanie opaski transportowej

1. Zamocuj opaskę transportową za pomocą pierścienia łączącego w przewidzianym do tego celu otworze pokrywy (2).

Włączanie / wyłączanie

Ostrzeżenie przed napięciem elektrycznym

Ciecze, które przedostają się do wnętrza obudowy, powodują zagrożenie zwarciem.
Nigdy nie zanurzaj urządzenia oraz jego wyposażenia pod wodę. Zachowaj ostrożność, aby nie dopuścić do przedostania się wody lub innych cieczy do wnętrza obudowy.

Ostrzeżenie

Niebezpieczeństwo wynikające z promieniowania UV!

Urządzenie wytwarza promieniowanie UV-A leżące poza zakresem światła widzialnego <400 nm. W tym zakresie promieniowania UV, ochronny odruch powiek oka nie jest skuteczny. W trakcie pracy nie spoglądaj na diodę LED-UV ani na jej promieniowanie. Zachowaj ostrożność aby nie spowodować naświetlenia osób lub zwierząt.
Wewnątrz stożka świetlnego nie stosuj żadnych elementów optycznych w celu skupienia promieni światła.
W przypadku zastosowania w bezpośredniej bliskości obiektów, odbite promieniowanie UV jest silniejsze i ma większą intensywność, niż w przypadku oddalenia na kilka metrów. Z tego powodu, w celu zapewnienia odpowiedniej ochrony oczu zawsze stosuj odpowiednie filtry UV albo okulary ochronne zgodne z normą CE-EN166. Unikaj dłuższej ekspozycji skóry lub innych tkanek.

Informacja

W celu uzyskania optymalnych wyników stosuj urządzenie w zaciemnionym otoczeniu.

Wskazówka

Urządzenie nie umożliwi wykrycia mokrego moczu. Światło UV powoduje świecenie moczu po wyschnięciu.

Wskazówka

Na ciemnym podłożu, kolor naświetlonej plamy może być podobny do koloru podłoża, co uniemożliwia wykrywanie.

1. Naciśnij przycisk *wł./wył.* (3).
   ⇨ Spowoduje to włączenie latarki kieszonkowej UV.

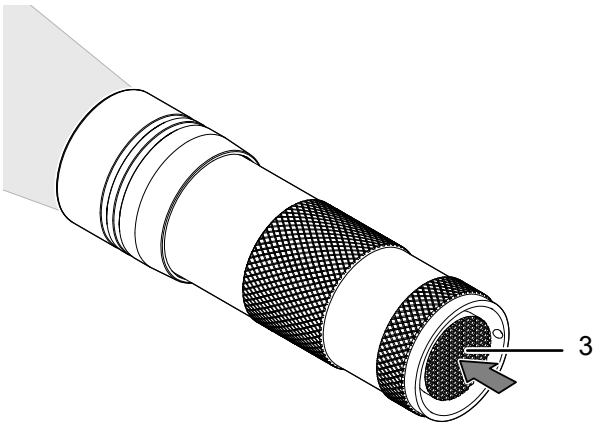

2. Oświetl za pomocą latarki kieszonkowej UV wybrany obszar.
3. Ponowni naciśnij przycisk *wł./wył.* (3).
   ⇨ Spowoduje to wyłączenie latarki UV.

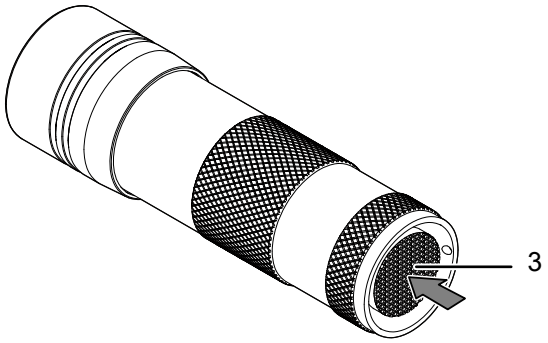

Konserwacja i naprawa

Czyszczenie

Czyść urządzenie za pomocą wilgotnego, miękkiego i niepostrzępionego kawałka tkaniny. Zwróć uwagę, aby do wnętrza obudowy nie przedostała się wilgoć. Nie stosuj środków pod ciśnieniem, rozpuszczalników, środków zawierających alkohol lub środków szorujących. Nawilżaj tkaninę wyłącznie czystą wodą.

Naprawa

Nie modyfikuj urządzenia i nie montuj części zamiennych.
W razie konieczności naprawy lub kontroli urządzenia zwróć się do producenta.

Wymiana baterii

Wymień baterię, gdy ponowne włączenie urządzenia nie jest możliwe (patrz rozdział "Wymiana baterii").

Utylizacja

Zawsze utylizuj materiały opakowaniowe zgodnie z przepisami ochrony środowiska i z lokalnymi przepisami dotyczącymi utylizacji.



Symbol przekreślonego kosza oznacza, że urządzenie oraz powiązane komponenty (np. pilot zdalnego sterowania), po zakończeniu eksploatacji muszą być utylizowane zgodnie z dyrektywą dotyczącą starych urządzeń elektrycznych i elektronicznych (2012/19/UE) oraz zgodnie z lokalnymi przepisami. Utylizacja z odpadami gospodarstwa domowego jest zabroniona.

Urządzenie może zostać bezpłatnie zwrócone do najbliższego punktu odbioru zużytych urządzeń elektrycznych i elektronicznych. Odpowiednie adresy dostępne są w urzędach miejskich lub gminnych. Strona internetowa https://hub.trotec.com/?id=45090 zawiera informacje dotyczące możliwości zwrotu towaru na terenie wielu krajów UE.
W przeciwnym razie skontaktuj się z jednostką odpowiedzialną za utylizację zużytych urządzeń, uprawnioną do działania na terenie kraju eksploatacji urządzenia.

Specjalna utylizacja urządzeń elektrycznych i elektronicznych pozwala na ponowne zastosowanie użytych materiałów, sortowanie zastosowanych materiałów lub inne rodzaje wykorzystania starych urządzeń. Procedury te pozwalają także na ograniczenie niekorzystnego wpływu zastosowanych materiałów na środowisko naturalne oraz na zdrowie ludzi.



Symbol przekreślonego kosza oznacza, że baterie lub akumulatory po zakończeniu eksploatacji nie mogą być utylizowane wraz z odpadami gospodarstwa domowego.
W przypadku wyposażenia urządzenia w baterie lub akumulatory zawierające rtęć, kadm lub ołów, pod symbolem kosza na odpady umieszczone będzie odpowiednie oznaczenie pierwiastka chemicznego (Hg, Cd lub Pb). Nie pozostawiaj baterii lub zawierających baterie urządzeń elektrycznych i elektronicznych bez nadzoru w miejscach publicznych w celu uniknięcia zanieczyszczenia środowiska naturalnego. Baterie i akumulatory, zgodnie z rozporządzeniem (UE) 2023/1542 PARLAMENTU EUROPEJSKIEGO I RADY EUROPEJSKIEJ z 12 czerwca 2023, dotyczącym baterii i zużytych baterii, na terenie Unii Europejskiej muszą być utylizowane w odpowiednich punktach odbioru. Wymontuj baterie/akumulatory i utylizuj je oddzielnie zgodnie z obowiązującymi przepisami prawnymi.

Trotec GmbH

Grebbener Str. 7
52525 Heinsberg
Germany
+49 2452 962-0
+49 2452 962-200

online@trotec.com
www.trotec.com