PAC-S 3510 SH

NL

GEBRUIKSAANWIJZING
LOKAAL AIRCONDITIONER

TROTEC

TRT-BA-PAC-S3510SH-TC26TRT10046-003-HS-NL

Inhoudsopgave

Aanwijzingen voor het gebruik van deze handleiding 2

Veiligheid 2

Informatie over het apparaat 6

Transport en opslag 7

Montage en in gebruik nemen 8

Bediening 12

Defecten en storingen 16

Onderhoud 18

Technische bijlage 21

Recycling 26

Vereenvoudigde EU-conformiteitsverklaring 26

Aanwijzingen voor het gebruik van deze handleiding

Symbolen

A2L **Gevaar**
Dit symbool geeft aan dat er gevaren bestaan als gevolg van extreem ontvlambaar gas voor leven en gezondheid van personen.

Waarschuwing
Het signaalwoord duidt op een gevaar met een gemiddeld risico dat, indien niet vermeden wordt, kan leiden tot de dood of ernstig letsel.

Waarschuwing voor elektrische spanning
Dit symbool geeft aan dat er gevaren bestaan als gevolg van elektrische spanning voor leven en gezondheid van personen.

Opmerking
Het signaalwoord wijst op belangrijke informatie (bijv. over materiële schade), maar niet op gevaren.

Info
Opmerkingen die met dit symbool zijn gemarkeerd, helpen u om uw activiteiten snel en veilig uit te voeren.

Handleiding volgen
Opmerkingen die met dit symbool zijn gemarkeerd, wijzen erop dat de handleiding moet worden opgevolgd.

U kunt de actuele versie van deze handleiding downloaden via de volgende link:

PAC-S 3510 SH

https://hub.trotec.com/?id=47733

Veiligheid

Lees deze instructies vóór inbedrijfstelling/gebruik van het apparaat zorgvuldig door en bewaar de instructies altijd in de onmiddellijke nabijheid van de opstellingsplaats resp. op het apparaat zelf!

Waarschuwing

Lees alle veiligheidsinstructies en aanwijzingen aandachtig door.
Het niet opvolgen van de veiligheidsinstructies en richtlijnen kan leiden tot elektrische schokken, brand en/of ernstig letsel.

Bewaar alle veiligheidsinstructies en aanwijzingen voor de toekomst.
Dit apparaat kan worden gebruikt door kinderen vanaf 8 jaar en ouder, en door personen met verminderde fysieke, zintuiglijke of mentale vaardigheden of een gebrek aan ervaring en kennis, mits ze onder toezicht staan of instructies hebben gekregen over het veilige gebruik van het apparaat en de gevolgen van de gevaren begrijpen.
Kinderen mogen niet met het apparaat spelen. Reiniging en onderhoud door de gebruiker mogen niet worden uitgevoerd door kinderen zonder toezicht.

- Gebruik het apparaat niet in ruimtes of omgevingen waar explosiegevaar bestaat en plaats het daar niet.
- Gebruik het apparaat niet in agressieve omgevingen.
- Plaats het apparaat rechtop en stevig op een horizontaal en stabiel oppervlak.
- Laat het apparaat na een vochtige reiniging drogen. Gebruik het niet in natte toestand.
- Gebruik of bedien het apparaat niet met vochtige of natte handen.
- Stel het apparaat niet bloot aan een directe waterstraal.
- Plaats nooit voorwerpen of ledematen in het apparaat.
- Dek het apparaat tijdens bedrijf niet af.
- Ga niet op het apparaat zitten.

- Dit apparaat is geen speelgoed. Houd kinderen en dieren op afstand.
- Controleer voor elk gebruik het apparaat, de accessoires en de aansluitingen op mogelijke schade. Gebruik geen defecte apparaten of onderdelen van apparaten.
- Stel zeker dat alle elektrische kabels buiten het apparaat worden beschermd tegen beschadiging (bijv. beschermd door dieren). Gebruik het apparaat nooit indien de elektrische kabels of het netsnoer beschadigd zijn!
- De netaansluiting dient te voldoen aan de specificaties in de technische bijlage.
- Sluit de stekker van het netsnoer aan op een stopcontact met een geschikte zekering.
- Selecteer verlengstukken van het netsnoer met inachtneming van de technische gegevens. Rol de verlengkabel volledig uit. Vermijd elektrische overbelasting.
- Voordat u onderhouds-, verzorgings- of reparatiewerkzaamheden aan het apparaat uitvoert, dient u de stekker uit het stopcontact te halen door de stekker vast te pakken.
- Schakel het apparaat uit en verwijder het netsnoer uit het stopcontact wanneer u het apparaat niet gebruikt.
- Gebruik het apparaat niet indien u schade aan de stekker of het snoer constateert. Indien het netsnoer van dit apparaat beschadigd raakt, dient het te worden vervangen door de fabrikant, de klantenservice van de fabrikant of een gelijkwaardig gekwalificeerd persoon om gevaren te voorkomen. Defecte stroomkabels vormen een ernstig gevaar voor de gezondheid!
- Houdt u bij de installatie rekening met de minimale afstanden tot muren en voorwerpen, evenals met de opslag- en bedrijfsomstandigheden die zijn gespecificeerd in de Technische bijlage.
- Zorg ervoor dat de luchtinlaat en -uitlaat vrij zijn.
- Verwijder geen veiligheidsmarkeringen, stickers of labels van het apparaat. Zorg ervoor dat alle veiligheidsborden, stickers en labels in leesbare staat blijven.
- Zorg ervoor dat de aanzuigopening altijd vrij is van vuil en losse voorwerpen.
- Transporteer het apparaat uitsluitend rechtop en met een geleegde condensaatbak of geleegde afvoerslang.
- Tap voor opslag of transport het verzamelde condensaat af. Drink het niet. Er bestaat gezondheidsgevaar!
- Gebruik het batterijtype AAA.
- Plaats geen oplaadbare batterijen in de afstandsbediening.
- Laad nooit batterijen op die niet kunnen worden opgeladen.
- Verschillende batterijtypen en nieuwe en gebruikte batterijen mogen niet samen worden gebruikt.
- Plaats de batterijen in het batterijvak en let daarbij op de juiste polariteit.
- Verwijder lege batterijen. Batterijen bevatten milieubelastende stoffen. Voer de batterijen af overeenkomstig de nationale wetgeving (zie hoofdstuk Recycling).
- Verwijder de batterijen uit de afstandsbediening als u het apparaat langere tijd niet gebruikt.
- Sluit nooit de aansluitklemmen van batterijen kort!
- Slik geen batterijen in! Als een batterij wordt ingeslikt, kan dit binnen 2 uur ernstige inwendige brandwonden/ verbrandingen veroorzaken! De verbrandingen kunnen tot de dood leiden!
- Als u denkt dat er een batterij is ingeslikt of anderszins in het lichaam is terechtgekomen, raadpleeg dan onmiddellijk een arts!
- Houd nieuwe en gebruikte batterijen en een geopend batterijvak uit de buurt van kinderen.
- Als het batterijvak niet veilig sluit, gebruik het apparaat dan niet meer via de afstandsbediening.

Veiligheidsinstructies voor apparaten met brandbare koelmiddelen

- Plaats het apparaat uitsluitend in ruimtes waar zich geen permanent open vuur bevindt (bijv. een ingeschakeld gastoestel) of andere potentiële ontstekingsbronnen (bijv. een ingeschakelde elektrische kachel) bevinden.
- Houd er rekening mee dat het koudemiddel reukloos is.
- Installeer het apparaat uitsluitend in overeenstemming met de nationale installatievoorschriften.
- Neem de lokale voorschriften in acht.
- Neem de nationale voorschriften voor gasinstallaties in acht.
- Installeer, gebruik en bewaar het apparaat uitsluitend in een ruimte met een oppervlakte van meer dan 4 m^2.
- Bewaar het apparaat op een zodanige wijze dat er geen mechanische schade kan ontstaan.
- Houd u aan de maximale koelmiddelvulling die in de technische gegevens wordt aangegeven.
- Niet geschikt voor gebruik in de stortregen.
- Onderhoudswerkzaamheden mogen uitsluitend worden uitgevoerd in overeenstemming met de specificaties van de fabrikant. Indien voor de onderhouds- en reparatiewerkzaamheden de hulp van extra personen vereist is, moet de in de omgang met brandbare koudemiddelen opgeleide persoon de werkzaamheden voortdurend controleren.
- Het volledige koelmiddelcircuit is een onderhoudsvrij, hermetisch afgesloten systeem en mag uitsluitend worden onderhouden of gerepareerd door gespecialiseerde koel- en airconditioningbedrijven of door de fabrikant.

Bedoeld gebruik

Gebruik het apparaat uitsluitend voor het koelen, ventileren, ontvochtigen en verwarmen van de ruimtelucht in binnenruimtes, met inachtneming van de technische gegevens.

Elk ander gebruik dan het beoogde gebruik wordt beschouwd als oneigenlijk gebruik.

Logisch voorspelbaar verkeerd gebruik

- Plaats het apparaat niet op een natte of overstroomde ondergrond. overstroomde ondergrond.
- Plaats geen voorwerpen, zoals Kledingstukken op het apparaat.
- Gebruik het apparaat niet in de open lucht.
- Dompel het apparaat nooit onder in water.
- Voer geen ongeoorloofde structurele wijzigingen, toevoegingen of aanpassingen aan het apparaat uit.
- Gebruik het apparaat niet in de directe omgeving van zwembaden, badkuipen of douches.

Persoonlijke kwalificaties

Personen die dit apparaat gebruiken, dienen:

- de instructies, met name het hoofdstuk over veiligheid, gelezen en begrepen te hebben.

Werkzaamheden waarbij het apparaat moet worden geopend, mogen uitsluitend worden uitgevoerd door vakbedrijven voor koel- en klimaattechniek of door de fabrikant.

Veiligheidssymbolen en labels op het apparaat

Opmerking

Verwijder geen veiligheidsmarkeringen, stickers of labels van het apparaat. Zorg ervoor dat alle veiligheidsborden, stickers en labels in leesbare staat blijven.

De volgende veiligheidssymbolen en labels zijn op het apparaat aangebracht:

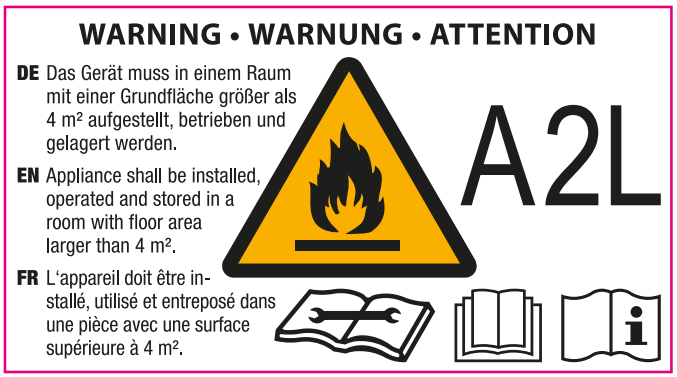

Handleiding opvolgen

Dit symbool wijst u erop dat de bedieningshandleiding moet worden opgevolgd.

Reparatiehandleiding opvolgen

Recycling-, onderhouds- en reparatiewerkzaamheden aan de koudemiddelkringloop mogen alleen volgens de gegevens van de fabrikant en door personen met een bevoegdheidscertificaat worden uitgevoerd. De betreffende reparatiehandleiding is op aanvraag verkrijgbaar bij de fabrikant.

!!! ACHTUNG !!!

1. Vor Inbetriebnahme MIND. 12 STUNDEN aufrecht und still stehen lassen! Das schützt den Kompressor, verlängert die Lebensdauer erheblich und verhindert so einen Verlust der Kühlleistung.
2. Das Klimagerät muss immer BESONDERS VORSICHTIG auf den Boden gestellt werden! Ansonsten können Mikrorisse in der Bodenplatte und der Kondensatwanne entstehen, was dazu führt, dass Kondenswasser auf den Boden tropft.

Für Schäden, die durch unsachgemäßen Gebrauch entstehen, übernehmen wir KEINE GEWÄHRLEISTUNG!

!!! WARNING !!!

1. Before operation, stand upright and rest for MIN 12 HOURS! This protects the compressor, greatly extending its life and preventing loss of cooling performance.
2. The air conditioner must always be placed on the floor with CAUTION! Otherwise, microcracks may form in the bottom plate and the condensate pan, causing condensation to drip onto the floor.

For damages caused by improper use, WARRANTY WILL BE NULL AND VOID!

!!! ATTENTION !!!

1. Avant la mise en service,laisser immobile en position verticale PENDANT AU MOINS 12 HEURES ! Cela protège le compresseur, prolonge sensiblement la durée de vie et évite ainsi une diminution des performances de refroidissement.
2. Le climatiseur doit toujours être posé sur le sol AVEC LES PLUS GRANDES PRÉCAUTIONS ! Sinon, des micro-fissures risquent de se former dans le socle ou le bac de récupération de l'eau de condensation, ce qui entraînerait que cette dernière coule sur le sol.

Toute utilisation incorrecte ou non conforme entraîne L'EXTINCTION DE LA GARANTIE !

Restgevaren



Gevaar

Koudemiddel difluormethaan (R32)!

H220 – Zeer licht ontvlambaar gas.
H280 – Bevat gas onder druk; kan bij verwarming ontploffen.
P210 – Verwijderd houden van warmte, hete oppervlakken, vonken, open vuur en andere ontstekingsbronnen. Niet roken.
P377 – Brand van uitstromend gas: Niet blussen, totdat het lek veilig kan worden gedicht.
P403 – Op een goed geventileerde plaats bewaren.



Waarschuwing voor elektrische spanning

Werkzaamheden aan elektrische componenten mogen uitsluitend worden uitgevoerd door een erkend gespecialiseerd bedrijf!



Waarschuwing voor elektrische spanning

Voordat u werkzaamheden aan het apparaat uitvoert, dient u de stekker uit het stopcontact te verwijderen! Raak de stekker niet aan met vochtige of natte handen.
Verwijder de stekker uit het stopcontact door deze vast te houden.



Waarschuwing voor elektrische spanning

Gevaar door elektrische schok! Als het apparaat in contact komt met water, bestaat er gevaar voor elektrische schokken! Gebruik dit apparaat niet in de directe omgeving van een badkuip, douche of zwembad!



Waarschuwing voor elektrische spanning

Gevaar door elektrische schok! Het binnentoestel biedt geen bescherming tegen water. Er bestaat gevaar voor elektrische schokken! Gebruik het binnentoestel nooit in ruimtes waar druppelend, spattend of stromend water in het toestel kan komen, en dompel het nooit onder in water!

Opmerking

Gebruik het apparaat niet zonder geplaatst luchtfilter! Zonder luchtfilter raakt de binnenkant van het apparaat ernstig vervuild, wat de prestaties kan verminderen en het apparaat kan beschadigen.

Gedrag bij noodgevallen

1. Schakel het apparaat uit.
2. Koppel het apparaat los van de stroomvoorziening door de stekker uit het stopcontact te trekken. Houd daarbij de stekker vast en niet de kabel.
3. Sluit een defect apparaat niet opnieuw aan op de stroomvoorziening.

Informatie over het apparaat

Beschrijving van het apparaat

Het apparaat wordt gebruikt voor het koelen van ruimtes. Daarnaast filtert en ontvochtigt het de lucht, waardoor een aangenaam binnenklimaat wordt gecreëerd. Daarnaast kan het apparaat als verwarming gebruikt worden.

Het apparaat bestaat uit twee apparaateenheden, de binnenunit en de buitenunit. Deze worden verbonden met behulp van de verbindingskabel. De buitenunit wordt in een raam gehangen.

Het apparaat koelt de lucht in de ruimte door er warmte aan te onttrekken. De opgenomen warmte wordt via de flexibele verbindingsleiding naar de buitenunit getransporteerd. De buitenunit geeft de opgenomen warmte af aan de buitenlucht. Het condenswater dat tijdens het koelbedrijf ontstaat, wordt met behulp van een in de binnenunit ingebouwde condensaatpomp naar de buitenunit getransporteerd en verdampt daar op de warmtewisselaar.

In de bedrijfsmodus *Koeling* past het vermogen van de compressor zich exact aan de behoefte aan en regelt zo de gewenste temperatuur met minimale temperatuurschommelingen.

In de *Ventilatien*stand biedt het apparaat de mogelijkheid om de ruimtelucht te circuleren zonder deze te koelen.

In de bedrijfsmodus *Ontvochtiging* wordt vocht aan de ruimtelucht onttrokken.

In de bedrijfsmodus *Verwarmingsmodus* wordt de ruimtelucht verwarmd.

Het apparaat werkt volledig automatisch en biedt diverse extra opties, z. B. kan het apparaat via de timerfunctie automatisch met tijdvertraging in- of uitgeschakeld worden.

Bovendien beschikt het apparaat over een nachtmodus en een swing-functie.

De bediening van het apparaat vindt plaats via het bedieningspaneel op de binnenunit of via de meegeleverde infrarood-afstandsbediening. De bediening van het apparaat is ook mogelijk via een WiFi-verbinding en de Trotec-Assistent-app.
De buitenunit is aan alle zijden beschermd tegen spatwater (IPX4).

De binnenunit biedt geen bescherming tegen water (IPX0).

Overzicht van het apparaat

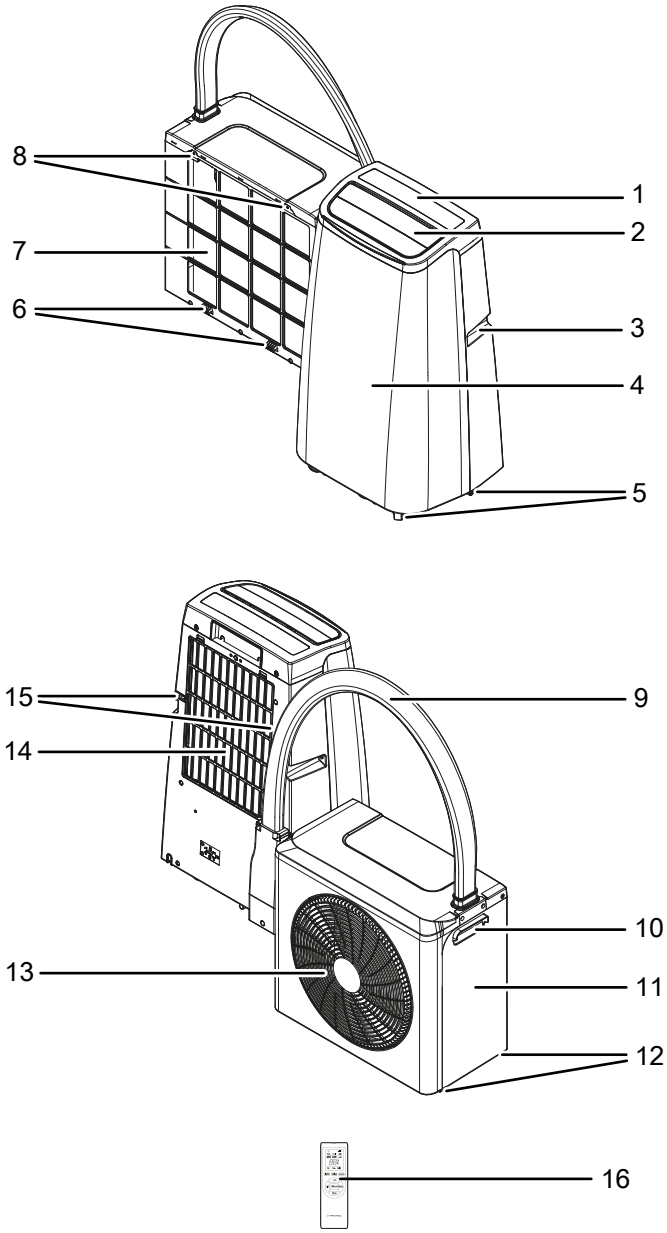

Nr.	Benaming
1	Bedieningspaneel
2	Luchtuitlaat met verstelbare ventilatiekleppen
3	Transportgreep
4	Binnenunit
5	Transportrollen
6	Hangvoorzieningen
7	Luchtinlaat
8	Haken voor de ophanging
9	Verbindingskabel
10	Transportgreep
11	Buitenunit
12	Voeten

Nr.	Benaming
13	Luchtuitlaat
14	Luchtinlaat met luchtfilter
15	Haken groeven
16	Afstandsbediening

Transport en opslag

Opmerking

Als u het apparaat ondeskundig opslaat of transporteert, kan het apparaat beschadigd raken. Neem de informatie over het Transport en de Opslag van het apparaat in acht.

Transport

Houd er rekening mee dat er aanvullende transportvoorschriften van toepassing kunnen zijn op apparaten die brandbare koelmiddelen bevatten. De plaatsing van de apparatuur of het maximale aantal onderdelen van apparaten dat samen mag worden vervoerd, wordt bepaald door de geldende transportvoorschriften.

Het apparaat is uitgerust met transportrollen voor eenvoudiger transport.

Het apparaat is voorzien van een handvat voor eenvoudiger transport.

Neem de volgende **vóór** elk transport de volgende instructies in acht:

- Koppel het apparaat los van de stroomvoorziening door de stekker uit het stopcontact te trekken. Houd daarbij de stekker vast en niet de kabel.
- Tap het resterende condensaat uit het apparaat af.
- Gebruik het netsnoer niet als trekkoord.
- Rol het apparaat uitsluitend op stevige, vlakke oppervlakken.

Neem de volgende aanwijzingen in acht **na** elk transport:

- Plaats het apparaat na transport in een rechtopstaande positie.
- Monteer het apparaat zoals beschreven in het hoofdstuk Montage .
- Laat het apparaat minimaal 12 uur staan als het apparaat tijdens onderhoud meer dan 45° is gekanteld . Gedurende deze tijd wordt de smeerolie teruggevoerd naar de compressor . Schakel het apparaat pas na 12 uur weer in! Anders kan de compressor beschadigd raken en kan het apparaat mogelijk niet meer functioneren.

Opslag

Gelieve de volgende informatie in acht te nemen **vó**r elke opslag:

- Tap het resterende condensaat uit het apparaat af.
- Koppel het apparaat los van de stroomvoorziening door de stekker uit het stopcontact te trekken. Houd daarbij de stekker vast en niet de kabel.
- Laat het apparaat in de bedrijfsmodus *Ventilatie* verder draaien om de binnenkant van het apparaat te drogen.
- Bevestig de buitenunit aan de binnenunit door de haken (8) van de buitenunit in de haken groeven (15) van de binnenunit te haken.

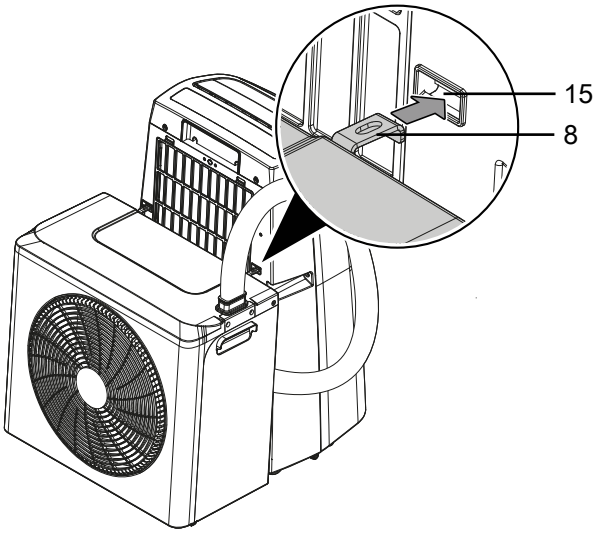

Wanneer het apparaat niet in gebruik is, dient u de volgende opslagvoorwaarden in acht te nemen:

- Bewaar de binnen- en buitenunit alleen binnenshuis om vervuiling te voorkomen. Demonteer hiervoor de buitenunit.
- Bewaar het apparaat alleen in ruimtes waarin zich geen permanent open vlammen (bijv. een ingeschakeld gastoestel) of andere potentiële ontstekingsbronnen (bijv. een ingeschakelde elektrische kachel, hete oppervlakken) bevinden.
- Bewaar het apparaat uitsluitend in een ruimte met een oppervlakte van meer dan 4 m^2.
- Bewaar het apparaat op een droge plaats, beschermd tegen vorst en hitte.
- Bewaar het apparaat rechtop op een plaats die beschermd is tegen stof en direct zonlicht.
- Bescherm het apparaat indien nodig met een hoes tegen het binnendringen van stof.
- Plaats geen andere apparaten of voorwerpen op het apparaat om schade te voorkomen.
- Verwijder de batterijen uit de afstandsbediening.

Montage en in gebruik nemen

Leveromvang

- 1 x apparaat
- 1 x montagebeugel voor buitensysteem
- 2 x stergreepbout voor montagebeugel
- 1 x raamafdichting
- 1 x klittenband voor raamafdichting
- 1 x condenswaterafvoerslang
- 1 x klem voor bevestiging van de condensafvoerslang
- 1 x sluitgesp met veiligheidsketting
- 1 x warmtebeschermhoes voor de verbindingsleiding
- 1 x afstandsbediening (zonder batterijen)
- 1 x handleiding

Apparaat uitpakken

Waarschuwing
Er bestaat verstikkingsgevaar voor kinderen door verpakkingsmateriaal! Houd verpakkingsfolies en -onderdelen uit de buurt van kinderen. Er bestaat levensgevaar door verstikking.

1. Open de doos en haal het apparaat eruit.
2. Verwijder alle verpakkingsmaterialen van het apparaat.
3. Rol het netsnoer volledig af. Zorg ervoor dat het netsnoer niet beschadigd is en beschadig het niet bij het afrollen.

Montage

Waarschuwing
De verbindingsleiding is gemonteerd tussen de buitenunit en de binnenunit en mag nooit worden losgekoppeld. Anders bestaat de mogelijkheid dat het koelmiddel ontsnapt. Het koelmiddel is licht ontvlambaar en kan bij verhitting exploderen. Koppel de verbindingsleiding nooit los! Neem bij vragen over de verbindingsleiding contact op met een gespecialiseerd bedrijf voor koel- en klimaattechniek of met de fabrikant.

Opmerking
Afhankelijk van de weersomstandigheden kan er condenswater uit de condensaatafvoer van de buitenunit lopen. Dit is een normaal verschijnsel. Kies de montageplaats van de buitenunit zodanig dat het wegstromende water geen schade kan veroorzaken, of sluit de afvoer aan op een afvoersysteem.

Opmerking
Het apparaat moet op een vlakke en vrije plaats worden geïnstalleerd . Zorg ervoor dat de luchtstroom niet wordt geblokkeerd . Houd minimaal 50 cm afstand aan alle zijden .

Binnen- en buitentoestel zijn al met elkaar verbonden via de verbindingsleiding . De montagebeugel voor bevestiging en ophanging in het raam moet op het buitentoestel worden gemonteerd .

✓ Het apparaat is uitgeschakeld en van het stroomnet losgekoppeld.

1. Controleer of de verbindingsleiding tussen het binnen- en buitentoestel correct is aangesloten. De verbindingsleiding mag niet geknikt of gedraaid zijn .
2. Wikkel de warmte-isolerende hoes (17) om de verbindingsleiding.

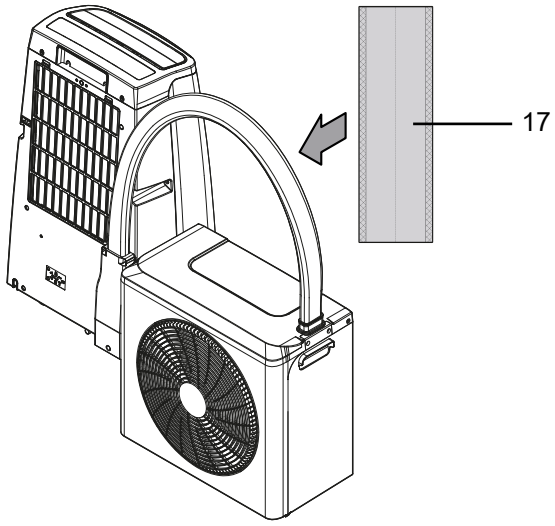

3. Plak de klittenband op het raamkozijn en het raam.

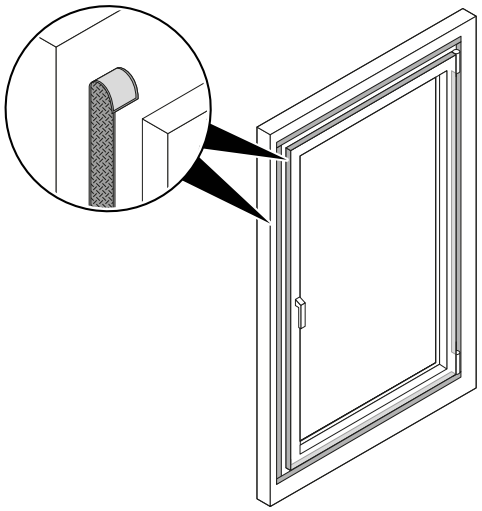

4. Plak de raamafdichting op de klittenband aan het raamkozijn. Open de ritssluiting van de raamafdichting en plak de andere kant van de raamafdichting op de klittenband aan het raam.

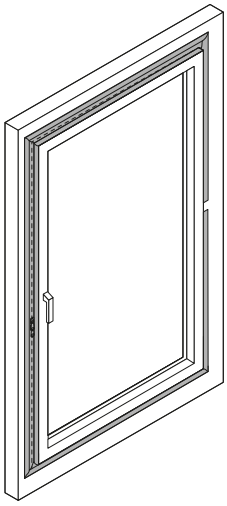

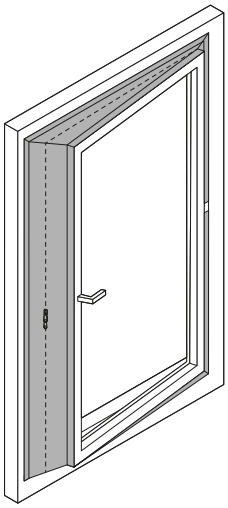

5. Hang de montagebeugel (18) aan het raam.

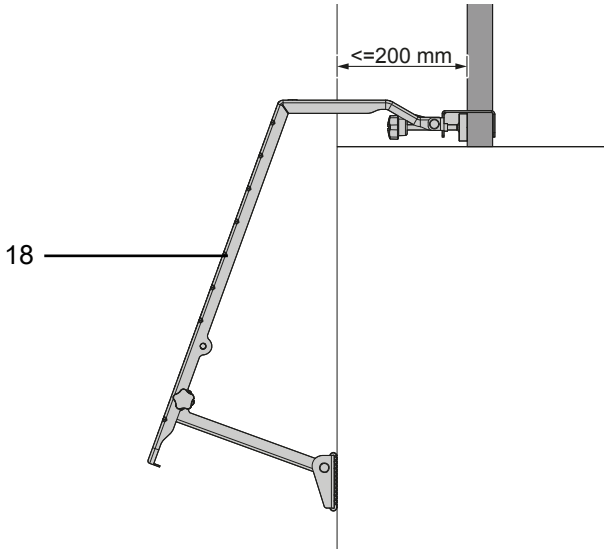

6. Draai de stervormige schroeven (20) aan de bovenzijde van de montagebeugel (18) vast.

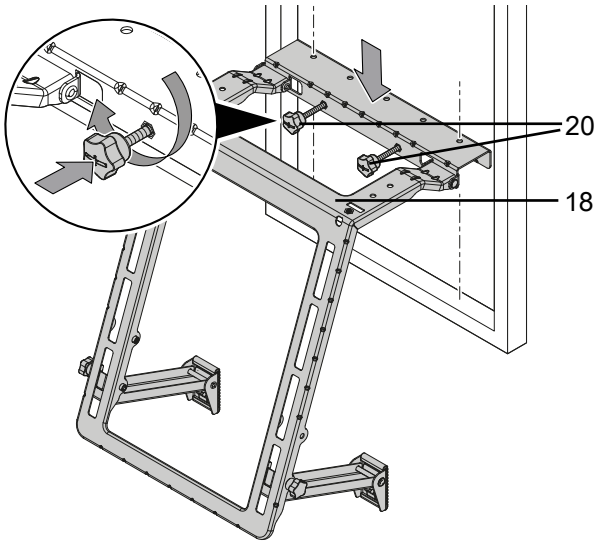

7. Bevestig de ophanginrichtingen (6) van de buitenunit aan de montagebeugel en hang de haken (8) van de buitenunit in de haakgroeven (19) van de montagebeugel.

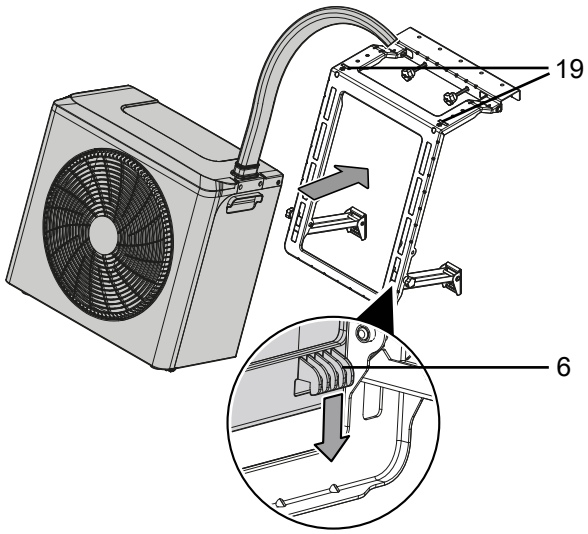

8. Draai de stervormige schroeven aan de onderzijde van de montagebeugel vast.

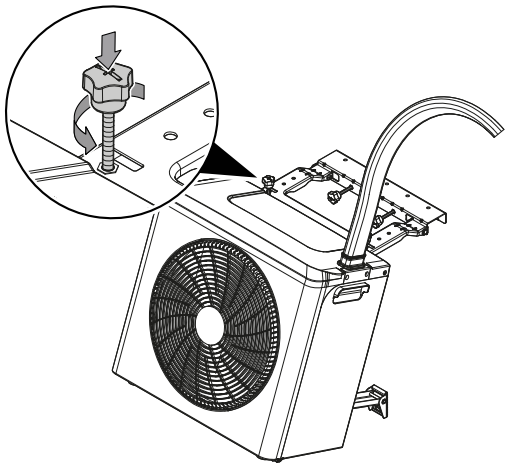

9. Bevestig de sluitgesp met veiligheidsketting (21) aan het raam en het raamkozijn, zodat het raam zo ver mogelijk gesloten kan blijven. Plak hiervoor de grondvlakken van de sluitgesp op het raam en het raamkozijn. Zorg ervoor dat u de grondvlakken van de sluitgesp niet te ver uit elkaar bevestigt.

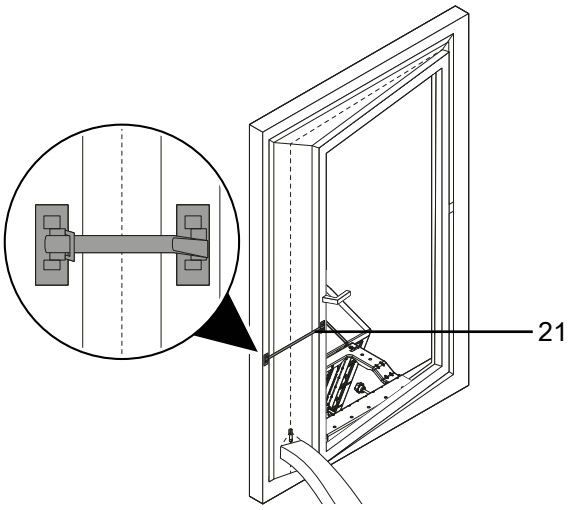

Condensafvoerslang aansluiten:

Als u het apparaat gedurende een langere periode gebruikt of als u de tank niet constant wilt legen, bestaat de mogelijkheid om een condensafvoerslang op de condensafvoer aan te sluiten. Gebruik in de bedrijfsmodi koeling en ontvochtiging de condensafvoer *Cool* (22). Gebruik in de bedrijfsmodus verwarming de condensafvoer *Cool* (22) respectievelijk *Heat* (23).

- ✓ Het apparaat is uitgeschakeld.
- ✓ Het apparaat is losgekoppeld van het elektriciteitsnet.

1. Transporteer of rol het apparaat voorzichtig naar een geschikte plaats om het condensaat af te voeren (bijv. een afvoer) of plaats een geschikte opvangbak onder de condensafvoer.
2. Sluit de condensafvoerslang aan op de condensafvoer *Cool* (22) respectievelijk *Heat* (23).

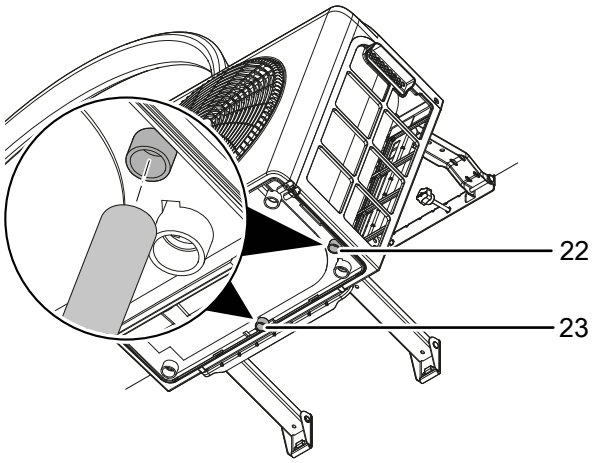

3. Leid het andere uiteinde van de slang naar een geschikte afvoer (z. B. Afvoer of een voldoende grote opvangbak). De condensafvoerslang mag niet worden geknikt en mag geen helling overbruggen naar de afvoer toe, omdat het condensaat anders niet kan weglopen.

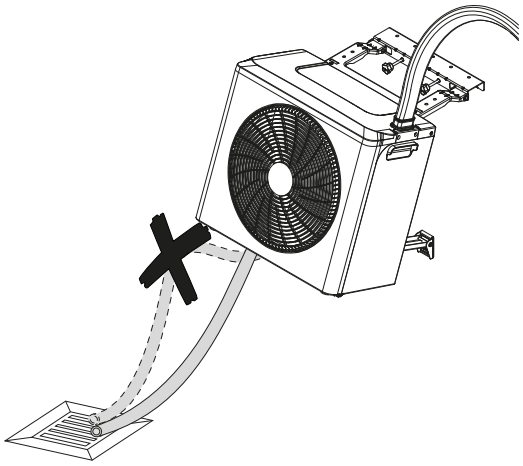

Luchtfilter plaatsen

Opmerking

Gebruik het apparaat niet zonder geplaatst luchtfilter! Zonder luchtfilter raakt de binnenkant van het apparaat ernstig vervuild, wat de prestaties kan verminderen en het apparaat kan beschadigen.

- Zorg ervoor dat de luchtfilter is geplaatst voordat u het apparaat inschakelt.

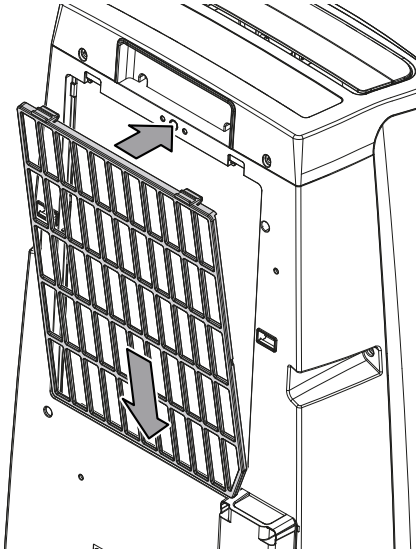

In gebruik nemen

Houd tijdens de werking minimale afstanden tot objecten aan conform het hoofdstuk Technische gegevens.

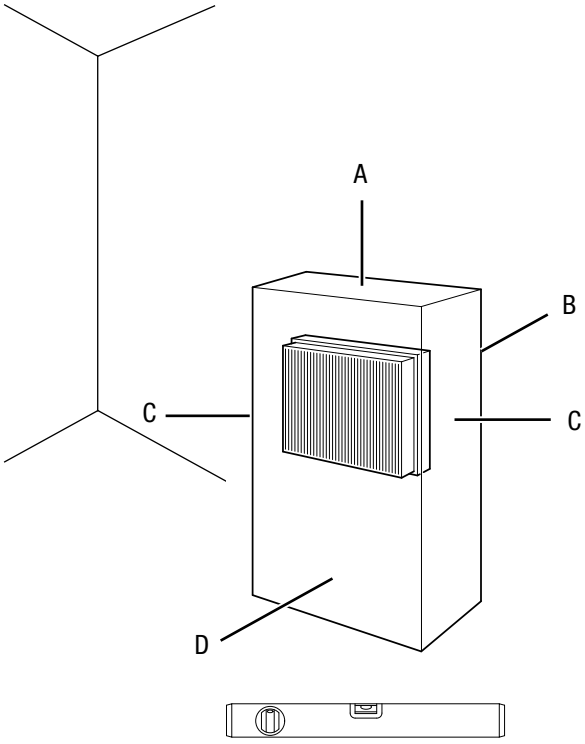

- Controleer de staat van het netsnoer voordat u het apparaat opnieuw opstart. Indien u twijfelt over de staat ervan, neem dan contact op met de klantenservice.
- Voorkom struikelgevaar bij het leggen van het netsnoer of andere elektriciteitskabels. Gebruik kabelbruggen.
- Zorg ervoor dat kabelverlengingen volledig zijn uitgerold of afgewikkeld.
- Zorg ervoor dat de luchtin- en -uitlaten vrij zijn.
- Zorg ervoor dat gordijnen of andere voorwerpen de luchtstroom niet belemmeren.
- De verbindingsleiding mag niet worden bekneld of geknikt.
- Op de verbindingsleiding mag geen trekkracht of andere mechanische kracht worden uitgeoefend .
- De buisisolatie en de beschermmantel mogen niet beschadigd zijn.

Sluit de voedingskabel aan.

- Sluit de stekker aan op een stopcontact met een geschikte zekering.

Bediening

Bedieningspaneel

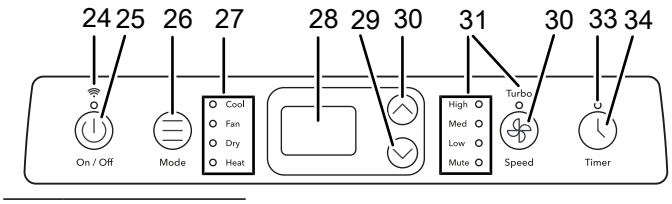

Nr.	Benaming	Betekenis
24	Weergave *WiFi*	Brandt bij geactiveerde WiFi
25	Toets *On/Off*	Apparaat inschakelen of in de stand-bymodus zetten
26	Toets *Mode*	Kies bedrijfsmodus
27	LEDs bedrijfsmodus	Weergave van de gekozen bedrijfsmodus: Cool = *Koeling* Fan = *Ventilatie* Dry = *Ontvochtiging* Heat = *Verwarming*
28	Segment-weergave	Weergave van de actuele kamertemperatuur in de bedrijfsmodi *ontvochtiging* en *ventilatie* Weergave van de doeltemperatuur in de bedrijfsmodi *koeling* en *verwarming* en in de nachtmodus Weergave van het aantal uren tijdens de timerprogrammering Weergave van foutcodes, zie hoofdstuk Defecten en storingen
29	Toets *Down*	Doeltemperatuur (16 °C tot 30 °C) voor koeling en verwarming verlagen Aantal uren bij timerprogrammering verlagen
30	Toets *Up*	Doeltemperatuur (16 °C tot 30 °C) voor koeling en verwarming verhogen Aantal uren bij timerprogrammering verhogen
31	LED's ventilatorsnelheid	Weergave van de gekozen ventilatorsnelheid: Turbo = maximale ventilatorsnelheid High = hoge ventilatorsnelheid Med = gemiddelde ventilatorsnelheid Low = lage ventilatorsnelheid Mute = laagste ventilatorsnelheid

Nr.	Benaming	Betekenis
30	Toets *Speed*	Stel de ventilatorsnelheid in
33	Led *Timer*	Brandt bij geactiveerde timer
34	Toets *Timer*	Timerfunctie in- of uitschakelen

Afstandsbediening

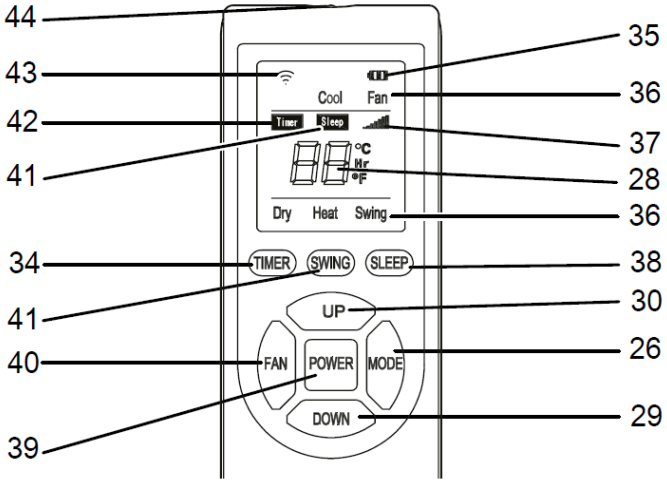

Nr.	Benaming	Betekenis
35	Weergave *Batterij*	Laadstatus van de batterijen voor de afstandsbediening
36	Display *Bedrijfsmodus*	Cool = *Koeling* Fan = *Ventilatie* Dry = *Ontvochtiging* Heat = *Verwarming* Swing = Schommelfunctie
37	Display *Ventilator-snelheid*	Maximale ventilatorsnelheid = Hoge ventilatorsnelheid = Gemiddelde ventilatorsnelheid = Lage ventilatorsnelheid = Laagste ventilatorsnelheid =
28	Segment-weergave	Weergave van de actuele kamertemperatuur in de bedrijfsmodi *Ontvochtiging* en *Ventilatie* Weergave van de doeltemperatuur in de bedrijfsmodi *Koeling* en *Verwarming* en in de nachtmodus Weergave van het aantal uren tijdens de timerprogrammering Weergave van foutcodes, zie Hoofdstuk Defecten en storingen
38	Toets *Sleep*	*Nachtmodus* in- of uitschakelen

Nr.	Benaming	Betekenis
30	Toets *Up*	Doeltemperatuur (16 °C tot 30 °C) voor koeling en verwarming verhogen Aantal uren bij timerprogrammering verhogen
26	Toets *Mode*	Kies de bedrijfsmodus: *Koeling* *Ventilatie* *Ontvochtiging* *Verwarmingsmodus*
29	Toets *Down*	Doeltemperatuur (16 °C tot 30 °C) voor koeling en verwarming verlagen Aantal uren bij timerprogrammering verlagen
39	Toets *Power*	Apparaat inschakelen of in de standby-modus zetten
40	Toets *Fan*	Stel de ventilatorsnelheid in
41	Toets *Swing*	Swing-functie in- of uitschakelen
34	Toets *Timer*	Timer-functies in- of uitschakelen
41	Weergave *Sleep*	Nachtmodus actief
42	Weergave *Timer*	Timer actief
43	Weergave *WiFi*	WLAN-verbinding actief
44	Zender/ Ontvanger Afstandsbediening	Communicatie tussen apparaat en afstandsbediening

Waarschuwing voor elektrische spanning

Risico op elektrische schok!

De binnenunit biedt geen bescherming tegen water (IPX0).

Er bestaat gevaar voor elektrische schokken! Gebruik de binnenunit niet in ruimtes waar druppelend, spattend of stromend water in het apparaat kan komen, en dompel het nooit onder in water!

De buitenunit is voorzien van een bescherming tegen spatwater uit alle richtingen (IPX4).

Niet beschermd tegen waterstralen.

Gebruik het buitentoestel niet in ruimtes waar waterstralen in het apparaat kunnen komen, en dompel het nooit onder in water!

Schakel het apparaat in

1. Nadat u het apparaat volgens de instructies in het hoofdstuk 'Inbedrijfstelling' hebt geïnstalleerd en gereed voor gebruik hebt gemaakt, kunt u het inschakelen.
2. Druk op het bedieningspaneel op de knop On/Off (25) of op de afstandsbediening op de knop Power (39) om het apparaat in te schakelen.
   ⇨ Het apparaat wordt ingeschakeld. Het apparaat start in de bedrijfsmodus *Koeling*.
   ⇨ De LED *Bedrijfsmodus* (27) *Cool* brandt.
   ⇨ De LED *Ventilatorsnelheid* (31) of de weergave *Ventilatorsnelheid* (37) toont de ingestelde ventilatorsnelheid.
3. Selecteer de gewenste bedrijfsmodus.

Stel de bedrijfsmodi in

Het apparaat beschikt over de volgende bedrijfsmodi:

- Koeling
- Ventilatie
- Ontvochtiging
- Verwarmingsmodus

Informatie

Er klinkt telkens een signaaltoon wanneer een instelling wordt geactiveerd.

Koeling

In de bedrijfsmodus *Koeling* wordt de ruimte afgekoeld tot een gewenste doeltemperatuur.

1. Druk herhaaldelijk op de toets *Mode* (26), totdat de LED *Bedrijfsmodus* (27) *Cool* of de weergave *Bedrijfsmodus* (36) *Cool* brandt.
2. Druk op de toets *Up* (30) of *Down* (29) om de gewenste doeltemperatuur in te stellen. De temperatuur kan tussen 16 °C en 30 °C worden ingesteld in stappen van 1 °C .
   ⇨ In het segmentdisplay (28) wordt de gewenste doeltemperatuur weergegeven.
3. Druk op de toets *Speed* (30) of de toets *Fan* (40) om de gewenste ventilatorsnelheid in te stellen.
   ⇨ De LED *Ventilatorsnelheid* (31) of de weergave *Ventilatorsnelheid* (37) voor de gekozen ventilatorsnelheid brandt.

Ventilatie

In de bedrijfsmodus *Ventilatie* circuleert de ruimtelucht en er vindt geen koeling resp. ontvochtiging plaats.

1. Druk herhaaldelijk op de toets *Mode* (26), totdat de LED *Bedrijfsmodus* (27) *Fan* of de weergave *Bedrijfsmodus* (36) *Fan* brandt.
   ⇨ De bedrijfsmodus ventilatie is ingesteld.
   ⇨ In het segmentdisplay (28) wordt de actuele kamertemperatuur weergegeven. Er kan geen doeltemperatuur worden ingesteld.
2. Druk op de toets *Speed* (30) of de toets *Fan* (40) om de gewenste ventilatorsnelheid in te stellen.
   ⇨ De LED *Ventilatorsnelheid* (31) of de weergave *Ventilatorsnelheid* (37) voor de gekozen ventilatorsnelheid brandt.

Ontvochtiging
De bedrijfsmodus *Ontvochtiging* vermindert de luchtvochtigheid in de ruimte.

1. Druk op de toets *Mode* (26) herhaaldelijk, totdat de LED *Bedrijfsmodus* (27) *Dry* of de weergave *Bedrijfsmodus* (36) *Dry* brandt.
   ⇨ De bedrijfsmodus *Entvochtiging* is ingesteld.
   ⇨ Het vierwegventiel is in de bedrijfsmodus *Ontvochtiging* gesloten.
   ⇨ Het binnentoestel onttrekt vocht aan de ruimtelucht, dit wordt door de condensaatpomp naar het buitentoestel getransporteerd .
2. Druk op de toets *Up* (30) of *Down* (29) om de gewenste doeltemperatuur in te stellen. De temperatuur kan tussen 16 °C en 30 °C worden ingesteld in stappen van 1 °C .
   ⇨ In het segmentdisplay (28) wordt de gewenste doeltemperatuur weergegeven.
3. Druk op de toets *Speed* (30) of de toets *Fan* (40) om de gewenste ventilatorsnelheid in te stellen.
   ⇨ De LED *Ventilatorsnelheid* (31) of de weergave *Ventilatorsnelheid* (37) voor de gekozen ventilatorsnelheid brandt.

Verwarmingsmodus

In de bedrijfsmodus *Verwarmingsmodus* wordt de ruimte tot de gewenste doeltemperatuur verwarmd.

1. Druk op de toets *Mode* (26) herhaaldelijk, totdat de LED *Bedrijfsmodus* (27) *Heat* of de weergave *Bedrijfsmodus* (36) *Heat* brandt.
   ⇨ De bedrijfsmodus verwarmingsstand is ingesteld.
2. Druk op de toets *Up* (30) of *Down* (29) om de gewenste doeltemperatuur in te stellen. De temperatuur kan tussen 16 °C en 30 °C worden ingesteld in stappen van 1 °C .
   ⇨ De gewenste doeltemperatuur wordt weergegeven in de segmentweergave (28).
3. Druk op de toets *Speed* (30) of de toets *Fan* (40) om de gewenste ventilatorsnelheid in te stellen.
   ⇨ De led *Ventilatorsnelheid* (31) of de weergave *Ventilatorsnelheid* (37) voor de geselecteerde ventilatorsnelheid brandt.

Stel de timer in

De timerfunctie schakelt het apparaat in of uit nadat de ingestelde tijd is verstreken.

De tijd kan worden ingesteld in stappen van 1 uur (1 uur tot 24 uur).

✓ **Automatisch inschakelen:** Het apparaat bevindt zich in de stand-bymodus.
✓ **Automatische uitschakeling:** Het apparaat is ingeschakeld.

1. Houd de knop Timer (34) 3 seconden ingedrukt totdat de led Timer (33) oplicht.
   ⇨ In de segmentweergave wordt het getal 1 (voor 1 uur) weergegeven.
2. Stel met de toetsen *Up* (30) en *Down* (29) het gewenste aantal uren in.
   ⇨ In het segmentdisplay (28) wordt de tijd tot het automatisch in- of uitschakelen weergegeven.
   ⇨ De timer is ingesteld op het gewenste aantal uren.
   ⇨ De LED *Timer* (33) of de weergave *Timer* (42) brandt zolang de timer actief is.
   ⇨ Het apparaat wordt na de opgegeven tijd in- of uitgeschakeld .
   ⇨ Door het aantal uren op 0 in te stellen, wordt de timerfunctie uitgeschakeld.
   ⇨ Door de stroomtoevoer te onderbreken, worden de instellingen voor het automatisch inschakelen of Door de stroomtoevoer te onderbreken, worden de instellingen voor het automatische in- of uitschakelen verwijderd.

Nachtmodus

De nachtmodus kan in de bedrijfsmodus *Koeling* en *Verwarmingsmodus* worden geactiveerd.

De nachtmodus heeft de volgende instellingen:

- De vooraf ingestelde temperatuur wordt na 1 uur met 1 °C verhoogd (bedrijfsmodus *Koeling*) resp. verlaagd (bedrijfsmodus *Verwarmingsmodus*). Daarna wordt de temperatuur 8 uur vastgehouden voordat het apparaat zich automatisch uitschakelt. Een aanpassing van de uitschakeltijd is niet mogelijk.
- De ventilatorsnelheid is vooraf ingesteld op de laagste stand en kan niet worden gewijzigd.

Om de nachtmodus in te schakelen, gaat u als volgt te werk:

1. Selecteer de bedrijfsmodus *Koeling* of *Verwarmingsmodus*.
2. Druk op de afstandsbediening op de toets *Sleep* (38) of op het bedieningspaneel tegelijkertijd op de toets *Timer* (34) en de toets *Speed* (30).
   ⇨ In het segmentdisplay (28) wordt *SL* weergegeven.
   ⇨ De LED *Ventilatorsnelheid* (31) of de weergave *Ventilatorsnelheid* (37) voor de laagste ventilatorsnelheid brandt.

Schommelfunctie

De Swing-functie kan indien nodig in alle bedrijfsmodi worden ingeschakeld.

Met behulp van de Swing-functie worden de kleppen aan de luchtuitlaat (2) van de binnenunit automatisch bewogen en zorgen zo voor een continue luchtcirculatie.

1. Druk op de afstandsbediening op de toets *Swing* (41) of op het bedieningspaneel tegelijkertijd op de toets *Up* (30) en de toets *Down* (29), om de Swing-functie in te schakelen.
   ⇨ De ventilatiekleppen bewegen continu op en neer.
2. Druk nogmaals op de afstandsbediening op de toets *Swing* (41) of op het bedieningspaneel tegelijkertijd op de toets *Up* (30) en de toets *Down* (29), om de ventilatiekleppen in een bepaalde positie te stoppen resp. om de Swing-functie uit te schakelen.

Bediening met wifi
TROTEC-assistent-app



Alle instellingen kunnen ook via de Trotec-Assistent-app worden uitgevoerd. De instellingen van de timerfuncties via de app worden niet extra op het bedieningspaneel van het apparaat weergegeven.

Installeer de Trotec-assistent-app op het eindapparaat dat u in combinatie met het apparaat gaat gebruiken.

Informatie
Sommige functies van de app vereisen toegang tot uw locatie en een actieve internetverbinding.

De app is beschikbaar in Google Play en in de Apple App-Store en via de volgende link:

https://hub.trotec.com/?id=45093

Wifi-verbinding

Om een wifi-verbinding tot stand te brengen, gaat u als volgt te werk:

✓ Het apparaat bevindt zich in de stand-bymodus.
1. Download de Trotec Assistent App en open deze op een smartphone.
2. Selecteer *Apparaat toevoegen* door op het +-teken rechtsboven te drukken.
3. Selecteer *grote huishoudelijke apparaten* en daaronder *Airconditioner (Wi-Fi)*.
4. Houd de toets *Speed* (30) op het bedieningspaneel van het apparaat ca. 3 seconden ingedrukt.
   ⇨ Die LED *WiFi* (24) leuchtet auf.
5. Houd de toets *Speed* (30) op het bedieningspaneel van het apparaat opnieuw ca. 3 seconden ingedrukt.
   ⇨ Die LED *WiFi* (24) blinkt ca. zweimal pro Sekunde.
   ⇨ Het apparaat bevindt zich in de *Quick-Connect*-modus.
6. Volg de aanwijzingen van de app op de smartphone.
   ⇨ Zodra de led *WiFi* (24) continu brandt, is de verbinding tot stand gebracht.

Informatie
Bij een Wi-Fi-verbindingsonderbreking kan het voorkomen dat het apparaat niet weer automatisch met het netwerk verbindt. Stel in dit geval een verbinding via de toets *Speed* (30) weer her.

Ontmanteling

Waarschuwing voor elektrische spanning
Raak de stekker niet aan met vochtige of natte handen.
Schakel het apparaat nooit uit door de stekker uit het stopcontact te trekken.

1. Schakel het apparaat in de stand-bymodus door op het bedieningspaneel op de toets *On/Off* (25) te drukken of op de afstandsbediening op de toets *Power* (39).
2. Koppel het apparaat los van de stroomvoorziening door de stekker uit het stopcontact te trekken. Houd daarbij de stekker vast en niet de kabel.
3. Leeg de condensbakken via de twee condensafvoeren (22 en 23).
4. Reinig het apparaat volgens de instructies in het hoofdstuk Onderhoud.
5. Bewaar het apparaat overeenkomstig het hoofdstuk Opslag.

Defecten en storingen

Het apparaat is tijdens de productie meerdere malen getest om te waarborgen dat het naar behoren functioneert. Indien er nog steeds storingen optreden, controleer dan het apparaat aan de hand van de volgende lijst.

> **Opmerking**
> Wacht ten minste 3 minuten na alle onderhouds- en reparatiewerkzaamheden. Schakel erst dan het apparaat weer in.

Het apparaat start niet op:

- Controleer de stroomaansluiting.
- Controleer of het netsnoer en de stekker onbeschadigd zijn. Als u beschadigingen vaststelt, probeer het apparaat dan niet opnieuw in gebruik te nemen. Als de netaansluitkabel van dit apparaat beschadigd is, moet deze worden vervangen door de fabrikant, de klantenservice van de fabrikant of een vergelijkbaar gekwalificeerde persoon om gevaar te voorkomen.
- Controleer de zekeringbeveiliging ter plaatse.
- Neem de bedrijfstemperatuur in acht conform hoofdstuk Technische bijlage.
- Indien het apparaat niet start, dient u een elektrische inspectie te laten uitvoeren door een gespecialiseerd bedrijf of de fabrikant.

Het apparaat functioneert zonder of met verminderde koelcapaciteit:

- Controleer of de *Koelmodus* is geselecteerd.
- Controleer de stand van de klep aan de luchtuitlaat (2). De klep aan de luchtuitlaat (2) moet zo ver mogelijk geopend zijn.
- Controleer of het luchtfilter/de luchtfilters vervuild is/zijn. Reinig of vervang de luchtfilter indien nodig.
- Controleer de minimale afstand tot wanden en voorwerpen. Plaats het apparaat indien nodig verder in de ruimte.
- Controleer de temperatuurinstellingen op het apparaat. Verlaag de ingestelde temperatuur, indien deze boven de kamertemperatuur ligt.

Het apparaat maakt veel geluid of trilt:

- Controleer of het apparaat rechtop en stabiel is opgesteld.

Er treedt condensaatlekkage op:

- Controleer het apparaat op lekken.

De compressor start niet:

- Controleer of de oververhittingsbeveiliging van de compressor is geactiveerd. Koppel het apparaat los van de stroomvoorziening en laat het ca. 10 minuten afkoelen, voordat u het opnieuw aansluit op de stroomvoorziening.
- De compressor kan met een vertraging van 3 minuten starten, omdat deze is voorzien van een interne beveiliging tegen onmiddellijke herstart.

Het apparaat wordt zeer warm, maakt veel geluid of vertoont verminderde prestaties:

- Controleer de luchtinlaat en het luchtfilter op vuil. Verwijder eventueel vuil van buitenaf.
- Controleer de buitenkant van het apparaat op vuil (zie het gedeelte Onderhoud). Laat een gespecialiseerd koel- en airconditioningbedrijf of de fabrikant de binnenkant van een vervuild apparaat reinigen.

Het apparaat reageert niet op de infraroodafstandsbediening:

- Controleer of de afstand tussen de afstandsbediening en het apparaat niet te groot is en verklein de afstand indien nodig.
- Zorg ervoor dat er geen obstakels, zoalsmeubels of muren, tussen het apparaat en de afstandsbedieningzijn. Zorg ervoor dat er visueel contact is tussen het apparaat en de afstandsbediening.

Het apparaat functioneert niet naar behoren na het testen:

Neem contact op met de klantenservice. Breng het apparaat ggf. ter reparatie naar een gespecialiseerd koel- en airconditioningbedrijf of naar de fabrikant.

Het apparaat maakt veel geluid of trilt:

- Controleer of het apparaat rechtop en stabiel is opgesteld.
- Controleer of de montagebeugel stevig vastzit en draai de bevestigingsschroeven van het apparaat aan.

Er treedt condensaatlekkage op:

- Controleer het binnendeel op lekken.
- Zorg ervoor dat het binnendeel rechtop en stabiel staat op een horizontaal en stevig oppervlak .

Geur tijdens gebruik:

- Schakel het apparaat onmiddellijk uit en neem contact op met de fabrikant.

Foutcodes

In de segmentweergave (28) kunnen de volgende foutmeldingen worden weergegeven. Neem contact op met de fabrikant onder vermelding van de foutmelding.

Foutcode	Oorzaak
F1	Fout in de IPM-aandrijving van de compressor
F2	PFC/IPM-fout
F3	Abnormale compressorstart
F4	Compressorbedrijfsfout (druk buiten positie)
F5	Storing in de positiedetectiecircuit
FA	Fase stroom overstroombeveiliging
P2	DC-busspanning over- en onderspanningsbeveiliging
E4	Communicatiefout tussen de binnen- en buitenunit
F6	Communicatiefout tussen hoofdstuurprintplaat en driverprintplaat
P3	AC-ingangsspanningsbeveiliging
P4	Wisselstroom overstroombeveiliging
P5	AC over- en onderspanningsbeveiliging
F7	Storing in de sensor van het buitenpaneel (gereserveerd)
F8	Storing in de retourlucht sensor (gereserveerd)
E0	Storing in de uitlaatgas sensor
E6	Storing in de buitensensor (gereserveerd)
E7	Storing in de DC-ventilator buiten
FE	Storing in de buitenverlichting
PA	Bescherming tegen abnormale temperatuur van de retourluchtsensor
P1	Bescherming tegen hoge temperatuur aan de bovenkant van de compressor
PE	Abnormale koelmiddelcirculatie
PH	Uitlaatgastemperatuurbescherming
PC	Overbelastingsbeveiliging voor buitenbatterij (gereserveerd)
E3	Foutieve terugkoppeling van de gelijkstroomventilator voor binnenshuis
P6	Overstroombeveiliging voor interne warmtewisselaar
P7	Vorstbeveiliging voor interne warmtewisselaar
E2	Storing van de sensor voor de interne spoel
E1	Storing van de interne omgevingstemperatuursensor
P8	Fout in de nuldoorgangsdetectie van de binneneenheid
EE	Storing in de binnenunit EE
E5	Feedbackfout van de watermotor
E8	Foutieve feedback van de koelventilator
FL	Volledige waterschutz
EA	Omkeerfout van het vierwegventiel
Eb	Systeemfout

Onderhoud

Onderhoudsintervallen

Onderhouds- en verzorgingsinterval	voor elke inbedrijf-stelling	indien nodig	minstens elke 2 weken	minstens elke 4 weken	minstens elke 6 maanden	minstens jaarlijks
Aanzuig- en uitblaasopeningen controleren op vervuilingen en vreemde voorwerpen, evt. reinigen	X			X		
Reiniging buitenkant		X				X
Visuele controle van het inwendige van het apparaat op vervuilingen		X				X
Luchtfilter controleren op vervuilingen en vreemde voorwerpen, evt. reinigen of vervangen	X		X			
Luchtfilter vervangen					X	
Controleren op beschadigingen	X					
Bevestigingsschroeven controleren		X				X
Proefdraaien						X
Condensbak en afvoerslang legen		X				

Onderhouds- en verzorgingsrapport

Apparaattype: .....

Apparaatnummer:.....

Onderhouds- en verzorgingsinterval	1	2	3	4	5	6	7	8	9	10	11	12	13	14	15	16
Luchtinlaat en -uitlaat controleren op vervuilingen en vreemde voorwerpen, evt. reinigen																
Aanzuig- en uitblaasopeningen controleren op vervuilingen en vreemde voorwerpen, evt. reinigen																
Reiniging buitenkant																
Visuele controle van het inwendige van het apparaat op vervuilingen																
Luchtfilter vervangen																
Bevestigingsschroeven controleren																
Proefdraaien																
Condensbak en afvoerslang legen																
Opmerkingen																

1. Datum: ..... Handtekening:	2. Datum: ..... Handtekening:	3. Datum: ..... Handtekening:	4. Datum: ..... Handtekening: .....
5. Datum: ..... Handtekening:	6. Datum: ..... Handtekening:	7. Datum: ..... Handtekening:	8. Datum: ..... Handtekening: .....
9. Datum: ..... Handtekening:	10. Datum: ..... Handtekening:	11. Datum: ..... Handtekening:	12. Datum: ..... Handtekening: .....
13. Datum: ..... Handtekening:	14. Datum: ..... Handtekening:	15. Datum: ..... Handtekening:	16. Datum: ..... Handtekening: .....

Werkzaamheden vóór aanvang van het onderhoud

Waarschuwing voor elektrische spanning
Raak de stekker niet aan met vochtige of natte handen.

- Schakel het apparaat uit.
- Koppel het apparaat los van de stroomvoorziening door de stekker uit het stopcontact te trekken. Houd daarbij de stekker vast en niet de kabel.

Waarschuwing voor elektrische spanning
Werkzaamheden waarbij het apparaat moet worden geopend, mogen uitsluitend worden uitgevoerd door erkende gespecialiseerde bedrijven of door de fabrikant.

Koelmiddelcircuit

A2L **Gevaar**
Brandbaar koudemiddel difluormethaan (R32)!
Houd tijdens installatie of onderhoud ontstekingsbronnen zoals open vuur, ingeschakeld gasapparaat of elektrische kachel uit de buurt van de werkruimte.

- Het volledige koelmiddelcircuit is een onderhoudsvrij, hermetisch afgesloten systeem en mag uitsluitend worden onderhouden of gerepareerd door gespecialiseerde koel- en airconditioningbedrijven of door de fabrikant.

Veiligheidsmarkeringen en -labels op het apparaat

Controleer regelmatig de veiligheidsmarkeringen en -labels op het apparaat. Vervang onleesbare veiligheidslabels.

Behuizing reinigen

Reinig de behuizing met een vochtige, zachte, pluisvrije doek. Zorg ervoor dat er geen vocht in de behuizing komt. Zorg ervoor dat er geen vocht in contact komt met elektrische componenten. Gebruik geen agressieve reinigingsmiddelen, zoals bv. Reinigingssprays, oplosmiddelen, reinigingsmiddelen op alcoholbasis of schurende reinigingsmiddelen om de doek te bevochtigen.

Visuele controle van het inwendige van het apparaat op vervuilingen

1. Verwijder het luchtfilter.
2. Schijn met een zaklamp in de openingen van het apparaat.
3. Controleer het inwendige van het apparaat op vervuilingen.
4. Als u een dichte stoflaag herkent, laat u het inwendige van het apparaat reinigen door een gespecialiseerd koel- en airconditioningbedrijf of door de fabrikant.
5. Plaats het luchtfilter terug.

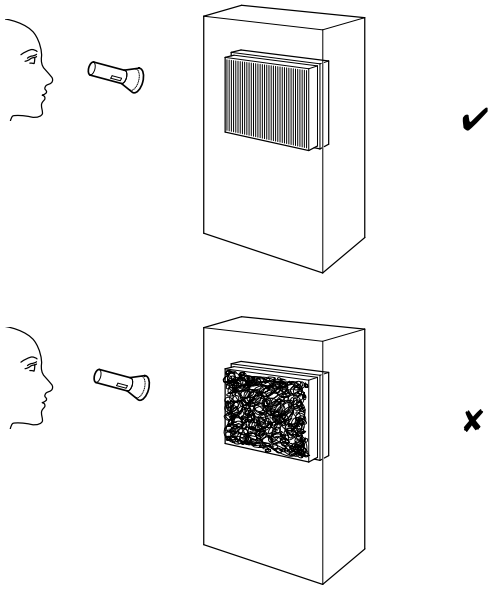

Reinig het luchtfilter

De luchtfilter dient te worden gereinigd zodra deze vervuild is. Dit uit zich bijvoorbeeld in verminderde prestaties (zie hoofdstuk Fouten en storingen). als gevolg van verminderde prestaties (zie hoofdstuk Defecten en storingen).

Waarschuwing
Zorg ervoor dat het luchtfilter niet versleten of beschadigd is. De hoeken en randen van het luchtfilter mogen niet vervormd of afgerond zijn. Voordat u het luchtfilter opnieuw installeert, dient u te controleren of dit onbeschadigd en droog is!

1. Verwijder het luchtfilter uit het apparaat.

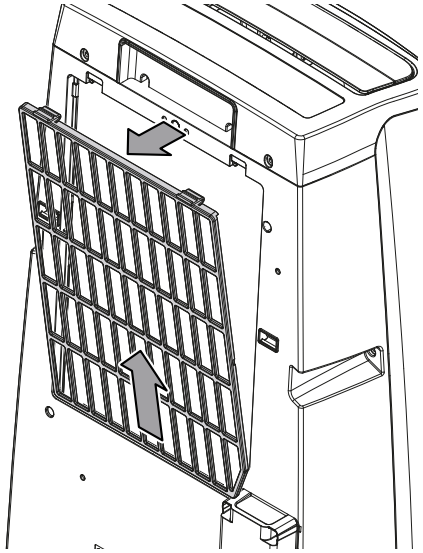

2. Reinig het filter met een zachte, pluisvrije, licht vochtige doek. Indien het luchtfilter sterk vervuild is, reinig het dan met warm water vermengd met een neutraal reinigingsmiddel.
3. Laat de filter volledig drogen. Plaats geen nat filter in het apparaat!

4. Plaats het luchtfilter terug in het apparaat.

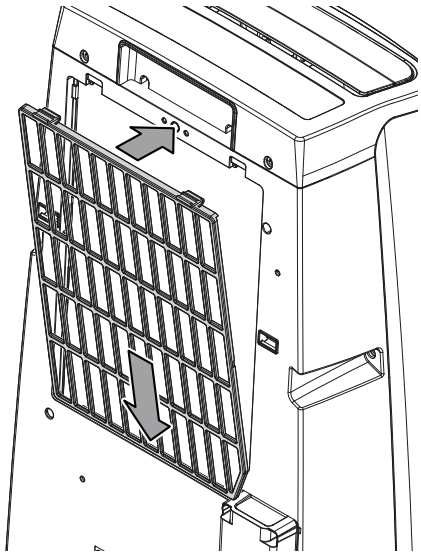

Condensaat afvoeren (handmatige afvoer)

In de bedrijfsmodi *Koelen*, *Ontvochtigen* en *Verwarming* ontstaat condensaat, dat door de condenspomp naar het buitenapparaat wordt getransporteerd.

Als zich te veel condensaat in het buitenapparaat verzamelt, wordt de foutcode *FL* in de segmentweergave (28) weergegeven.

1. Controleer of er een afvoer aanwezig is op de plaats van opstelling of plaats een geschikte opvangbak onder de condensafvoer.
2. Laat het condensaat weglopen.

   ⇨ De foutcode *FL* in de segmentweergave (28) wordt niet meer weergegeven zodra het condensaat is geleegd. werd.

Activiteiten na het onderhoud

Als u het apparaat verder wilt gebruiken:

- Laat het apparaat minimaal 12 uur staan, zodat het koelmiddel zich in de compressor kan verzamelen. Schakel het apparaat gedurende 12 uur niet opnieuw in! Anders kan de compressor beschadigd raken en zal het apparaat niet meer functioneren.
- Sluit het apparaat weer aan door de stekker in het stopcontact te steken.

Als u het apparaat langere tijd niet gebruikt:

- Bewaar het apparaat in overeenstemming met het hoofdstuk over transport en opslag.

Technische bijlage

Technische gegevens

Model	PAC-S 3510 SH
Maximale koelcapaciteit	3,5 kW
Maximale verwarmingscapaciteit	3,5 kW
Ontvochtigingscapaciteit	1,2 l/h
Maximale ontvochtigingscapaciteit	28,8 l/24 h
Binnenunit: Buitenunit:	 16 °C tot 30 °C -10 °C tot 45 °C
Instelbereik temperatuur	16 °C tot 30 °C
Maximaal luchtdebiet	450 m_3/u
Netaansluiting	220 V - 240 V / 50 Hz
Nominale stroom koeling	5,3 A
Nominale stroom verwarming	4,8 A
Zekering ⊣▭⊢	25 A
Beschermingsgraad: Binnenunit: Buitenunit:	 IPX0 IPX4
Stroomverbruik max.: Koelmodus: Verwarmingsmodus:	 1,2 kW 1,1 kW
Geluidsdrukniveau op 1 m afstand Binnenunit: Buitenunit:	 51 dB(A) 57 dB(A)
Koelmiddel	R32
Hoeveelheid koelmiddel	640 g
GWP-factor	675
CO_2-equivalent	0,432 t
Druk aan zuigzijde	1,5 MPa
Druk uitlaatzijde	4,0 MPa
Max. toegestane druk	5,0 MPa
Afmetingen (lengte x breedte x hoogte): Binnenunit: Buitenunit:	 320 x 430 x 730 mm 280 x 510 x 475 mm
Minimumafstand tot wanden en voorwerpen: boven (A): achter (B): zijdelings (C): voorkant (D):	 50 cm 50 cm 50 cm 50 cm

Model	PAC-S 3510 SH
Gewicht: Binnenunit: Buitenunit:	 24,5 kg 10 kg
Batterijen afstandsbediening	Type LR03 / AAA - 1,5 V (2 stuks)

Schakelschema

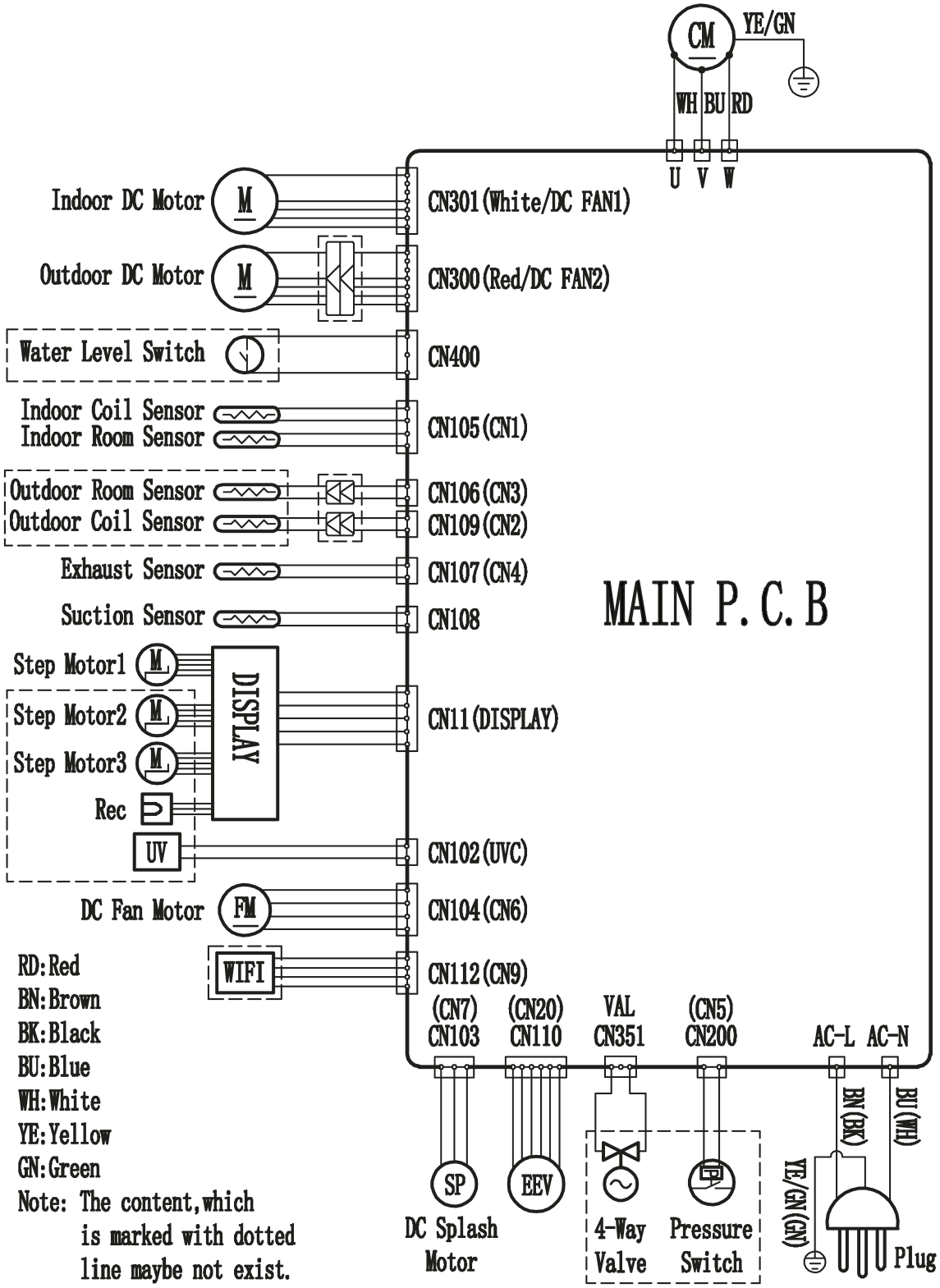

Reserveonderdelenoverzicht en reserveonderdelenlijst

Opmerking: De positienummers van de reserveonderdelen wijken af van de in de gebruiksaanwijzing gebruikte positienummers van de onderdelen.

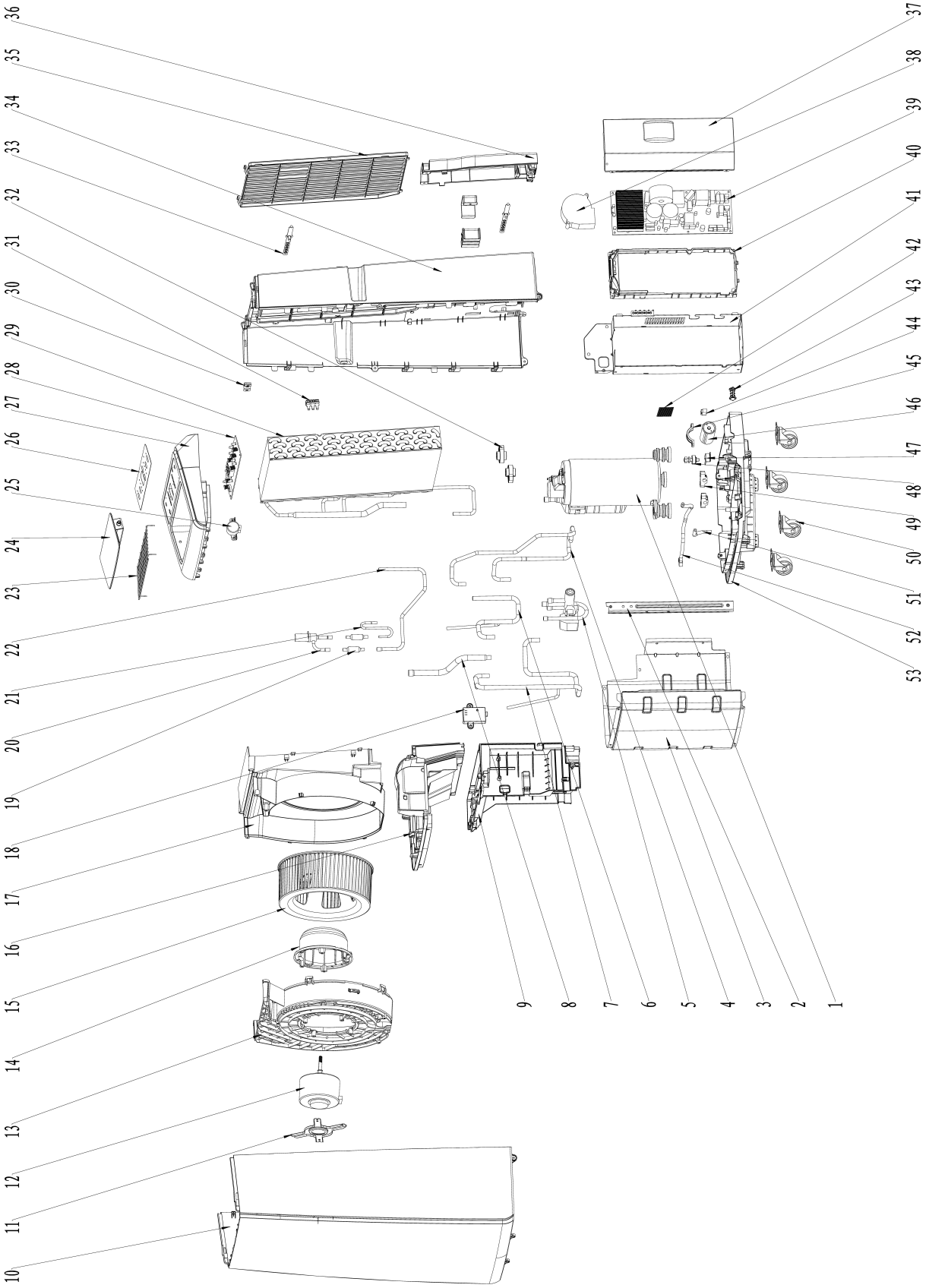

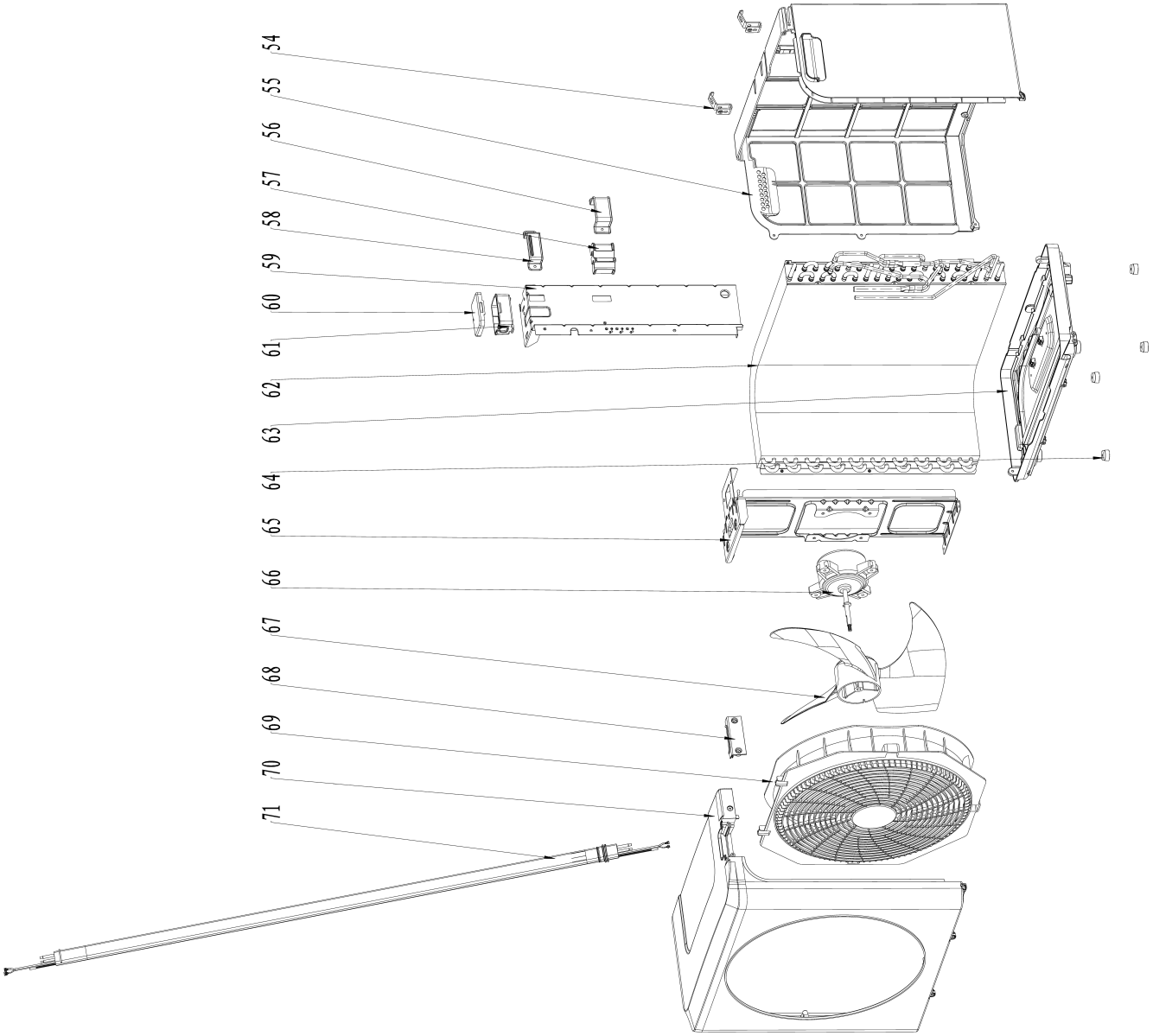
54
55
56
57
58
59
60
61
62
63
64
65
66
67
68
69
70
71

Nr.	Reserveonderdeel	Aantal	Nr.	Reserveonderdeel	Aantal	Nr.	Reserveonderdeel	Aantal
1	Compressor	1	25	Step motor	1	49	Support plate 2	2
2	Sheet metal bracket	1	26	Display printing	1	50	Caster	4
3	Lower support plate	1	27	Top cover (replacement insert)	1	51	The inlet pipe of the water pump	1
4	Exhaust pipe components (cooling&heating)	1	28	Display light board	1	52	Water pump outlet pipe component	1
5	Four-way valve	1	29	Evaporator components	1	53	The chassis filter of the internal unit	1
6	Indoor outlet pipe connection pipe	1	30	Internal machine hook	1	54	Hook of outdoor machine	2
7	Return airway (cooling&heating)	1	31	Temperature sensing head fixed bracket	1	55	Rear panel of outdoor unit	1
8	Outlet pipe connecting pipe of evaporator	1	32	Suction pipe shock-absorbing rubber	2	56	Pipe fixing cover	2
9	Water tray of indoor unit	1	33	Power cord tie	2	57	Pipe fixing rubber	2
10	Front panel	1	34	Back panel of internal unit	1	58	Windshield bracket for outdoor unit	1
11	Motor support	1	35	Inlet grille of the internal unit	1	59	Windshield of the outdoor unit	1
12	Motor (air supply)	1	36	Pipe cover for internal unit	1	60	Terminal box cover of outdoor unit	1
13	Outside the air duct of the internal unit	1	37	Variable frequency control box cover	1	61	Terminal box of outdoor unit	1
14	Motor seat (DC)	1	38	Cooling blower fan	1	62	Condenser components	1
15	Centrifugal fan blade	1	39	PCB board	1	63	The chassis of the outdoor unit	1
16	Internal machine partition	1	40	Outer frame of variable frequency drive board	1	64	Rubber feet	4
17	Inside the air duct of the internal unit	1	41	Variable frequency control box	1	65	Motor support	1
18	WiFi components	1	42	The chassis filter of the internal unit	1	66	Exhaust fan motor	1
19	Filter	2	43	Drain plug for water tray	1	67	Axial flow fan blade	1
20	Electronic expansion valve body	1	44	Power line card	1	68	Piping cover for outdoor unit	1
21	Electronic expansion valve connecting pipe	1	45	Fixed bracket for water pump	1	69	External fan coil	1
22	Inlet pipe connection pipe of indoor unit	1	46	DC drainage pump	1	70	Front panel of outdoor unit	1
23	Wind safety net	1	47	Water level switch bracket	1	71	Silicone sheath component	1
24	Air deflector	1	48	Float Switch	1			

Recycling

De verpakkingsmaterialen altijd milieubewust en volgens de geldende lokale recyclingvoorschriften recyclen.



Het symbool van een doorgestreepte vuilnisbak geeft aan dat dit apparaat en de evt. bijbehorende componenten aan het einde van de levensduur volgens de richtlijn voor afgedankte elektrische en elektronische apparaten (2012/19/EU) en nationale wetgeving niet mogen worden afgevoerd met het huishoudelijk afval.

Voor kosteloze retournering zijn er inzamelpunten voor oude elektrische en elektronische apparaten beschikbaar bij u in de buurt. De adressen kunt u opvragen bij uw gemeente.
Voor veel EU-landen kunt u zich via de website https://hub.trotec.com/?id=45090 informeren over andere retourmogelijkheden. Anders contact opnemen met een officiële, in uw land goedgekeurd recyclingbedrijf voor afgedankte apparaten.

Door het gescheiden inzamelen van oude elektrische en elektronische apparaten worden recycling, materiaalhergebruik, resp. andere vormen van hergebruik van oude apparaten mogelijke gemaakt. Ook worden zo negatieve gevolgen bij het recyclen van de mogelijk in de apparaten opgenomen gevaarlijke stoffen voor het milieu en voor de menselijke gezondheid voorkomen.



Dit symbool van een doorgestreepte vuilnisbak geeft aan dat batterijen of accu‘s aan het einde van de levensduur niet mogen worden afgevoerd met het huishoudelijk afval. Mochten batterijen of accu‘s aanwezig zijn in het apparaat, die kwik, cadmium of lood bevatten, wordt het betreffende chemische symbool (Hg, Cd of Pb) onder het symbool van de doorgestreepte vuilnisbak weergegeven. Laat batterijen of elektrische of elektronische apparaten met batterijen niet achteloos achter in de openbare ruimte, zodat milieuvervuiling wordt verhinderd. Batterijen en accu‘s moeten in de Europese Unie – volgens VERORDENING (EU) 2023/1542 VAN HET EUROPEES PARLEMENT EN DE RAAD van 12 juli 2023 inzake batterijen en afgedankte batterijen – worden ingeleverd bij een hiervoor bedoeld inzamelpunt. Verwijder batterijen/accu‘s en recycle ze gescheiden, volgens de geldende wettelijke bepalingen.

Vereenvoudigde EU-conformiteitsverklaring

Hierbij verklaart de Trotec GmbH dat het type radioapparatuur (PAC-S 3510 SH - Wifi-module) in overeenstemming is met richtlijn 2014/53/EU . De volledige tekst van de EU-conformiteitsverklaring kan worden geraadpleegd op het volgende internetadres: https://hub.trotec.com/?id=47733

Trotec GmbH

Grebbener Str. 7
52525 Heinsberg
Germany
+49 2452 962-0
+49 2452 962-200

online@trotec.com
www.trotec.com