TTK 70 HEPA



RO

INSTRUCȚIUNI
DEZUMIDIFICATOR DE AER

TROTEC

TRT-BA-TTK70HEPA-TC211001TRT09-005-RO

Cuprins

Indicații privind utilizarea acestor instrucțiuni 2

Siguranță 2

Informații despre aparat 5

Transport și depozitare 6

Montare și punere în funcțiune 7

Utilizarea 8

Accesorii ce pot fi comandate separat 12

Erori și defecțiuni 12

Întreținere 13

Anexă tehnică 17

Evacuare la deșeuri 20

Indicații privind utilizarea acestor instrucțiuni

Simboluri

A3 **Pericol**
Acest simbol vă avertizează că există pericole pentru viața și sănătatea persoanelor, din cauza gazelor extrem de inflamabile.

Avertisment
Cuvântul de semnalizare indică o periclitare cu grad mediu de risc, care, dacă nu este evitată, poate avea ca urmare decesul sau o vătămare corporală gravă.

Avertisment privind tensiunea electrică
Acest simbol vă avertizează că există pericole pentru viața şi sănătatea persoanelor, datorate tensiunii electrice.

Indicație
Cuvântul de semnalizare indică informații importante (de ex. daune materiale), dar nu și pericole.

Info
Indicațiile cu acest simbol vă ajută să vă executați activitățile rapid şi în siguranță.

Respectați instrucțiunile
Indicațiile cu acest simbol vă indică faptul că trebuie să țineți cont de instrucțiuni.

Puteți descărca ediția actuală a instrucțiunilor de exploatare de la următorul link:

TTK 70 HEPA

https://hub.trotec.com/?id=45721

Siguranță

Citiți acest manual cu atenție înainte de punerea în funcțiune/utilizarea aparatului și păstrați întotdeauna manualul în imediata apropiere a locului de amplasare respectiv la aparat!

Avertisment
Citiți toate instrucțiunile de siguranță și indicațiile. Neglijarea respectării instrucțiunilor de siguranță și indicațiilor poate conduce la electrocutare, incendiu și/ sau vătămări corporale grave.
Păstrați toate instrucțiunile de siguranță și indicațiile pentru consultare ulterioară.
Acest aparat poate fi utilizat de copii cu vârsta de peste 8 ani precum și de persoane cu capacități fizice, senzoriale sau mentale reduse ori de persoane neexperimentate și neinstruite, dacă sunt supravegheate sau dacă au fost instruite cu privire la utilizarea aparatului în condiții de siguranță și înțeleg pericolele care rezultă din această utilizare.
A nu se lăsa la îndemâna copiilor. Curățarea și întreținerea nu trebuie executate în niciun caz de către copii nesupravegheați.

- Nu utilizați și nu instalați aparatul în încăperi sau zone cu pericol de explozie.
- Nu utilizați aparatul în atmosfere agresive.
- Amplasați aparatul în poziție verticală și stabilă, pe o suprafață orizontală și stabilă.
- Lăsați aparatul să se usuce după o curățare umedă. Nu puneți aparatul în funcțiune în stare umedă.
- Nu exploatați sau operați aparatul cu mâinile umede sau ude.
- Nu expuneți aparatul la jeturi directe de apă.
- Nu acoperiți aparatul în timpul funcționării.
- Nu vă aşezați pe aparat.
- Aparatul nu este o jucărie. Țineți la distanță copii și animalele.
- În timpul funcționării, controlați vizual aparatul din când în când.

- Înaintea oricărei utilizări, verificați aparatul, accesoriile şi elementele sale de racordare cu privire la eventuale deteriorări. Nu folosiți aparate şi componente ale acestora defecte.
- Asigurați-vă că toate cablurile electrice aflate în afara aparatului sunt protejate împotriva deteriorărilor (de exemplu contra animalelor). Nu folosiți niciodată aparatul cu un cablu electric sau un racord de rețea deteriorat!
- Racordul de rețea trebuie să corespundă specificațiilor din Anexa tehnică.
- Conectați ştecherul de rețea la o priză de rețea protejată corespunzător.
- Alegeți prelungitoarele cablului de rețea luând în considerare puterea nominală a aparatului, lungimea cablului şi destinația de utilizare. Desfăşurați complet cablul prelungitor. Evitați suprasolicitarea electrică.
- Nu folosiți niciodată aparatul, în cazul în care constatați deteriorări la ştecher sau cablul de rețea.
  În cazul în care cablul de rețea al acestui aparat este deteriorat, trebuie înlocuit de către producător sau de serviciul pentru clienți al acestuia sau de o altă persoană calificată, pentru a evita periclitări.
  Cablurile de alimentare defecte reprezintă un pericol serios pentru sănătate!
- Decuplați cablul de la priză înaintea efectuării lucrărilor de întreținere, îngrijire sau reparație la aparat, trăgând de ştecher.
- Opriți aparatul şi deconectați cablul de rețea de la priza electrică, atunci când nu folosiți aparatul.
- La amplasarea aparatului, respectați distanțele minime față de pereți şi obiecte, precum şi condițiile de depozitare şi exploatare, conform Anexei tehnice.
- Asigurați-vă că admisia aerului şi evacuarea aerului sunt libere.
- Asigurați-vă că partea de aspirare este permanent curată şi nu prezintă obiecte libere.
- Nu introduceți niciodată obiecte sau extremități ale corpului în aparat.
- Nu îndepărtați niciun simbol de siguranță, autocolant sau etichetă de pe aparat. Păstrați toate simbolurile de siguranță, autocolantele şi etichetele în stare lizibilă.
- Transportați aparatul exclusiv în poziție verticală şi cu rezervorul de condens, respectiv vana de condens sau furtunul de golire golite.
- Înainte de depozitare sau transport, goliți condensul acumulat. Nu-l consumați. Există pericol pentru sănătate!
- Utilizați exclusiv piese de schimb originale, deoarece, în caz contrar, nu se asigură funcționarea conform specificațiilor şi normelor de siguranță.

Instrucțiuni de siguranță pentru aparate cu agent frigorific inflamabil

- Amplasați aparatul numai în încăperi, în care nu este posibilă o acumulare a eventualelor scurgeri de agent frigorific. Spațiile neventilate în care aparatul este instalat, exploatat sau depozitat, trebuie să fie construite în aşa fel încât eventualele pierderi de agent frigorific să nu se acumuleze. Astfel se evită pericole de incendiu sau explozie, care pot apare în urma aprinderii agentului frigorific provocată de sobele electrice, plitele de gătit sau alte surse de aprindere.

Avertisment

- Amplasați aparatul numai în încăperi, în care nu există flăcări deschise permanent (de ex. un aparat cu gaz pornit) sau alte surse potențiale de aprindere (de ex. un încălzitor electric pornit).
- Aveți în vedere faptul că agentul frigorific este inodor.
- Instalați aparatul numai în conformitate cu prevederile naționale privind instalarea.
- Respectați prevederile locale.
- Respectați dispozițiile naționale privind instalațiile de gaz.
- Instalați, utilizați şi depozitați aparatul numai într-o încăpere cu o suprafață mai mare de 4 m^2.
- Păstrați aparatul, astfel încât să nu fie posibilă apariția unor deteriorări mecanice.
- R290 este un agent frigorific conform cu prevederile europene privind mediul. Nu este permisă perforarea componentelor circuitului frigorific.
- Respectați cantitatea maximă de umplere cu agent frigorific indicată în datele tehnice.
- Nu găuriți sau ardeți.
- Nu folosiți alte mijloace decât cele recomandate de producător, pentru a accelera procesul de dejivrare sau a curăța aparatul.
- Fiecare persoană, care lucrează la circuitul de agent frigorific, trebuie să poată prezenta un atestat de calificare profesională de la un oficiu de acreditare în domeniul industrial, care atestă competențele sale cu privire la manipularea în siguranță a agenților frigorifici pe baza unui procedeu recunoscut în industrie.
- Lucrările de service pot fi executate numai conform indicațiilor producătorului. Dacă pentru lucrările de întreținere şi reparație este necesară asistență din partea altor persoane, persoana instruită cu privire la manevrarea agenților frigorifici inflamabili trebuie să supravegheze lucrările în permanență.
- Întregul circuit al agentului frigorific este un sistem închis ermetic, care nu necesită întreținere şi trebuie întreținut, respectiv reparat numai de către o firmă specializată în tehnica frigului şi climatizării sau de către producător.

Utilizarea conform destinației

Utilizați aparatul exclusiv pentru uscarea și dezumidificarea aerului din încăperi, cu respectarea datelor tehnice.

Aparatul poate fi utilizat suplimentar şi ca uscător de rufe de cameră, pentru asistență la uscarea rufelor ude.

Utilizarea conform destinației include:

- dezumidificarea și uscarea:
  - camerelor de locuit, dormitoarelor și pivnițelor
  - camerelor de baie
  - caselor de vacanță, rulotelor
- menținerea permanent uscată a:
  - depozitelor, arhivelor, laboratoarelor, garajelor
  - vestiarelor etc.

O altă utilizare a aparatului decât utilizarea conform destinației este considerată utilizare eronată.

Utilizare eronată rezonabilă inerentă

- Aparatul nu este destinat utilizării industriale.
- Nu aşezați obiecte, ca de exemplu piese de îmbrăcăminte, pe aparat.
- Nu utilizați aparatul în aer liber.
- Nu folosiți aparatul în imediata apropiere a piscinelor, căzilor de baie și dușurilor.
- Nu scufundați niciodată aparatul în apă.
- Nu efectuați modificări constructive în regie proprie, precum și adăugiri sau conversii la aparat.
- Nu instalați aparatul pe o suprafață udă respectiv inundată, de exemplu în apropierea gurilor de scurgere din pardoseală.

Calificarea personalului

Persoanele care utilizează acest aparat, trebuie:

- să dispună de cunoștințe fundamentale privind manevrarea în siguranță a aparatelor electrice.
- să fi citit și înțeles instrucțiunile, în special capitolul Siguranță.

Activitățile de întreținere care impun deschiderea carcasei pot fi executate numai de către o firmă specializată în tehnica frigului și climatizării sau de către producător.

Simboluri de siguranță și panouri indicatoare pe aparat

Indicație

Nu îndepărtați simbolurile de siguranță, autocolantele sau etichetele de pe aparat. Păstrați toate simbolurile de siguranță, autocolantele și etichetele în stare lizibilă.

Pe aparat sunt aplicate următoarele simboluri de siguranță și panouri indicatoare:

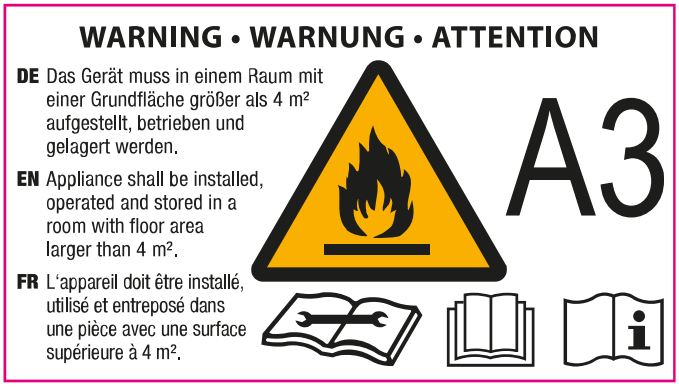

Respectați instrucțiunile

Acest simbol vă atrage atenția asupra faptului că trebuie să țineți cont de instrucțiuni.

Respectați manualul de reparație

Lucrările de evacuare, întreținere și reparație la circuitul de agent frigorific pot fi executate numai conform indicațiilor producătorului și de către persoane cu atestat de calificare profesională. Un manual de reparație corespunzător poate fi oferit de producător la cerere.

Pericole reziduale



Pericol

Agentul frigorific natural „propan” (R290)!

H220 – Gaz extrem de inflamabil.

H280 – Conține gaz sub presiune; poate exploda la încălzire.

P210 – A se feri de căldură, suprafețe fierbinți, scântei, flăcări deschise precum și alte surse de aprindere. Nu fumați.

P377 – Incendiu provocat de gazul scurs: Nu stingeți, până când nu este posibilă eliminarea fără pericol a neetanșeității.

P410+P403 – A se depozita într-un loc bine ventilat, ferit de radiația solară.



Avertisment privind tensiunea electrică

Lucrările la componentele electrice pot fi executate numai de o firmă specializată autorizată!



Avertisment privind tensiunea electrică

Pericol de electrocutare!

Aparatul nu dispune de o protecție împotriva apei. Există pericolul de electrocutare!

Nu folosiți niciodată aparatul în locuri în care este posibilă pătrunderea apei prin stropire, pulverizare sau curgere și nu-l cufundați niciodată în apă!



Avertisment privind tensiunea electrică

Înaintea tuturor lucrărilor la aparat, deconectați ștecherul de rețea de la priza de rețea!

Nu atingeți ștecherul de rețea cu mâinile umede sau ude.

Deculați cablul de rețea de la priza de rețea, apucând de ștecher.

Procedura în caz de urgență

1. Opriți aparatul.
2. Deconectați aparatul de la rețeaua electrică prin deconectarea ștecherului de rețea de la priză. Apucați de ștecăr și nu de cablu.
3. Nu reconectați un aparat defect la racordul de rețea.

Informații despre aparat

Descrierea aparatului

Aparatul dispune de un filtru HEPA integrat, care curăță aerul aspirat cu o eficiență de 95 % de polen, viruși, reziduuri de acarieni de praf, spori de ciupercă de mucegai și alți alergeni.

Ventilatorul aspiră aerul umed din încăpere prin admisia aerului, filtrul de aer integrat, filtrul HEPA, vaporizator și condensatorul din spatele acestuia. La vaporizatorul rece, aerul din încăpere este răcit până sub punctul de condensare. Vaporii de apă conținuți în aer se precipită sub formă de condens respectiv chiciură pe lamelele vaporizatorului. Aerul dezumidificat și răcit este încălzit ușor la condensator și evacuat din nou. Aerul mai uscat astfel preparat se amestecă din nou cu aerul din încăpere. Datorită permanentei circulații a aerului din încăpere prin aparat, umiditatea aerului din încăperea în care este amplasat aparatul va fi redusă.

Folosind principiul condensării, aparatul asigură o dezumidificare automată a aerului din încăperi.

În funcție de temperatura şi umiditatea relativă a aerului, apa condensată picură în permanență sau numai pe durata fazelor de condensare periodică, prin racordul de golire integrat, în rezervorul de condens aflat dedesubt. Acesta este dotat cu un flotor pentru măsurarea nivelului de umplere.

Aparatul este prevăzut cu un panou de comandă pentru deservire şi controlul funcționării.

Când se atinge nivelul maxim de umplere al rezervorului de condens sau dacă rezervorul de condens nu este introdus corect, se aprinde lampa de control a rezervorului de condens (consultați capitolul Operare) de pe panoul de comandă. Aparatul se oprește. Lampa de control a rezervorului de condens se stinge numai la reintroducerea rezervorului de condens golit.

Opțional, apa de condens poate fi golită cu ajutorul unui furtun conectat la racordul de condens.

Aparatul permite o reducere a umidității relative a aerului până la cca. 30 %.

Aparatul poate fi utilizat suplimentar şi ca uscător de rufe de cameră, pentru asistență la uscarea rufelor ude în spațiile de locuit şi spațiile de lucru.

Din cauza radiației termice dezvoltate în timpul funcționării, temperatura încăperii poate crește ușor.

Aparatul nu dispune de o protecție împotriva apei (IPX0).

Prezentarea aparatului

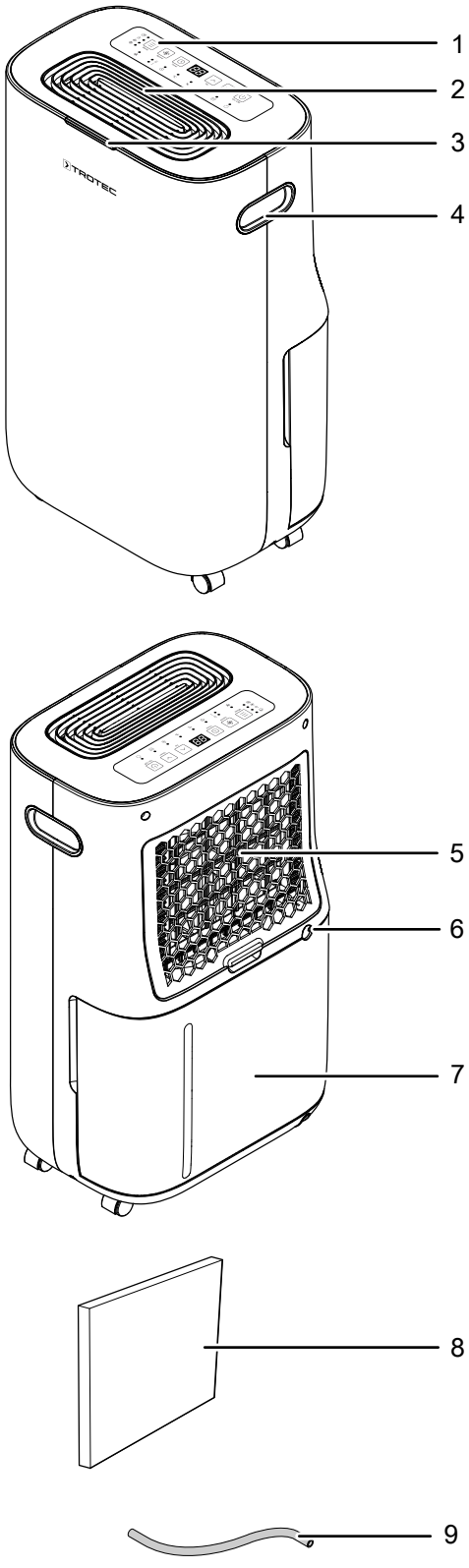

Nr.	Denumire
1	Panou de comandă
2	Evacuare aer
3	Indicator color cu LED pentru umiditatea actuală a aerului din încăpere
4	Mâner de transport
5	Admisie de aer cu filtru de aer integrat
6	Racord pentru furtunul de golire a condensului
7	Rezervor de condens
8	Filtre HEPA
9	Furtun de golire a condensului

Transport și depozitare

Indicație

Dacă depozitați sau transportați necorespunzător aparatul, acesta poate fi deteriorat.
Țineți cont de informațiile cu privire la transportul şi depozitarea aparatului.

Transport

Rețineți că există eventual prevederi suplimentare de transport pentru aparate cu agent frigorific inflamabil. Dispunerea echipamentului sau numărului maxim de componente ale aparatului, care pot fi transportate împreună, rezultă din prevederile de transport aplicabile.

Pentru un transport mai facil, aparatul este prevăzut cu un mâner.

Respectați următoarele indicații **înaintea** fiecărei transportări:

- Opriți aparatul.
- Deconectați aparatul de la rețeaua electrică prin deconectarea ștecherului de rețea de la priză. Apucați de ștecăr și nu de cablu.
- Goliți condensul rămas în aparat şi în furtunul de golire a condensului (consultați capitolul Întreținere).
- Nu folosiți cablul de rețea pe post de şnur de tractare.

Respectați următoarele indicații **după** fiecare transportare:

- Amplasați aparatul vertical după transportare.

Depozitare

Respectați următoarele indicații **înainte** de fiecare depozitare:

- Goliți condensul rămas în aparat şi în furtunul de golire a condensului (consultați capitolul Întreținere).
- Deconectați aparatul de la rețeaua electrică prin deconectarea ștecherului de rețea de la priză. Apucați de ștecăr și nu de cablu.

Când nu folosiți aparatul, respectați următoarele condiții de depozitare:

- Depozitați aparatul numai într-o încăpere cu o suprafață mai mare de 4 m^2.
- Păstrați aparatul numai în încăperi, în care nu există nicio sursă de aprindere (de exemplu flăcări deschise, un aparat cu gaz pornit, un încălzitor electric).
- Depozitați aparatul la loc uscat și protejat împotriva înghețului și căldurii.
- Depozitați aparatul în poziție verticală și într-un loc ferit de praf și radiația solară directă.
- Protejați aparatul cu o învelitoare împotriva pătrunderii prafului.
- Nu așezați alte aparate sau obiecte pe aparat, pentru a evita deteriorarea acestuia.

Montare și punere în funcțiune

Furnitură

- 1 x aparat
- 1 x furtun pentru scurgerea condensului, lungime 30 cm, diametru 10 mm
- 1 x filtru HEPA
- 1 x manual

Despachetarea aparatului

Avertisment
Există pericol de asfixiere pentru copii din cauza materialului de ambalare! Nu lăsați foliile și elementele de ambalare la îndemâna copiilor. Există pericol de moarte prin asfixiere.

1. Deschideți ambalajul de carton şi scoateți aparatul.
2. Îndepărtați complet ambalajul de pe aparat.
3. Desfăşurați complet cablul de rețea. Aveți grijă să nu fie deteriorat cablul de rețea şi nu-l deteriorați la desfăşurare.

Punerea în funcțiune

La amplasarea aparatului, respectați distanțele minime față de pereți și obiecte, conform capitolului Anexă tehnică.

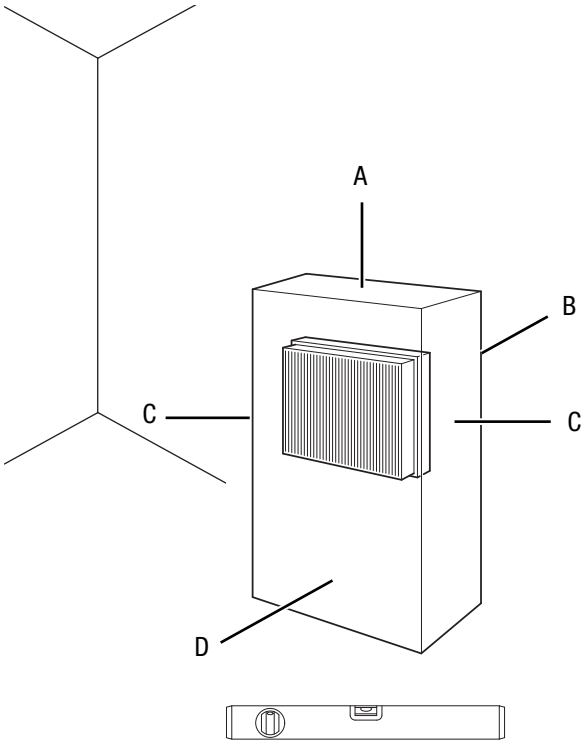

- Înainte de repunerea în funcțiune a aparatului, verificați starea cablului de alimentare. Dacă aveți dubii cu privire la starea ireproșabilă a acestuia, contactați serviciul pentru clienți.
- Amplasați aparatul numai în încăperi, în care nu este posibilă o acumulare a eventualelor scurgeri de agent frigorific.
- Amplasați aparatul numai în încăperi, în care nu există flăcări deschise permanent (de ex. un aparat cu gaz pornit) sau alte surse potențiale de aprindere (de ex. un încălzitor electric pornit).
- Amplasați aparatul în poziție verticală și stabilă, pe o suprafață orizontală și stabilă.
- Evitați locurile cu risc de împiedicare la pozarea cablului de rețea sau a altor cabluri electrice, în special la amplasarea aparatului în centrul încăperii. Folosiți punți pentru cabluri.
- Asigurați-vă că ați derulat respectiv desfășurat complet cablurile prelungitoare.
- La amplasarea aparatului păstrați o distanță suficientă față de sursele de căldură.
- Aveți grijă ca fluxul de aer să nu fie blocat de perdele sau alte obiecte.

Introducerea filtrului HEPA

Indicație
Îndepărtați toate materialele de ambalaj de pe filtrul HEPA. Pentru înlocuirea filtrului, procedați în modul descris în capitolul Întreținere, la Curățarea și înlocuirea filtrului HEPA.

- Înainte de pornire, asigurați-vă că filtrul HEPA este instalat.

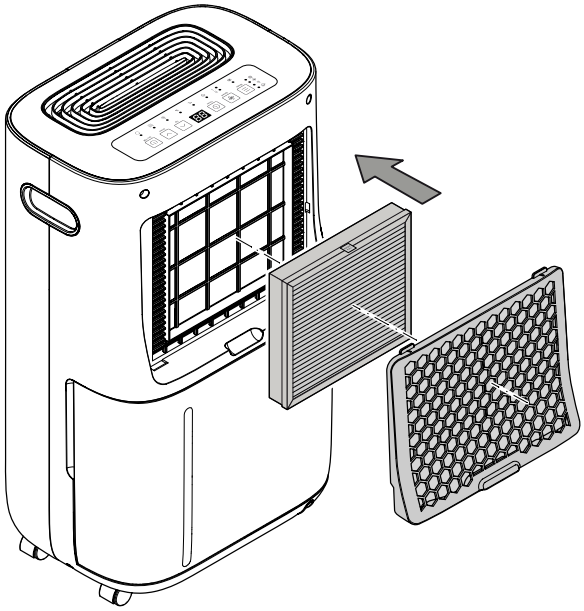

Introducerea rezervorului de condens

- Asigurați-vă că flotorul este introdus corect în rezervorul de condens.
- Asigurați-vă că rezervorul de condens este gol și introdus corect.

Conectarea cablului de rețea

- Conectați ștecherul de rețea la o priză de rețea protejată corespunzător.

Utilizarea

- Evitați să lăsați ușile și ferestrele deschise.
- Aparatul funcționează complet automat după pornire.
- Ventilatorul continuă să funcționeze în regim de dezumidificare timp de 3 minute după atingerea valorii prescrise reglate.

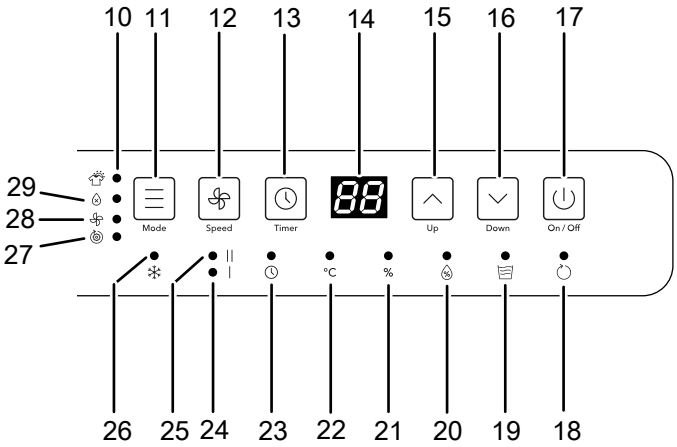

Elemente de comandă

Nr.	Denumire	Semnificație
10	LED	Luminează când este selectat regimul de funcționare Funcție de uscare a rufelor
11	Buton *Mode*	Setarea regimului de funcționare
12	Buton *Speed*	Setarea vitezei ventilatorului
13	Buton *Timer*	Oprirea automată a aparatului (1 h până la 24 h) Activează siguranța pentru copii
14	Afișaj cu segmente	Indică umiditatea relativă dorită a aerului, umiditatea actuală a aerului din încăpere, numărul de ore al temporizatorului sau temperatura
15	Buton *Up*	Creșterea umidității relative dorite a aerului/numărului de ore
16	Buton *Down*	Reducerea umidității relative dorite a aerului/numărului de ore
17	Buton *On/Off*	Pornirea sau oprirea aparatului
18	LED	Clipește, când aparatul este în modul de așteptare/ este aprins când aparatul este pornit
19	LED	Luminează când rezervorul de condens este plin, introdus incorect sau lipsește
20	LED	Luminează când este atinsă umiditatea relativă a aerului setată
21	LED *%*	Luminează când este afișată umiditatea relativă a aerului

Nr.	Denumire	Semnificație
22	LED *°C*	Luminează când este afișată temperatura din încăpere
23	LED ◷	Luminează când este activat temporizatorul
24	LED **I**	Luminează la viteză redusă a ventilatorului
25	LED **II**	Luminează la viteză ridicată a ventilatorului
26	LED ❄	Luminează când este activată dezghețarea automată
27	LED ◎	Luminează când este selectat regimul de funcționare Automat
28	LED ✣	Luminează când este selectat regimul de funcționare Ventilare
29	LED ⊗	Luminează când este selectat regimul de funcționare Dezumidificare

Avertisment privind tensiunea electrică
Pericol de electrocutare!
Aparatul nu dispune de o protecție împotriva apei.
Există pericolul de electrocutare!
Nu folosiți niciodată aparatul în locuri în care este posibilă pătrunderea apei prin stropire, pulverizare sau curgere și nu-l cufundați niciodată în apă!

Pornirea aparatului

După ce ați instalat și adus aparatul în stare operațională, în modul descris în capitolul Montaj și punere în funcțiune, LED-ul ⏻ (18) clipește și indică faptul că aparatul se află în modul de așteptare.

1. Apăsați butonul *On/Off* (17).
   ⇨ LED-ul ⏻ (18) luminează continuu.
   ⇨ Aparatul se află în regimul de funcționare activ înainte de ultima oprire.

Indicator color cu LED pentru umiditatea actuală a aerului din încăpere

Indicatorul color cu LED (3) indică, independent de regimul de funcționare, umiditatea relativă actuală a aerului prin intermediul a 3 culori.

Culoare LED	Semnificație
Albastru	Umiditate relativă a aerului sub 50%
Verde	Umiditate relativă optimă a aerului între 50% și 70%
Roșu	Umiditatea relativă a aerului egală cu/sau peste 70%

Selectarea regimurilor de funcționare

La aparat pot fi reglate următoarele regimuri de funcționare:

- Dezumidificare
- Funcție de uscare a rufelor
- Regim automat
- Ventilare

Dezumidificare

Aparatul funcționează până la atingerea umidității relative dorite a aerului din încăpere. Apoi compresorul se oprește, iar ventilatorul funcționează în continuare timp de 3 minute, înainte de a se opri. De îndată ce este depășită umiditatea dorită a aerului din încăpere, compresorul și ventilatorul pornesc din nou.

1. Apăsați butonul *MODE* (11), pentru a selecta regimul de funcționare.
   ⇨ Indicatorul regimului de funcționare curent selectat luminează intermitent.
2. Apăsați din nou butonul *MODE* (11), până când LED-ul pentru regimul de funcționare *Dezumidificare* (29) luminează intermitent.
   ⇨ LED-ul pentru regimul de funcționare selectat luminează intermitent timp de cca 5 secunde, înainte de activarea regimului de funcționare.

Reglarea umidității relative dorite a aerului din încăpere

Puteți modifica umiditatea relativă a aerului exclusiv în regimul de funcționare *Dezumidificare*.

1. Selectați umiditatea dorită a aerului din încăpere la panoul de comandă, apăsând butonul *Up* (15) sau butonul *Down* (16).
   ⇨ Domeniul de reglare este de la 30% până la 80%.
   ⇨ Valoarea reglată luminează intermitent timp de 5 secunde pe afișajul cu segmente, apoi se afișează din nou continuu umiditatea relativă actuală a aerului din încăpere.

Regim automat

În regimul automat, aparatul reglează automat umiditatea aerului din încăpere. Compresorul pornește și se oprește în funcție de necesități. LED-ul ◎ (27) luminează.

În regimul automat, ventilatorul funcționează la o treaptă redusă (LED-ul **I** luminează), iar viteza nu poate fi modificată.

Umiditatea relativă a aerului din încăpere nu poate fi setată.

Umiditatea actuală a aerului este afișată pe afișajul cu segmente (14).

Funcție de uscare a rufelor

În regimul de funcționare Funcție de uscare a rufelor, aparatul dezumidifică continuu la putere mare, indiferent de umiditatea aerului. LED-ul (10) luminează.

Viteza ventilatorului rămâne în treapta înaltă (LED-ul **II** luminează) și nu poate fi modificată.

Umiditatea relativă a aerului nu poate fi setată.

Umiditatea actuală a aerului este afișată pe afișajul cu segmente (14).

Ventilare

În regimul de ventilare, aparatul curăță aerul fără dezumidificare.

În regimul de funcționare *Ventilare* puteți selecta între viteza redusă și ridicată a ventilatorului.

Umiditatea actuală a aerului este afișată pe afișajul cu segmente (14).

1. Apăsați butonul *Speed* (12).
   ⇨ Când ventilatorul funcționează cu viteză joasă, LED-ul **I** (24) luminează.
   ⇨ Când ventilatorul funcționează cu viteză înaltă, LED-ul **II** (25) luminează.

Setarea temporizatorului

Indicație

Nu este permis ca aparatul să funcționeze nesupravegheat, într-o încăpere cu acces liber, atunci când este activ temporizatorul.

Temporizatorul permite oprirea automată după un număr predefinit de ore.

Funcția poate fi setată în toate regimurile de funcționare. Numărul orelor poate fi reglat în pași de 1 h (1 h până la maximum 24 h).

Pentru setarea temporizatorului, procedați după cum urmează:

✓ Aparatul este pornit.

1. Apăsați butonul *Timer* (13).
2. Apăsați în mod repetat butonul *Up* (15) sau butonul *Down* (16), pentru a regla numărul de ore dorit (0 până la 24).
   ⇨ Valoarea reglată luminează intermitent timp de 5 secunde pe afișajul cu segmente, apoi se afișează din nou umiditatea relativă a aerului.
   ⇨ LED-ul (23) luminează.
   ⇨ Aparatul se oprește după intervalul de timp predefinit.

Info

Dacă nu sunteți sigur la câte ore ați setat temporizatorul, puteți afișa valoarea setată printr-o scurtă apăsare pe butonul *Timer*.

Indicații privind oprirea automată:

- Oprirea manuală a aparatului dezactivează oprirea automată.
- Dacă selectați numărul de ore 0, temporizatorul este dezactivat.

Funcția Memory

Dacă reporniți aparatul, setările selectate pentru regimul de funcționare, umiditatea relativă a aerului și viteza ventilatorului sunt memorate. Temporizatorul programat nu este memorat.

Aparatul reține setările și în cazul unor pene scurte de curent. În acest caz, aparatul repornește automat. Setările anterioare, cu excepția temporizatorului, sunt memorate.

Funcția de oprire automată

Când rezervorul de condens este plin, aparatul se oprește automat. LED-ul (19) luminează. Goliți rezervorul de condens în modul descris în *Golirea rezervorului de condens*.

Funcția de blocare

Funcția de blocare blochează utilizarea butoanelor de la panoul de comandă.

1. Apăsați butonul *Timer* (13) timp de circa 2 secunde, pentru a activa siguranța pentru copii.
   ⇨ Afișajul cu segmente indică *LC*.
   ⇨ Panoul de comandă este blocat pentru apăsări.
2. Apăsați butonul *Timer* (13) timp de circa 2 secunde, dacă doriți să dezactivați siguranța pentru copii.
   ⇨ Afișajul cu segmente indică din nou umiditatea relativă a aerului.
   ⇨ Blocarea butoanelor de la panoul de comandă este anulată.

Afișarea temperaturii din încăpere

1. Apăsați butonul *Up* (15) pentru circa 3 secunde.
   ⇨ Se emite un semnal sonor, iar temperatura din încăpere este afișată intermitent pe afișajul cu segmente.
   ⇨ LED-ul *°C* (22) luminează.
   ⇨ După circa 5 secunde, afișajul cu segmente indică din nou umiditatea relativă a aerului.

Exploatarea cu furtun conectat la racordul de condens

Pentru utilizarea mai îndelungată în regim permanent sau dezumidificarea nesupravegheată, trebuie racordat la aparat furtunul de golire a condensului furnizat.

✓ Furnitura include un furtun (diametru: 10 mm).

✓ Aparatul este oprit.

1. Demontați rezervorul de condens.

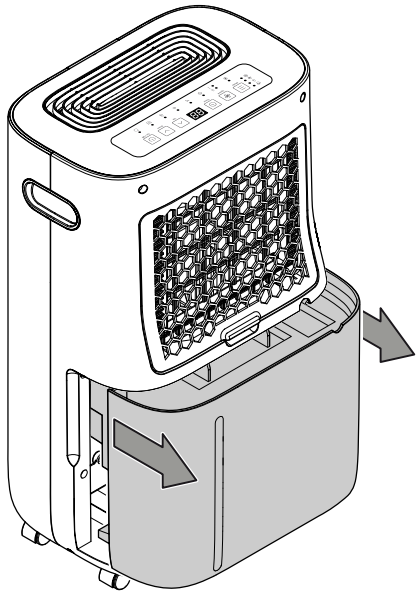

2. Introduceți un capăt al furtunului pe racordul furtunului de golire a condensului (6).

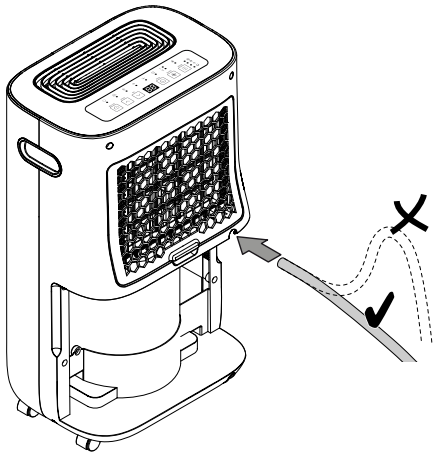

3. Reintroduceți rezervorul de condens în aparat. Asigurați-vă în plus că furtunul de golire a condensului nu a alunecat sau nu a fost tras de pe racord.
4. Introduceți celălalt capăt al furtunului, cu o pantă, într-o scurgere adecvată (de exemplu o gură de scurgere) sau un rezervor colector suficient de mare. Țineți cont că nu este permisă îndoirea furtunului și nici pozarea acestuia cu pantă ascendentă.

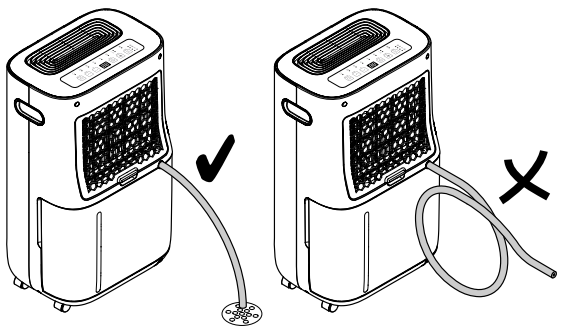

5. Îndepărtați furtunul, atunci când doriți să colectați din nou condensul prin intermediul rezervorului de condens. Lăsați furtunul să se usuce înainte de depozitare.

Dezghețarea automată

La temperaturi ambientale scăzute, vaporizatorul se poate acoperi cu gheață în timpul dezumidificării. Aparatul execută în acest caz o dezghețare automată. În timpul fazei de dezghețare, dezumidificarea este întreruptă pentru scurt timp. Ventilatorul continuă să funcționeze. Durata dezghețării poate varia. Nu opriți aparatul în timpul procesului de dezghețare automată. Nu deconectați ștecherul de rețea de la priza de rețea.

În timpul dezghețării automate, LED-ul ❄ (26) luminează.

Uscarea rufelor

Aparatul poate fi utilizat suplimentar şi ca uscător de lenjerie de cameră, pentru asistență la uscarea lenjeriei ude în spațiile de locuit sau spațiile de lucru.

La poziționarea aparatului sau a unui uscător pentru rufe respectați distanțele minime indicate în datele tehnice.

Pentru uscarea rufelor se recomandă următoarele valori de umiditate a aerului:

- Uscat pentru depozitare în dulap = 46 % umiditate relativă a aerului
- Umed pentru călcat = 58 % umiditate relativă a aerului
- Ușor uscat = 65 % umiditate relativă a aerului

Adaptați setările umidității relative a aerului de la aparat (de exemplu 60 % umiditate relativă a aerului în cazul rufelor umede pentru călcat). Dacă este cazul, folosiți un aparat de măsură pentru măsurarea umidității aerului.

Scoaterea din funcțiune

Avertisment privind tensiunea electrică
Nu atingeți ştecherul de rețea cu mâinile umede sau ude.

- Apăsați butonul *On/Off* (17), pentru a trece aparatul în modul de așteptare. LED-ul ⏻ (18) luminează intermitent.
- Deconectați aparatul de la rețeaua electrică prin deconectarea ștecherului de rețea de la priză. Apucați de ștecăr și nu de cablu.
- Goliți rezervorul de condens, respectiv vana de condens dacă este cazul.
- Curățați aparatul la nevoie conform indicațiilor din capitolul Întreținere.
- Depozitați aparatul conform indicațiilor din capitolul Transport și depozitare.

Accesorii ce pot fi comandate separat

Avertisment
Utilizați numai accesoriile și aparatele suplimentare indicate în aceste instrucțiuni.
Utilizarea altor scule sau accesorii decât cele recomandate în instrucțiuni poate însemna pericol de rănire.

Denumire	Nr. articol
Filtru HEPA Plus	7.710.000.077
Filtru de aer Plus	7.710.000.080

Erori și defecțiuni

Aparatul a fost verificat de mai multe ori pe durata procesului de producție în privința funcționării ireproşabile. Dacă apar totuşi defecțiuni în funcționare, verificați aparatul conform listei următoare.

Indicație
Așteptați cel puțin 3 minute după toate lucrările de întreținere și reparație. Reporniți aparatul numai după aceea.

Aparatul nu pornește:
- Verificați racordul la rețea.
- Verificați cablul de alimentare și ștecherul de rețea cu privire la deteriorări.
- Verificați siguranța de rețea de la locul instalării.
- Verificați poziția corectă a rezervorului de condens.
- Verificați temperatura încăperii. Respectați zona de lucru admisă a aparatului, conform datelor tehnice.
- Dacă aparatul nu pornește, dispuneți efectuarea unei verificări electrice de către o firmă specializată sau de către producător.

Aparatul funcționează, dar nu se formează condens:
- Verificați gradul de murdărire al flotorului din rezervorul de condens. Curățați rezervorul de condens dacă este necesar. Flotorul trebuie să fie mobil.
- Verificați temperatura încăperii. Respectați zona de lucru admisă a aparatului, conform datelor tehnice.
- Asigurați-vă că umiditatea relativă a aerului din încăpere corespunde datelor tehnice.
- Verificați umiditatea preselectată a aerului din încăpere. Umiditatea relativă a aerului din încăperea de amplasare trebuie să fie mai mare decât intervalul selectat. Reduceți după caz umiditatea preselectată a aerului din încăpere.
- Verificați filtrul de aer și filtrul HEPA cu privire la murdărie. Dacă este necesar, curățați respectiv înlocuiți filtrul de aer respectiv filtrul HEPA.
- Verificați gradul de murdărire al condensatorului, din exterior (consultați capitolul Întreținere). Dispuneți curățarea condensatorului murdar de către o firmă specializată sau de către producător.

Aparatul este zgomotos respectiv vibrează:
- Verificați dacă aparatul este amplasat vertical și stabil.

Prezintă scurgeri de condens:
- Verificați aparatul cu privire la neetanşeități.

Compresorul nu pornește:
- Verificați temperatura încăperii. Respectați zona de lucru admisă a aparatului, conform datelor tehnice.
- Asigurați-vă că umiditatea relativă a aerului din încăpere corespunde datelor tehnice.
- Verificați umiditatea preselectată a aerului din încăpere. Umiditatea relativă a aerului din încăperea de amplasare trebuie să fie mai mare decât intervalul selectat. Reduceți după caz umiditatea preselectată a aerului din încăpere.
- Verificați dacă s-a declanșat protecția contra supraîncălzirii a compresorului. Deconectați aparatul de la rețeaua de alimentare și lăsați-l să se răcească pentru circa 10 minute, înainte de a-l conecta la loc la rețeaua de alimentare.
- Aparatul execută eventual o dezghețare automată. În timpul dezghețării automate nu are loc dezumidificarea.

Aparatul se încălzește excesiv, este zgomotos, respectiv prezintă pierderi de putere:
- Verificați gradul de murdărire a aparatului, din exterior (consultați capitolul Întreținere). Dispuneți curățarea interiorului murdar al aparatului de către o firmă specializată în tehnica frigului și climatizării sau de către producător.

Aparatul nu funcționează ireproșabil după verificări:

Contactați serviciul pentru clienți. Eventual duceți aparatul pentru reparație la o firmă specializată în tehnica frigului și climatizării sau la producător.

Întreținere

Intervale de întreținere

Interval de întreținere și îngrijire	înaintea fiecărei puneri în funcțiune	la nevoie	cel puțin la fiecare 2 săptămâni	cel puțin la fiecare 4 săptămâni	cel puțin la fiecare 6 luni	cel puțin anual
Verificați admisia și evacuarea aerului cu privire la murdărie și corpuri străine, curățați-le dacă este cazul	X			X		
Curățare exterioară		X				X
Verificați vizual interiorul aparatului cu privire la murdărie		X				X
Verificați filtrul de aer cu privire la murdărie și corpuri străine, curățați respectiv înlocuiți după caz	X		X			
Schimbați filtrul de aer					X	
Înlocuirea și curățarea filtrului HEPA		X				X
Verificați dacă există deteriorări	X					
Verificați șuruburile de fixare		X				X
Probă de funcționare						X
Golire și curățare rezervor de condens și/sau furtun de golire		X				

Proces-verbal de întreținere şi îngrijire

Tip aparat: .....

Număr aparat: .....

Interval de întreținere și îngrijire	1	2	3	4	5	6	7	8	9	10	11	12	13	14	15	16
Verificați admisia și evacuarea aerului cu privire la murdărie și corpuri străine, curățați-le dacă este cazul																
Verificați filtrul de aer cu privire la murdărie și corpuri străine, curățați respectiv înlocuiți după caz																
Curățare exterioară																
Verificați vizual interiorul aparatului cu privire la murdărie																
Schimbați filtrul de aer																
Înlocuirea și curățarea filtrului HEPA																
Verificați dacă există deteriorări																
Verificați șuruburile de fixare																
Probă de funcționare																
Golire și curățare rezervor de condens și/sau furtun de golire																
Observații																

1. Data: ..... Semnătura:	2. Data: ..... Semnătura:	3. Data: ..... Semnătura:	4. Data: ..... Semnătura: .....
5. Data: ..... Semnătura:	6. Data: ..... Semnătura:	7. Data: ..... Semnătura:	8. Data: ..... Semnătura: .....
9. Data: ..... Semnătura:	10. Data: ..... Semnătura:	11. Data: ..... Semnătura:	12. Data: ..... Semnătura: .....
13. Data: ..... Semnătura:	14. Data: ..... Semnătura:	15. Data: ..... Semnătura:	16. Data: ..... Semnătura: .....

Activități înainte de începerea întreținerii

Avertisment privind tensiunea electrică
Nu atingeți ştecherul de rețea cu mâinile umede sau ude.

- Opriți aparatul.
- Deconectați aparatul de la rețeaua electrică prin deconectarea ștecherului de rețea de la priză. Apucați de ștecăr și nu de cablu.

Avertisment privind tensiunea electrică
Activitățile care impun deschiderea aparatului pot fi executate numai de către firme de specialitate autorizate sau de către producător.

Circuitul de agent frigorific

A3 **Pericol**
Agentul frigorific natural „propan” (R290)!
H220 – Gaz extrem de inflamabil.
H280 – Conține gaz sub presiune; poate exploda la încălzire.
P210 – A se feri de căldură, suprafețe fierbinți, scântei, flăcări deschise precum și alte surse de aprindere. Nu fumați.
P377 – Incendiu provocat de gazul scurs: Nu stingeți, până când nu este posibilă eliminarea fără pericol a neetanșeității.
P410+P403 – A se depozita într-un loc bine ventilat, ferit de radiația solară.

- Întregul circuit al agentului frigorific este un sistem închis ermetic, care nu necesită întreținere și trebuie întreținut, respectiv reparat numai de către o firmă specializată în tehnica frigului și climatizării sau de către producător.

Simboluri de siguranță și panouri indicatoare pe aparat

Verificați în mod regulat simbolurile de siguranță și panourile indicatoare de pe aparat. Înlocuiți simbolurile de siguranță ilizibile!

Curățarea carcasei

Curățați carcasa cu o lavetă umectată, moale, fără scame. Aveți grijă să nu pătrundă umezeală în carcasă. Asigurați-vă că umiditatea nu poate intra în contact cu componentele electrice. Nu folosiți pentru umectarea lavetei detergenți agresivi, cum ar fi sprayuri de curățare, solvenți, detergenți cu alcool sau substanțe abrazive.

Verificați vizual interiorul aparatului cu privire la murdărie

1. Îndepărtați capacul cu filtru de aer integrat.
2. Luminați cu o lanternă în orificiile aparatului.
3. Verificați interiorul aparatului cu privire la murdărie.
4. Dacă observați un strat gros de praf, dispuneți curățarea interiorului aparatului de către o firmă specializată în tehnica frigului și climatizării sau de către producător.
5. Reinstalați capacul cu filtru de aer integrat.

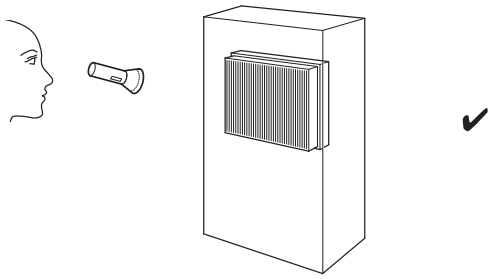

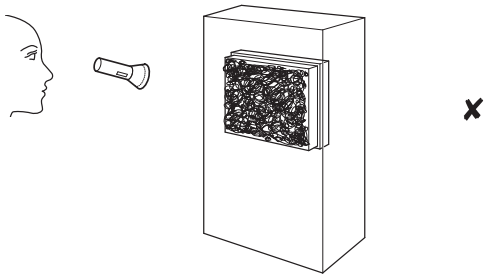

Curățarea și înlocuirea filtrului HEPA

Indicație
Nu utilizați aparatul fără filtrul HEPA montat!

Indicație
Filtrul HEPA nu poate fi spălat și trebuie înlocuit, dacă este necesar.

Indicație
Durata de viață a filtrului HEPA depinde de condițiile ambientale precum și de durata de utilizare a aparatului.

- Filtrul HEPA trebuie curățat sau înlocuit, dacă este puternic colmatat. Acest lucru se manifestă, de exemplu, prin performanțe reduse (consultați capitolul Erori și defecțiuni).
- Înainte de pornire, asigurați-vă că filtrul HEPA este instalat.

Durata de utilizare este de circa 1 an, în funcție de nivelul de contaminare al aerului.

Dacă este necesar, efectuați o inspecție vizuală a filtrului HEPA cu privire la colmatare.

1. Îndepărtați capacul admisiei de aer.

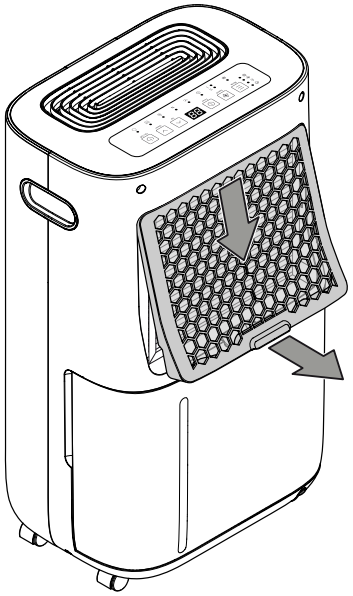

2. Scoateți filtrul HEPA din aparat, trăgând de eclisă.

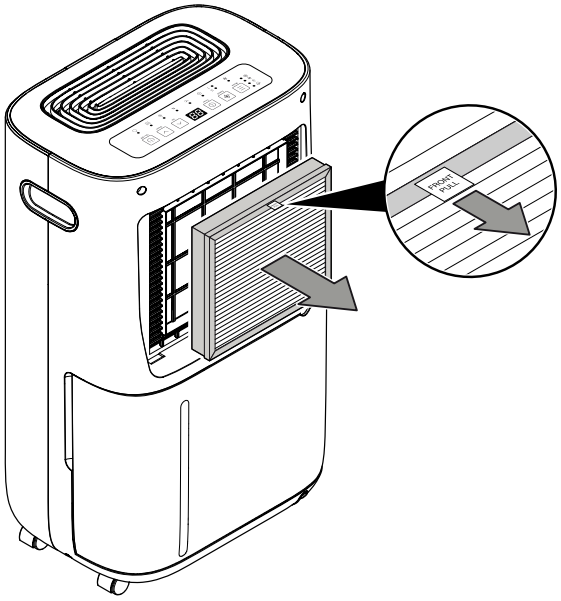

3. În caz de colmatare ușoară, curățați filtrul HEPA utilizând o lavetă uscată, care nu lasă scame. Dacă este puternic colmatat, eliminați filtrul HEPA la deșeuri, în conformitate cu legislația națională, și scoateți noul filtru HEPA din punga din plastic.

4. Reintroduceți filtrul HEPA curățat respectiv nou în aparat. Asigurați-vă că eclisa se află în poziția indicată.

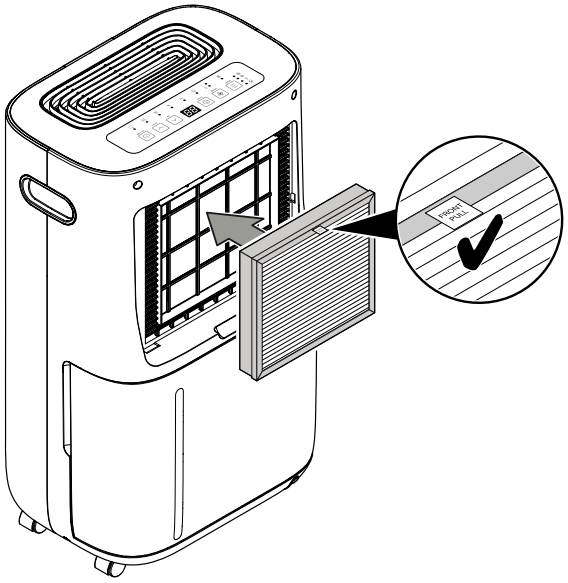

5. Introduceți la loc capacul admisiei de aer.

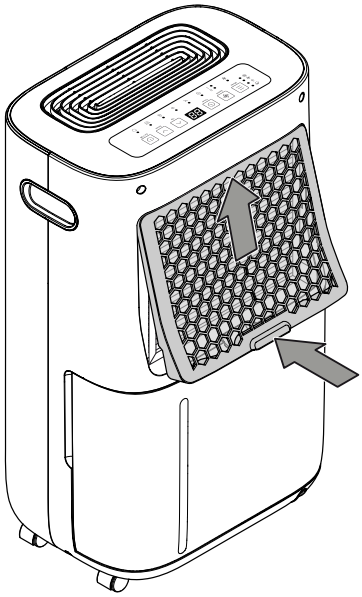

Curățarea filtrului de aer

Indicație

Asigurați-vă că filtrul de aer integrat nu este uzat sau deteriorat. Înainte de reintroducerea filtrului de aer, asigurați-vă că acesta este intact și uscat!

Aparatul dispune de un filtru de aer (prefiltru), care este integrat în capacul admisiei de aer.

Filtrul trebuie curățat de îndată ce se murdărește. Murdăria se manifestă, de exemplu, prin performanțe reduse (consultați capitolul Erori și defecțiuni).

1. Îndepărtați capacul admisiei de aer.

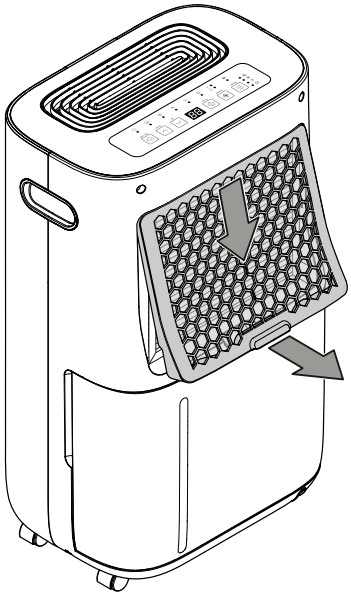

2. Curățați capacul și filtrul integrat cu o lavetă moale, fără scame, ușor umectată. Dacă filtrul este foarte murdar, curățați-l cu apă caldă amestecată cu un detergent neutru.

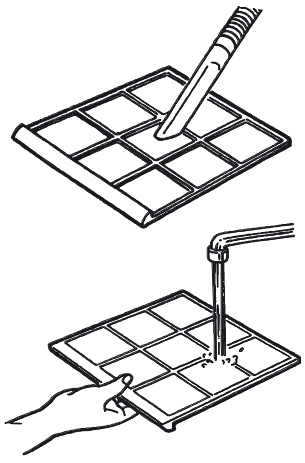

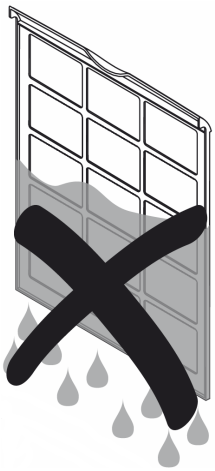

3. Lăsați filtrul să se usuce complet. Nu introduceți capacul admisiei de aer în aparat cu un filtru umed!

4. Introduceți capacul admisiei de aer în aparat.

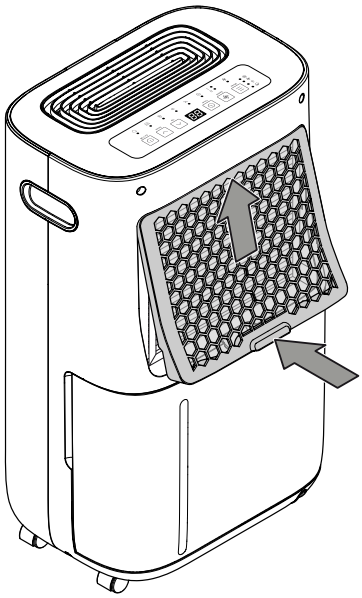

Goliți rezervorul de condens

Dacă rezervorul de condens este plin sau este introdus incorect, luminează LED-ul ≋ (19).

1. Scoateți rezervorul de condens din aparat.

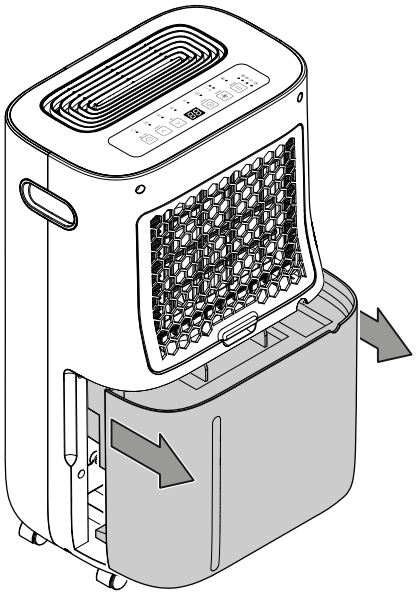

2. Goliți rezervorul de condens într-o scurgere adecvată, de exemplu într-un WC, o chiuvetă sau un lavoar.

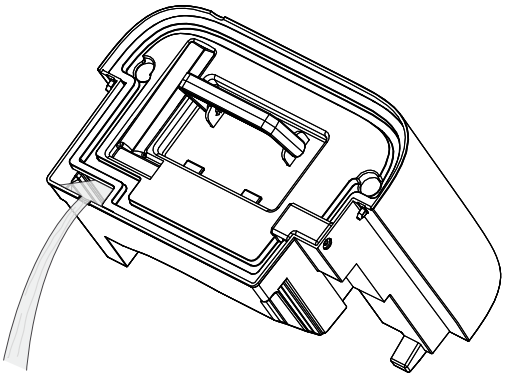

3. Spălați rezervorul cu apă curată. Curățați rezervorul cu un detergent neagresiv (nu folosiți detergent de spălat vase!).
4. Reintroduceți rezervorul de condens în aparat.
   Nu deteriorați flotorul la introducerea și scoaterea rezervorului de condens.
   Asigurați-vă că flotorul este poziționat corect.
   Asigurați-vă că rezervorul de condens este introdus corect, în caz contrar aparatul nu poate fi repornit.

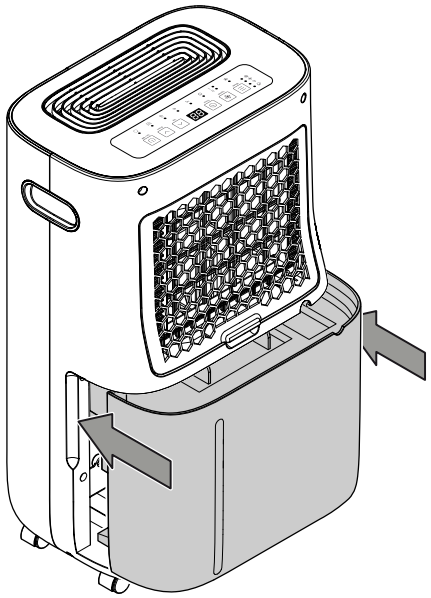

Activități după întreținere

Dacă doriți să continuați utilizarea aparatului:

- Reconectați aparatul, prin introducerea fișei în priză.

Dacă nu utilizați aparatul o perioadă mai îndelungată:

- Depozitați aparatul conform indicațiilor din capitolul Transport și depozitare.

Anexă tehnică

Date tehnice

Parametru	Valoare
Model	**TTK 70 HEPA (Plus)**
Capacitate de dezumidificare max.	20 l / 24 h
Capacitate de dezumidificare la 30 °C / 80 % umiditate rel.	18 l / 24 h*
Debit de aer	140 m^3/h
Domeniu de funcționare (temperatură)	5 °C până la 32 °C
Domeniu de funcționare (umiditate relativă a aerului)	30 % până la 80 % umiditate rel.
Presiune pe partea de aspirare	1,2 MPa
Presiune pe partea de evacuare	2,5 MPa
Presiune max. admisă	2,5 MPa
Conexiune la rețea	220-240 V / 50 Hz
Putere consumată max.	420 W
Curent nominal	1,91 A
Siguranță	T 3,15 A
Clasă de protecție	IPX0
Agent frigorific	R290
Cantitate de agent frigorific	60 g
Factor GWP	3
Echivalent CO_2	0,00018 t
Rezervor de apă	6,5 l
Nivel de presiune acustică	48 dB(A)
Dimensiuni (lungime x lățime x înălțime)	225 x 340 x 565 mm
Distanța minimă față de pereți și obiecte	
A: sus	50 cm
B: spate	50 cm
C: lateral	50 cm
D: față	50 cm
Greutate	13 kg

*Capacitate de dezumidificare la 30 °C / 80% umid. rel. cu filtru HEPA 15 l / 24 h

Schemă electrică

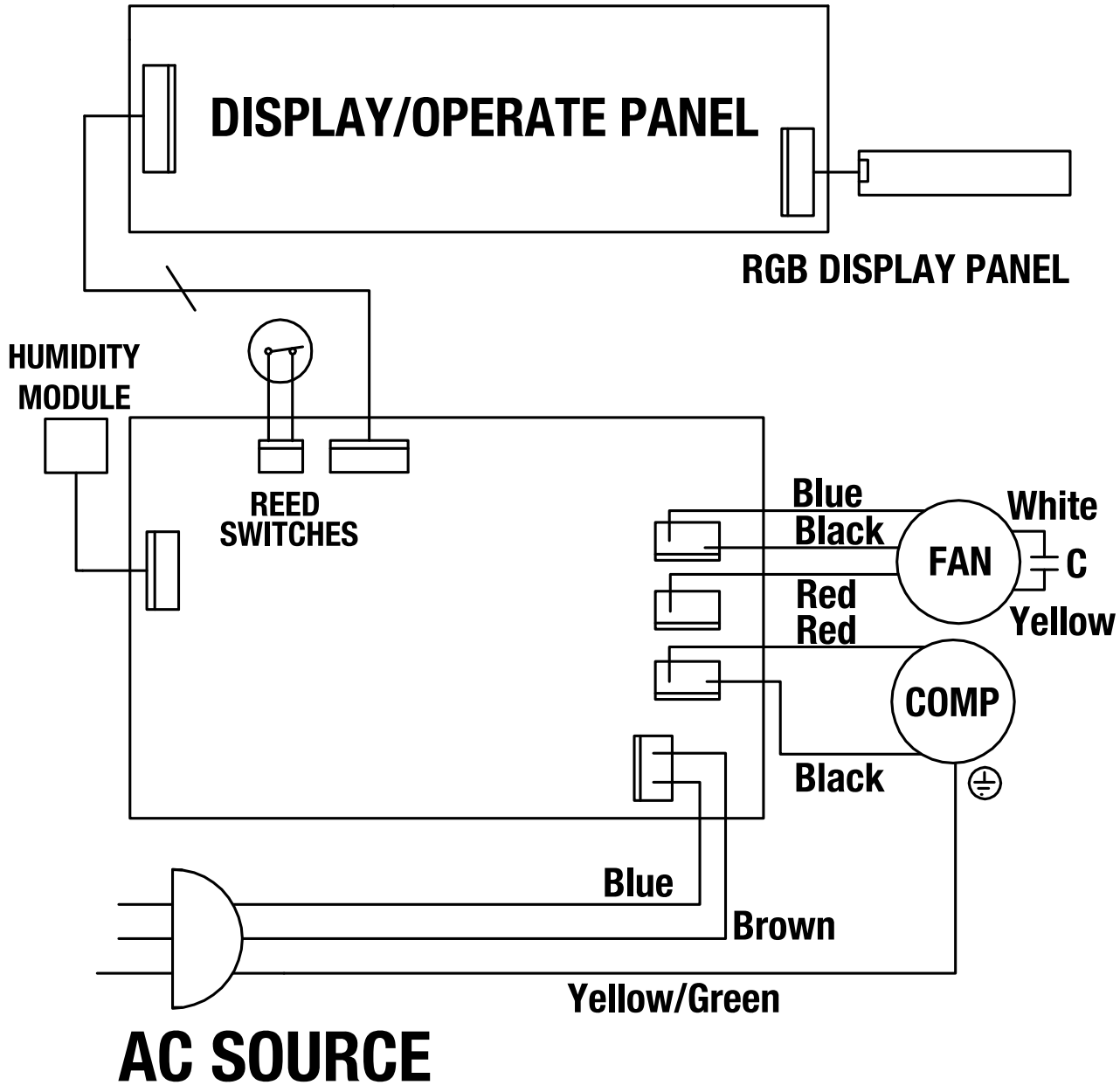

Vedere de ansamblu a pieselor de schimb

Info

Numerele de poziție ale pieselor de schimb diferă de numerele de poziție ale componentelor folosite în cadrul instrucțiunilor de exploatare.

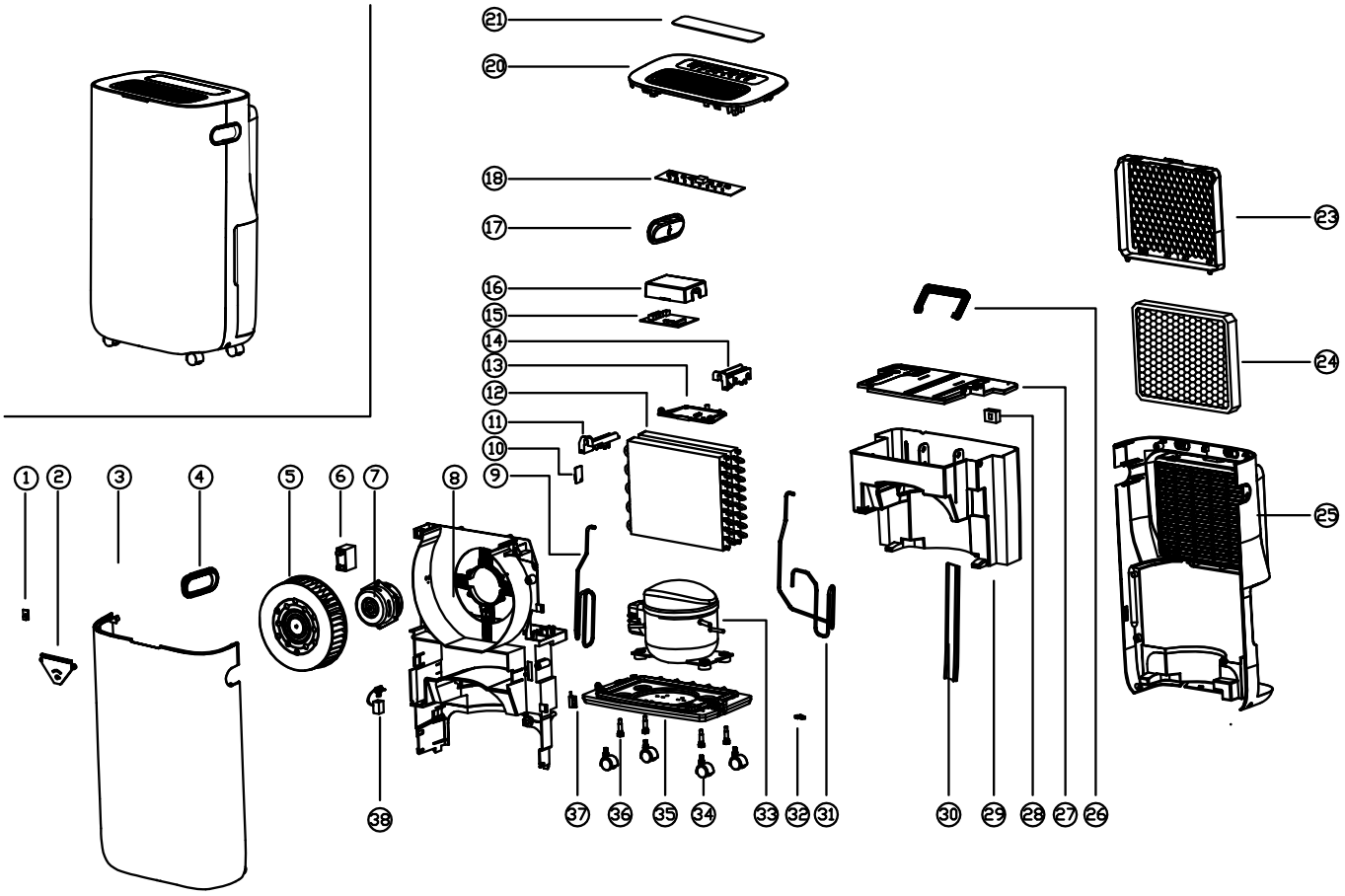

Lista pieselor de schimb

No.	Spare part	No.	Spare part	No.	Spare part
1	LED Lamp	12	Condenser & Evaporator	25	Back Cover (H)
2	Guided Light	13	Electrical Box	26	Handle
3	Front Cover	14	Fixed Mount (R)	27	Tank Cover
4	Handle (R)	15	Main PCB	28	Floating Switch
5	Wind Wheel	16	Electrical Cover	29	Water Tank
6	Capacitor	17	Handle (L)	30	Water Level Mark
7	Motor	18	Control PCB	31	Exhaust Pipe
8	Main Body	20	Top Cover	32	Block
9	Return Pipe	21	Panel Sticker	33	Compressor Assembly
10	Sensor	23	Inlet Frame incl. Air Filter	34	Universal Wheel
11	Fixed Mount (L)	24	HEPA-Filter (H)	35	Chassis

Evacuare la deșeuri

Eliminați întotdeauna ambalajele la deșeuri în mod ecologic și în conformitate cu dispozițiile în vigoare privind eliminarea la deșeuri.



Simbolul unei pubele de gunoi barate indică faptul că acest aparat și componentele aferente, după caz, în conformitate cu Directiva privind deșeurile de echipamente electrice și electronice (2012/19/UE) și reglementările naționale, nu trebuie aruncate la gunoiul menajer la sfârșitul duratei de viață.

Pentru returnarea gratuită sunt disponibile în apropiere puncte de colectare pentru deșeuri de echipamente electrice și electronice. Adresele pot fi obținute de la administrația locală. Pentru multe țări UE, puteți să vă informați și de pe pagina noastră web https://hub.trotec.com/?id=45090 cu privire la alte metode de returnare. În caz contrar, adresați-vă unei societăți de reciclare a deșeurilor de echipamente, autorizate în țara dumneavoastră.

Prin colectarea separată a aparatelor electrice și electronice uzate se permite refolosirea, valorificarea materiilor prime respectiv alte forme de valorificare a aparatelor vechi precum și evitarea consecințelor negative asupra mediului și sănătății oamenilor ale evacuării la deșeuri a eventualelor substanțe periculoase conținute în aparate.

Lăsați eliminarea regulamentară la deșeuri a agentului frigorific propan din aparat în seama firmelor cu certificare corespunzătoare, corespunzător legislației naționale (Catalogul european al tipurilor de deșeuri 160504).

Trotec GmbH

Grebbener Str. 7
52525 Heinsberg
Germany
+49 2452 962-0
+49 2452 962-200

online@trotec.com
www.trotec.com