TTK 70 HEPA



PL

INSTRUKCJA OBSŁUGI
OSUSZACZ POWIETRZA

TROTEC

TRT-BA-TTK70HEPA-TC211001TRT09-005-PL

Spis treści

Wskazówki dotyczące korzystania z tej instrukcji 2

Bezpieczeństwo 2

Informacje dotyczące urządzenia 5

Transport i składowanie 7

Montaż i uruchomienie 7

Obsługa 9

Wyposażenie dodatkowe na zamówienie 12

Błędy i usterki 13

Konserwacja 14

Załącznik techniczny 18

Utylizacja 21

Wskazówki dotyczące korzystania z tej instrukcji

Symbole

A3 **Niebezpieczeństwo**
Ten symbol wskazuje na zagrożenie zdrowa i życia osób, wynikające z obecności palnego gazu.

Ostrzeżenie
To słowo oznacza średnie zagrożenie mogące spowodować poważne obrażenia ciała lub śmierć.

Ostrzeżenie przed napięciem elektrycznym
Ten symbol wskazuje na zagrożenie zdrowa i życia osób, wynikające z obecności napięcia elektrycznego.

Wskazówka
To słowo oznacza ważne informacje (np. możliwe szkody materialne), nie wiążące się z zagrożeniem.

Informacja
Wskazówki oznaczone tym symbolem są pomocne w szybkim i bezpiecznym wykonaniu czynności roboczych.

Zastosuj się do treści instrukcji obsługi
Wskazówki oznaczone tym symbolem przypominają o konieczności zapoznania się z treścią instrukcji.

Aktualna wersja instrukcji dostępna jest pod następującym adresem internetowym:

TTK 70 HEPA

https://hub.trotec.com/?id=45721

Bezpieczeństwo

Przed uruchomieniem urządzenia zapoznaj się z treścią instrukcji obsługi i przechowuj ją w pobliżu miejsca pracy urządzenia!

Ostrzeżenie
Przeczytaj wszystkie wskazówki dotyczące bezpieczeństwa i zalecenia.
Niezastosowanie się do treści wskazówek dotyczących bezpieczeństwa i zaleceń może spowodować porażenie elektryczne, pożar oraz/lub poważne obrażeń ciała.
Przechowuj wszystkie wskazówki dotyczące bezpieczeństwa i zalecenia w celu ich wykorzystania w przyszłości.
Urządzenie może być obsługiwane przez dzieci od 8 roku życia oraz osoby o zmniejszonych zdolnościach fizycznych, sensorycznych lub mentalnych lub osoby nieposiadające odpowiedniego doświadczenia i wiedzy, pod warunkiem zapewnienia nadzoru lub przeszkolenia dotyczącego bezpiecznego wykorzystania urządzenia oraz pod warunkiem zrozumienia przez te osoby zagrożeń wynikających z eksploatacji.
Urządzenie nie może być wykorzystywane przez dzieci do zabawy. Czyszczenie i konserwacja nie mogą być wykonywane przez dzieci pozbawione nadzoru.

- Eksploatacja i ustawianie urządzenia w pomieszczeniach lub obszarach, w których panuje zagrożenie eksplozją, jest zabroniona.
- Nie eksploatuj urządzenia w pomieszczeniach, w których panuje agresywna atmosfera.
- Ustaw urządzenie w stabilnej pozycji pionowej na płaskim, poziomym podłożu.
- Po myciu na mokro odczekaj do wyschnięcia urządzenia. Nie eksploatuj mokrego urządzenia.
- Nie eksploatuj ani nie obsługuj urządzenia mokrymi rękoma.
- Nie kieruj na urządzenie bezpośredniego strumienia wody.
- Nie przykrywaj pracującego urządzenia.
- Nigdy nie siadaj na urządzeniu.

- Urządzenie nie jest zabawką. Utrzymuj dzieci i zwierzęta z dala od urządzenia.
- Od czasu do czasu sprawdzaj stan urządzenia w trakcie jego pracy.
- Przed każdorazowym wykorzystaniem urządzenia sprawdź, czy jego wyposażenie oraz elementy przyłączeniowe nie są uszkodzone. Nie eksploatuj uszkodzonych urządzeń lub podzespołów.
- Upewnij się, że wszystkie zewnętrzne przewody elektryczne urządzenia są zabezpieczone przez uszkodzeniami (np. przez zwierzęta). W żadnym wypadku nie eksploatuj urządzenia z uszkodzonym przewodem lub przyłączem sieciowym!
- Przyłącze prądowe musi odpowiadać parametrom zawartym w załączniku technicznym.
- Włącz wtyczkę do gniazda zasilania wyposażonego w uziemienie.
- Dobierz przedłużacz uwzględniając moc urządzenia, konieczną długość oraz przeznaczenie urządzenia. Całkowicie rozwiń przedłużacz. Unikaj przeciążenia elektrycznego.
- W przypadku stwierdzenia uszkodzenia wtyczek lub przewodów, w żadnym wypadku nie eksploatuj urządzenia.
  W przypadku urządzenia przewodu zasilania urządzenia, w celu uniknięcia zagrożenia, naprawa może być wykonana wyłącznie przez producenta lub serwis producenta albo wykwalifikowanego pracownika.
  Uszkodzone przewody elektryczne stanowią poważne zagrożenie dla zdrowia.
- Przed rozpoczęciem przeprowadzania czynności konserwacyjnych lub napraw urządzenia wyciągnij wtyczkę zasilania z gniazda.
- Gdy urządzenie nie jest eksploatowane, wyłącz je i wyciągnij wtyczkę zasilającą z gniazda.
- W trakcie ustawiania urządzenia zastosuj się do wskazówek dotyczących minimalnej odległości do innych przedmiotów oraz do zaleceń dotyczących warunków składowania i zastosowania zgodnie z „Załącznikiem technicznym".
- Upewnij się, że wlot i wylot powietrza są drożne.
- Upewnij się, że wlot powietrza nie jest zanieczyszczony lub niedrożny luźnymi obiektami.
- Nigdy nie wkładaj do urządzenia innych przedmiotów lub części ciała.
- Nie zdejmuj znaków bezpieczeństwa, naklejek lub etykiet. Utrzymuj wszystkie znaki bezpieczeństwa, naklejki oraz etykiety w dobrym stanie.
- Przewoź urządzenie wyłącznie w pozycji pionowej, po uprzednim opróżnieniu zbiornika lub wanny kondensatu lub węża odprowadzenia kondensatu.
- Przed rozpoczęciem składowania lub transportu całkowicie usuń kondensat. Nie pij kondensatu. Zagrożenie zdrowia!
- Stosuj oryginalne części zamienne. W przeciwnym przypadku prawidłowa i bezpieczna eksploatacja urządzenia nie może być zagwarantowana.

Instrukcje bezpieczeństwa dotyczące urządzeń z łatwopalnymi czynnikami chłodniczymi

- Ustawiaj urządzenie wyłącznie w pomieszczeniach, w których nie może dojść do zalegania ew. wyciekłego środka chłodniczego. Pomieszczenia pozbawione wentylacji, w których urządzenie jest zainstalowane lub magazynowane, muszą w konstrukcyjny sposób eliminować zagrożenie gromadzenia się ewentualnie wyciekłego środka chłodniczego. Celem jest uniknięcie zagrożenia pożarem lub wybuchem w wyniku zapłonu środka chłodniczego, spowodowane go przez piece elektryczne, płyty grzewcze lub inne źródła zapłonu.

Ostrzeżenie

- Ustawiaj urządzenie wyłącznie w pomieszczeniach bez występowania w nich otwartych płomieni (np. Włączone urządzenie gazowe) lub inne potencjalne źródła zapłonu (np. włączony ogrzewacz elektryczny).
- Pamiętaj, że środek chłodniczy jest bezwonny.
- Instaluj urządzenie wyłącznie zgodnie z krajowymi przepisami instalacyjnymi.
- Uwzględnij lokalne przepisy.
- Uwzględnij krajowe przepisy dotyczące instalacji gazowych.
- Instalację, obsługę i składowanie urządzenia przeprowadzaj wyłącznie w pomieszczeniu o powierzchni większej niż 4 m^2.
- Przechowuj urządzenie w sposób zapewniający jego ochronę przed uszkodzeniami mechanicznymi.
- R290 to środek chłodniczy zgodny z europejskimi przepisami dotyczącymi ochrony środowiska naturalnego. Elementy obiegu chłodniczego nie mogą być przebijane.
- Uwzględnij maksymalną ilość napełniania, podaną w rozdziale „Dane techniczne".
- Nie nawiercaj ani nie nadpalaj.
- W celu przyspieszenia rozmrażania lub oczyszczenia urządzenia nie stosuj środków innych, niż zalecane przez producenta.
- Każda osoba wyznaczona do wykonywania czynności dotyczących obiegu środka chłodniczego musi posiadać świadectwo posiadania odpowiednich umiejętności wystawione przez odpowiednią, przemysłową jednostkę akredytacji. Świadectwo to musi potwierdzać umiejętność obsługi środków chłodniczych z zastosowaniem stosowanych procedur i technologii przemysłowych.

- Czynności serwisowe mogą być przeprowadzane wyłącznie zgodnie z zaleceniami producenta. W przypadku konieczności przeprowadzenia prac konserwacyjnych i naprawczych, wymagających zaangażowania dodatkowych osób, prace te muszą być ciągle nadzorowane przez pracownika przeszkolonego w zakresie obsługi łatwopalnych środków chłodniczych.
- Obieg środka chłodniczego jest hermetycznym systemem bezobsługowy. Wykonywanie wszelkich czynności konserwacyjnych lub napraw dopuszczalne jest wyłącznie przez wykwalifikowanych techników klimatyzacji lub pracowników producenta.

Zastosowanie zgodne z przeznaczeniem

Urządzenie może być wykorzystywane wyłącznie do osuszania i zmniejszania poziomu wilgotności powietrza wewnątrz pomieszczeń, przy zachowaniu odpowiednich danych technicznych.

Urządzenie może także służyć jako osuszacz wspomagający suszenie wypranych tkanin.

Zastosowanie zgodne z przeznaczeniem obejmuje:

- osuszanie i suszenie:
  - salonów, sypialni i piwnic
  - łazienki
  - domków letniskowych, przyczep kempingowych
- utrzymanie niskiej wilgotności powietrza:
  - magazynów, archiwów, laboratoriów, garaży
  - szatni itp.

Każde zastosowanie urządzenia inne, niż zastosowanie zgodne z przeznaczeniem to przewidywalne, nieprawidłowe zastosowanie urządzenia.

Przewidywalne, nieprawidłowe zastosowanie

- Urządzenie nie jest przystosowane do użytku przemysłowego.
- Nie kładź na urządzeniu żadnych przedmiotów, np. elementów ubrań.
- Nie eksploatuj urządzenia na zewnątrz pomieszczeń.
- Nie eksploatuj tego urządzenia w bezpośredniej bliskości wanny, basenu lub prysznica.
- Nigdy nie zanurzaj urządzenia pod wodę.
- Nie dokonuj żadnych samodzielnych zmian konstrukcyjnych ani modyfikacji urządzenia.
- Nigdy nie ustawiaj urządzenia na wilgotnym lub zalanym podłożu, np. w pobliżu kratek odpływowych w posadzce.

Kwalifikacje użytkownika

Użytkownicy korzystający z urządzenia muszą:

- Podstawowe informacje dotyczące bezpiecznej eksploatacji urządzeń elektrycznych.
- Gruntownie zapoznaj się z treścią instrukcji, w szczególności z rozdziałem "Bezpieczeństwo".

Czynności konserwacyjne wymagające otwarcia obudowy mogą być przeprowadzane wyłącznie przez pracowników wykwalifikowanych w zakresie techniki klimatyzacyjnej lub przez pracowników producenta.

Znaki bezpieczeństwa i etykiety znajdujące się na urządzeniu

Wskazówka

Nie zdejmuj znaków bezpieczeństwa, naklejek lub etykiet. Utrzymuj wszystkie znaki bezpieczeństwa, naklejki oraz etykiety w dobrym stanie.

Na urządzeniu zamieszczono następujące znaki bezpieczeństwa i etykiety:

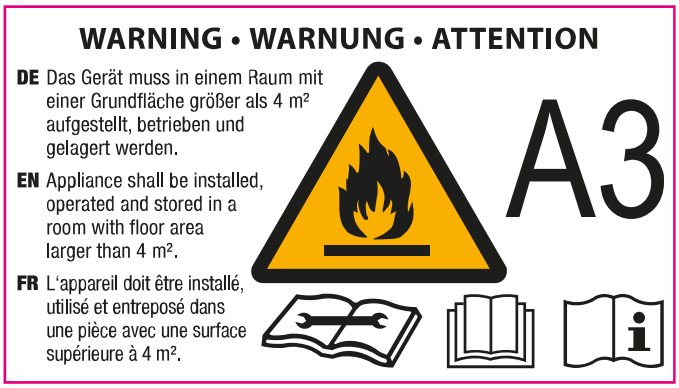

Zastosuj się do treści instrukcji obsługi
Symbol ten przypomina o konieczności zapoznania się z treścią instrukcji.

Uwzględnij treść instrukcji naprawy
Utylizację, czynności konserwacyjne i naprawcze dotyczące obiegu środka chłodniczego mogą być wykonywane wyłącznie zgodnie z zaleceniami producenta i przez pracowników o odpowiednio poświadczonych kwalifikacjach. Właściwa instrukcja naprawy może być uzyskana u producenta po złożeniu odpowiedniego zamówienia.

Inne zagrożenia



Niebezpieczeństwo

Naturalny środek chłodniczy propan (R290)!

H220 – bardzo łatwopalny gaz.
H280 – zawiera sprężony gaz, grożący eksplozją w przypadku podgrzania.
P210 – nie zbliżaj do źródeł wysokiej temperatury, iskier, otwartego płomienia oraz innych źródeł zapłonu. Palenie zabronione.
P377 – Pożar wyciekającego gazu: Nie gaś aż do całkowitego usunięcia nieszczelności.
P410+P403 – Chroń przed bezpośrednim nasłonecznieniem i przechowuj w miejscu o dobrej wentylacji.



Ostrzeżenie przed napięciem elektrycznym

Czynności dotyczące instalacji elektrycznej mogą być przeprowadzane wyłącznie przez autoryzowany zakład elektryczny.



Ostrzeżenie przed napięciem elektrycznym

Niebezpieczeństwo porażenia prądem elektrycznym! Urządzenie nie jest zabezpieczone przed wodą. Niezastosowanie się do tego zalecenia powoduje zagrożenie porażeniem elektrycznym!
Nigdy nie korzystaj z urządzenia w obszarach zagrożonych spadającymi kroplami wody, spryskaniem wodą lub przedostaniem się do urządzenia strumienia wody. Nigdy nie zanurzaj urządzenia pod wodą!



Ostrzeżenie przed napięciem elektrycznym

Przed rozpoczęciem jakichkolwiek napraw urządzenia wyciągnij wtyczkę zasilania elektrycznego z gniazda! Nie dotykaj wtyczki sieciowej wilgotnymi lub mokrymi rękami.
Odłączaj urządzenie pociągając za wtyczkę zasilania.

Postępowanie w sytuacji awaryjnej

1. Wyłącz urządzenie.
2. Odłącz urządzenie od sieci wyciągając wtyczkę z gniazda sieciowego. Chwytaj za wtyczkę, nie za kabel.
3. Nie podłączaj uszkodzonego urządzenia do zasilania.

Informacje dotyczące urządzenia

Opis urządzenia

Urządzenie jest wyposażone w zintegrowany filtr HEPA, oczyszczający zassane powietrze z dokładnością 95 % i usuwający pyłki, wirusy, roztocza, zarodniki pleśni i inne alergeny.

Wentylator zasysa wilgotne powietrze przez wlot powietrza tłoczy je przez zintegrowany filtr powietrza i filtr HEPA do parownika i znajdującego się za nim skraplacza. Skraplacz o niskiej temperaturze powietrza powoduje schłodzenie powietrza poniżej punktu rosy. Zawarta w powietrzu para wodna skrapla się na ożebrowaniu parownika. W skraplaczu schłodzone, osuszone powietrze zostaje ponownie nieco ogrzane i wyprowadzone przez wylot powietrza. W ten sposób osuszone powietrze jest ponownie mieszane z powietrzem wewnątrz pomieszczenia. W wyniku ciągłej recyrkulacji powietrza przez urządzenie, następuje zmniejszenie wilgotności powietrza wewnątrz pomieszczenia.

Urządzenie służy do osuszania pomieszczeń wykorzystując mechanizm kondensacji.

W zależności od temperatury wewnątrz pomieszczenia oraz wilgotności względnej, kondensat wody skrapla się w sposób ciągły lub tylko w trakcie okresowych faz odmrażania, a następnie przechodzi przez kanał odpływowy do zbiornika kondensatu. Zbiornik jest wyposażony w pływak służący do poziomu kondensatu.

Obsługa urządzenia i kontrola jego pracy jest możliwa za pośrednictwem panelu sterowania.

W przypadku całkowitego napełnienia się zbiornika kondensatu lub jego nieprawidłowego zamocowania, włączana jest kontrolka zbiornika (patrz rozdział "Sterowanie") na pulpicie sterowania. Urządzenie wyłącza się. Kontrolka zbiornika kondensatu wyłączy się dopiero po opróżnieniu i ponownym zamontowaniu zbiornika kondensatu.

Skondensowana woda może być także odprowadzana za pomocą węża przyłączonego do zaworu kondensatu.

Urządzenie umożliwia obniżenie wilgotności względnej do ok. 30 %.

Urządzenie może także służyć jako osuszacz wspomagający suszenie wypranych tkanin w pomieszczeniach mieszkalnych lub roboczych.

Ze względu na wytwarzane w czasie pracy ciepło, temperatura pomieszczenia może lekko wzrosnąć.

Urządzenie nie jest zabezpieczone przed wodą (IPX0).

Widok urządzenia

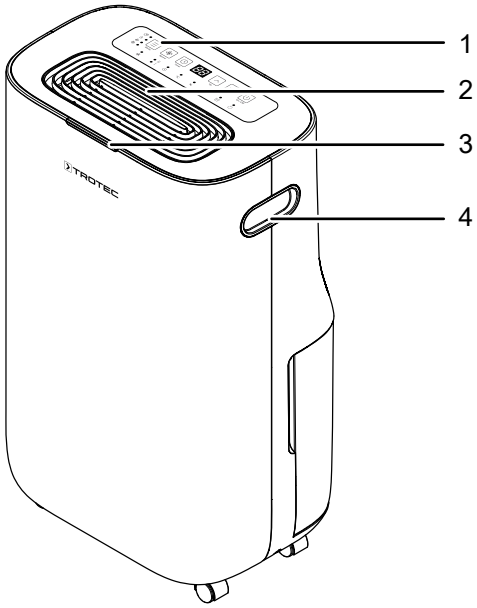

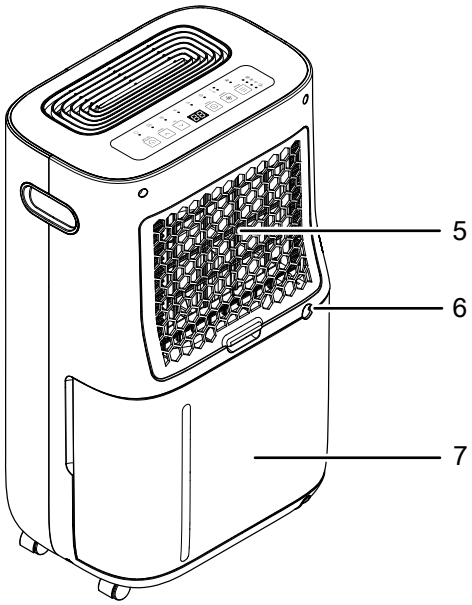

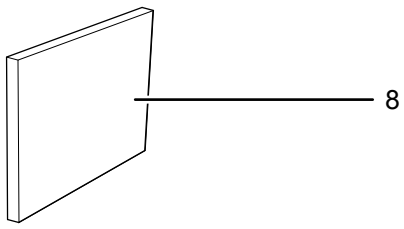



Nr	Oznaczenie
1	Panel sterowania
2	Wylot powietrza
3	Kolorowy wyświetlacz LED aktualnej wilgotności powietrza w pomieszczeniu
4	Uchwyt transportowy
5	Wlot powietrza ze zintegrowanym filtrem powietrza
6	Przyłącze węża odprowadzenia kondensatu
7	Zbiornik kondensatu
8	Filtr HEPA
9	Wąż spustowy kondensatu

Transport i składowanie

Wskazówka

Nieprawidłowe składowanie lub transportowanie urządzenia może spowodować jego uszkodzenie. Zastosuj się do informacji dotyczących transportu oraz składowania urządzenia.

Transport

Pamiętaj, że transport urządzeń zawierających łatwopalne środki chłodnicze jest objęty dodatkowymi przepisami prawnymi. Umiejscowienie wyposażenia lub maksymalna liczba elementów urządzeń transportowanych jednocześnie jest regulowana odpowiednimi przepisami transportowymi.

Przesuwanie urządzenia jest możliwe dzięki zastosowaniu uchwytu.

Każdorazowo **przed** transportem:

- Wyłącz urządzenie.
- Odłącz urządzenie od sieci wyciągając wtyczkę z gniazda sieciowego. Chwytaj za wtyczkę, nie za kabel.
- Spuść resztę kondensatu ze zbiornika i z węża odpływu (patrz rozdział "Konserwacja").
- Nie ciągnij urządzenia za przewód zasilania.

Po każdorazowym transportowaniu urządzenia zastosuj się do następujących wskazówek:

- Ustaw urządzenie w pozycji pionowej.

Magazynowanie

Przed każdorazowym rozpoczęciem składowania zastosuj się do następujących wskazówek:

- Spuść resztę kondensatu ze zbiornika i z węża odpływu (patrz rozdział "Konserwacja").
- Odłącz urządzenie od sieci wyciągając wtyczkę z gniazda sieciowego. Chwytaj za wtyczkę, nie za kabel.

W przypadku niewykorzystania urządzenia zastosuj się do następujących zaleceń dotyczących warunków składowania:

- Składowanie urządzenia przeprowadzaj wyłącznie w pomieszczeniu o powierzchni większej niż 4 m^2.
- Ustawiaj urządzenie wyłącznie w takich pomieszczeniach, w których nie znajdują się żadne źródła zapłonu (np. źródło otwartych płomieni, włączone urządzenie gazowe, ogrzewacz elektryczny).
- Składuj urządzenie w suchym otoczeniu i chroń przed mrozem i upałem.
- Przechowuj urządzenie w pozycji pionowej i w miejscu wolnym od kurzu lub bezpośredniego nasłonecznienia.
- W razie potrzeby chroń urządzenie przed kurzem stosując pokrowiec.
- W celu uniknięcia uszkodzeń, nie ustawiaj na urządzeniu innych urządzeń lub przedmiotów.

Montaż i uruchomienie

Zakres dostawy

- 1 x urządzenie
- 1 x Wąż spustowy kondensatu, długość 30 cm, średnica 10 mm,
- 1 x Filtr HEPA
- 1 x instrukcja obsługi

Wypakowanie urządzenia

Ostrzeżenie

Niebezpieczeństwo zadławienia się dzieci przez materiały opakowaniowe! Folie i elementy opakowania muszą znajdować się poza zasięgiem dzieci. Zagrożenie życia w wyniku uduszenia.

1. Otwórz karton i wyjmij urządzenie.
2. Całkowicie wyjmij urządzenie z opakowania.
3. Całkowicie rozwiń przewód zasilania. Zwróć uwagę, czy przewód nie jest uszkodzony oraz unikaj jego uszkodzenia w trakcie odwijania.

Uruchomienie

W trakcie ustawiania urządzenia zastosuj się do wskazówek dotyczących minimalnej odległości do innych przedmiotów, wyszczególnionej w rozdziale "Załącznik techniczny".

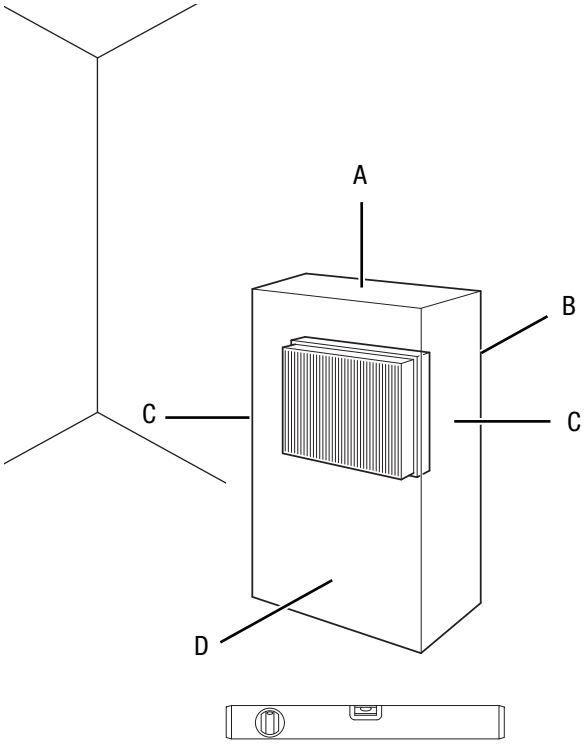

- Przed ponownym uruchomieniem urządzenia sprawdź stan przewodu zasilającego. W przypadku jakichkolwiek niejasności dotyczących jego stanu zalecamy skontaktowanie się z serwisem.
- Ustawiaj urządzenie wyłącznie w pomieszczeniach, w których nie może dojść do zalegania ew. wyciekłego środka chłodniczego.
- Ustawiaj urządzenie wyłącznie w pomieszczeniach bez występowania w nich otwartych płomieni (np. Włączone urządzenie gazowe) lub inne potencjalne źródła zapłonu (np. włączony ogrzewacz elektryczny).
- Ustaw urządzenie w stabilnej pozycji pionowej na płaskim, poziomym podłożu.
- Szczególnie w przypadku ustawienia urządzenia na środku pomieszczenia, unikaj takiego ułożenia przewodu zasilającego lub przedłużacza, które może spowodować zagrożenie przewróceniem się. Zastosuj maskownice i mostki kablowe.
- Sprawdź, czy zastosowane przedłużacze są całkowicie rozwinięte.
- W trakcie ustawiania urządzenia uwzględnij konieczność zachowania odpowiedniej odległości od źródeł ciepła.
- Sprawdź czy zasłony i inne przedmioty nie zaburzają przepływu powietrza.

Montaż filtra HEPA

Wskazówka

Zdejmij całe opakowanie z filtra HEPA. W celu wymiany filtra wykonaj czynności opisane w rozdziale „Konserwacja” w punkcie „Czyszczenie i wymiana filtra HEPA”.

- Przed włączeniem sprawdź, czy filtr HEPA został zainstalowany.

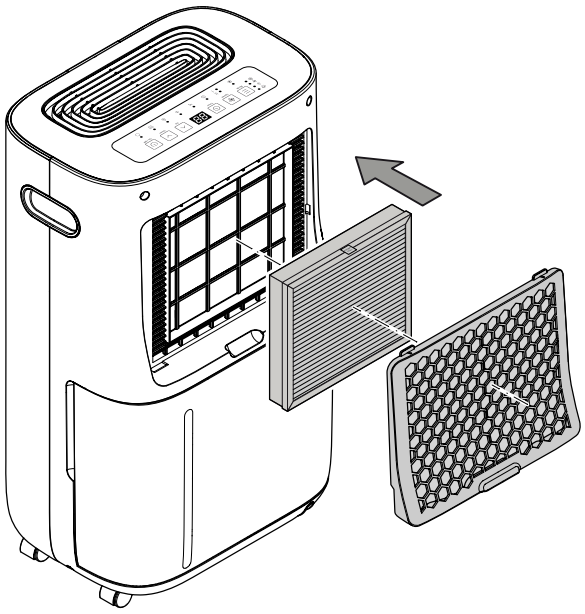

Montaż zbiornika kondensatu

- Upewnij się, że pływak w zbiorniku kondensatu został prawidłowo zamontowany.
- Upewnij się, że pusty zbiornik kondensatu został prawidłowo zamontowany.

Podłączanie przewodu

- Włącz wtyczkę do gniazda zasilania wyposażonego w uziemienie.

Obsługa

- Unikaj pozostawiania otwartych drzwi i okien.
- Po włączeniu urządzenie pracuje automatycznie.
- Po osiągnięciu ustawionej wartości zadanej, wentylator pracuje w trybie osuszania jeszcze przez 3 minuty.

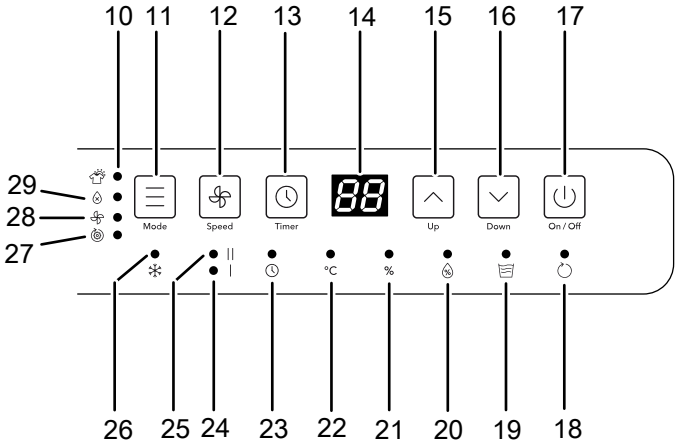

Elementy sterowania

Nr	Oznaczenie	Znaczenie
10	LED	Świeci się przy wybranym trybie funkcji suszenia prania
11	Przycisk *Tryb pracy*	Ustawienie trybu pracy
12	Przycisk *Speed*	Ustawianie prędkości pracy wentylatora
13	Przycisk *Timer*	Automatyczne wyłączanie urządzenia (1 do 24 godz) Aktywuje zabezpieczenie przed dziećmi
14	Wyświetlacz segmentowy	Wskazuje zadaną, względną wilgotność powietrza, aktualną wilgotność powietrza w pomieszczeniu, liczbę godzin timera lub temperaturę
15	Przycisk *Up*	Zwiększenie docelowej, względnej wilgotności powietrza/liczby godzin
16	Przycisk *Down*	Zmniejszenie docelowej, względnej wilgotności powietrza/liczby godzin
17	Przycisk *On/Off*	Służy do włączania lub wyłączania urządzenia
18	LED	Błyskanie sygnalizuje przejście urządzenia do trybu czuwania/ Świecenie sygnalizuje włączenie urządzenia
19	LED	Świeci się, gdy zbiornik kondensatu jest w zapełniony, nieprawidłowo zamontowany lub go brak
20	LED	Świecenie sygnalizuje osiągnięcie względnej wilgotności powietrza
21	LED *%*	Świeci się, gdy wyświetlana jest względna wilgotność powietrza
22	LED *°C*	Włączona, gdy wyświetlana jest temperatura w pomieszczeniu
23	LED	Świeci się przy aktywowanym timerze
24	LED **I**	Świeci się przy niskiej prędkości pracy wentylatora
25	LED **II**	Świeci się przy wysokiej prędkości pracy wentylatora
26	LED	Świeci się, gdy aktywowane jest automatyczne odmrażanie
27	LED	Włączenie sygnalizuje aktywność automatycznego trybu pracy
28	LED	Włączenie sygnalizuje aktywność automatycznego trybu wentylacji
29	LED	Świeci się po wybranym trybie osuszania

Ostrzeżenie przed napięciem elektrycznym

Niebezpieczeństwo porażenia prądem elektrycznym!
Urządzenie nie jest zabezpieczone przed wodą. Niezastosowanie się do tego zalecenia powoduje zagrożenie porażeniem elektrycznym!
Nigdy nie korzystaj z urządzenia w obszarach zagrożonych spadającymi kroplami wody, spryskaniem wodą lub przedostaniem się do urządzenia strumienia wody. Nigdy nie zanurzaj urządzenia pod wodą!

Włączanie urządzenia

Po uruchomieniu urządzenia zgodnie z treścią rozdziału „Montaż i uruchomienie”, dioda LED (18) błyska i sygnalizuje pracę urządzenia w trybie czuwania.

1. Naciśnij przycisk *On/Off* (17).
   ⇨ Dioda LED (18) świeci ciągle.
   ⇨ Urządzenie pracuje w takim samym trybie pracy, jak przed ostatnim wyłączeniem.

Kolorowy wyświetlacz LED aktualnej wilgotności powietrza w pomieszczeniu

Niezależnie od trybu pracy, aktualna, względna wilgotność powietrza w pomieszczeniu jest wskazywana za pomocą 3 kolorowych diod LED (3).

Kolor diody LED	Znaczenie
Niebieski	Względna wilgotność powietrza w pomieszczeniu poniżej 50 %
Zielony	Optymalna, względna wilgotność powietrza w pomieszczeniu pomiędzy 50 % a 70 %
Czerwony	Wilgotność względna w pomieszczeniu jest równa/wyższa od 70 %

Ustawianie trybu pracy

Urządzenie umożliwia uruchomienie następujących trybów pracy:

- Osuszanie
- Funkcja suszenia bielizny
- Tryb automatyczny
- Wentylacja

Osuszanie

Urządzenie pracuje aż do osiągnięcia zadanej wartości względnej wilgotności powietrza w pomieszczeniu. Następnie kompresor jest wyłączany a wentylator pracuje jeszcze przez 3 minuty. Po przekroczeniu wymaganej wartości wilgotności powietrza w pomieszczeniu, kompresor i wentylator są ponownie włączane.

1. Naciśnij przycisk wyboru funkcji *MODE* (11) w celu wybrania odpowiedniego trybu pracy.
   ⇨ Wskazanie dla aktualnie wybranego trybu pracy miga.
2. Kilkukrotnie naciskaj przycisk *MODE* (11) aż do włączenia się diody LED trybu osuszania *Dry* (29).
   ⇨ Dioda wybranego trybu pracy błyska przez ok. 5 sekund przed jego aktywowaniem.

Ustawianie żądanej względnej wilgotności powietrza w pomieszczeniu

Zmiana względnej wilgotności powietrza w pomieszczeniu możliwa jest wyłącznie w trybie *Osuszanie*.

1. Ustaw wybraną wilgotność powietrza w pomieszczeniu naciskając na panelu sterowania przycisk *Up* (15) lub przycisk *Down* (16).
   ⇨ Zakres ustawienia wynosi od 30 % do 80 %.
   ⇨ Ustawiona wartość błyska przez 5 sekund na wyświetlaczu segmentowym, następnie ciągle wyświetlana będzie aktualna, względna wilgotność w pomieszczeniu.

Tryb automatyczny

W trybie automatycznym urządzenie automatycznie reguluje wilgotność powietrza w pomieszczeniu. W razie potrzeby kompresor wyłącza i wyłącza się automatycznie. Dioda LED (27) jest włączona.

W trybie automatycznym, prędkość wentylatora jest utrzymywana na niskim poziomie (dioda LED **I** jest włączona) a jej zmiana nie jest możliwa.

Zmiana względnej wilgotności powietrza nie jest możliwa.

Aktualna wartość wilgotności powietrza będzie widoczna na wyświetlaczu segmentowym (14).

Funkcja suszenia bielizny

W trybie suszenia prania urządzenie osusza w trybie ciągłym z wysoką intensywnością i niezależnie od panującej wilgotności powietrza. Dioda LED (10) jest włączona.

Prędkość wentylatora pozostaje wysoka (dioda LED **II** świeci się) i jej zmiana nie jest możliwa.

Ustawienie względnej wilgotności powietrza nie może zostać zmieniony.

Aktualna wartość wilgotności powietrza będzie widoczna na wyświetlaczu segmentowym (14).

Wentylacja

W trybie wentylacji urządzenie oczyszcza powietrze bez jego osuszania.

Urządzenie umożliwia ustawienie niskiej lub wysokiej prędkości pracy wentylatora w *Trybie wentylacji*.

Aktualna wartość wilgotności powietrza będzie widoczna na wyświetlaczu segmentowym (14).

1. Naciśnij przycisk *Speed* (12).
   ⇨ Przy niskiej prędkości wentylatora świeci się dioda LED **I** (24).
   ⇨ Przy wysokiej prędkości wentylatora świeci się dioda LED **II** (25).

Ustawianie timera

Wskazówka

W przypadku wykorzystania funkcji Timer, urządzenie nie może być eksploatowane bez nadzoru w pomieszczeniach ogólnodostępnych.

Time umożliwia automatyczne wyłączanie po określonej liczbie godzin.

Funkcja ta może zostać uruchomiona we wszystkich trybach pracy. Liczba godzin może być ustawiona w kroku co 1 godzina (od 1 do maksymalnie 24 godzin).

W celu ustawienia timera wykonaj następującą procedurę:

✓ Urządzenie jest włączone.

1. Naciśnij przycisk programatora czasowego *Timer* (13).
2. Kilkukrotnie naciśnij przycisk *Up* (15) lub przycisk *Down* (16) w celu ustawienia odpowiedniej liczby godzin (0 do 24).
   ⇨ Ustawiona wartość błyska przez 5 sekund na wyświetlaczu segmentowym, następnie wyświetlona zostanie wartość względnej wilgotności powietrza w pomieszczeniu.
   ⇨ Dioda LED ⏲ (23) jest włączona.
   ⇨ Urządzenie wyłączy się samoczynnie po określonym czasie.

Informacja

W przypadku braku pewności dotyczącej dokonanego ustawienia liczby godzin timera, krótkie naciśnięcie przycisku *Timer* spowoduje wyświetlenie tej wartości.

Wskazówki dotyczące automatycznego wyłączenia:

- Ręczne wyłączenie urządzenia dezaktywuje automatyczne wyłączenie.
- Ustawienie liczby godzin równej 0 powoduje wyłączenie timera.

Funkcja pamięci

Po ponownym włączeniu urządzenia, przywrócone zostaną ostanie ustawienia trybu pracy, wilgotności względnej i prędkości wentylatora. Ustawienia timera nie są zapisywane.

Także w przypadku krótkiej przerwy w zasilaniu, ustawienia urządzenia nie zostaną utracone. W takim przypadku, urządzenie automatycznie uruchomi się ponownie. Z wyjątkiem timera, poprzednie ustawienia zostały zachowane.

Funkcja automatycznego wyłączenia Auto-Stopp

Zapełnienie zbiornika kondensatu powoduje automatyczne zatrzymanie urządzenia. Dioda LED ≋ (19) jest włączona. Opróżnij zbiornik kondensatu zgodnie z opisem zamieszczonym w punkcie *Opróżnianie zbiornika kondensatu* .

Funkcja blokady

Funkcja blokady umożliwia dezaktywowanie przycisków na panelu sterowania.

1. Jednocześnie naciśnij przycisk *Timer* (13) przez ok. 2 sekundy w celu włączenia funkcji zabezpieczenia przed dziećmi.
   ⇨ Na wyświetlaczu pojawi się wskazanie *LC*.
   ⇨ Panel sterowania jest zabezpieczony przed zmianą ustawień.
2. Jednocześnie naciśnij przycisk *Timer* (13) przez ok. 2 sekundy w celu wyłączenia funkcji zabezpieczenia przed dziećmi.
   ⇨ Wskaźnik segmentowy ponownie wskaże względną wilgotność powietrza.
   ⇨ Blokada przycisków panelu sterowania została wyłączona.

Wyświetlanie temperatury pomieszczenia

1. Naciśnij przycisk *Up* (15) przez ok 3 sekundy.
   ⇨ Pojawi się sygnał akustyczny i na wyświetlaczu segmentowym błyskać będzie wartość temperatury w pomieszczeniu.
   ⇨ Dioda LED *°C* (22) włączy się.
   ⇨ Po ok. 5 sekundach wyświetlacz segmentowy ponownie wskazywać będzie wilgotność powietrza.

Praca z wężem połączonym do przyłącza kondensatu

W przypadku długotrwałej pracy lub pracy bez nadzoru podłącz załączony do zestawu wąż odpływu kondensatu do urządzenia.

✓ Dostarczony wąż (średnica: 10 mm) należy do wyposażenia urządzenia.

✓ Urządzenie jest wyłączone.

1. Wyjmowanie zbiornika kondensatu.

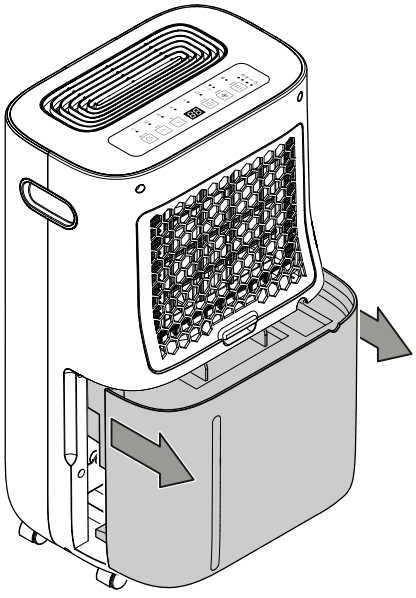

2. Nasuń koniec węża na przyłącze węża spustu kondensatu (6).

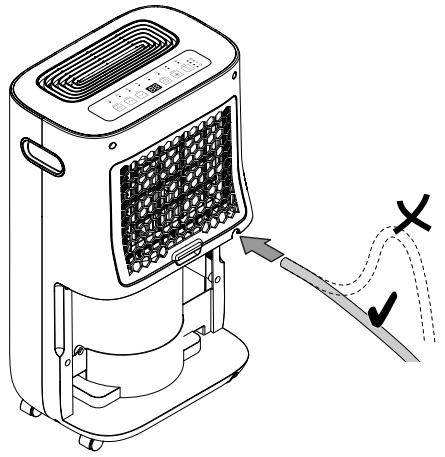

3. Ponownie zamontuj zbiornik kondensatu w urządzeniu. Sprawdź, czy wąż spustowy kondensatu nie zsunął się lub nie został ściągnięty z przyłącza.
4. Zapewniając odpowiedni spadek przeprowadź drugi koniec węża do odpowiedniego odpływu (np. odpływ kanalizacji) lub odpowiednio dużego pojemnika. Sprawdź, czy wąż nie jest załamany i nie jest prowadzony pod górę.

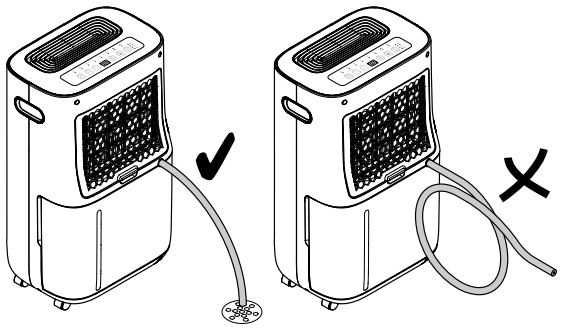

5. Zdejmij wąż w przypadku wykorzystania zintegrowanego w urządzeniu zbiornika kondensatu. Osusz wąż odpływu kondensatu przed przekazaniem go do magazynowania.

Automatyczne odmrażanie

Praca w niskiej temperaturze otoczenia może spowodować zamarznięcie parownika. Wówczas urządzenie przeprowadzi automatyczne odmrażanie. Podczas fazy odmrażania następuje krótkotrwałe przerwanie trybu osuszania. Wentylator pracuje dalej. Czas trwania odmrażania może się zmieniać. W trakcie automatycznego odmrażania nie wyłączaj urządzenia. Nie odłączaj wtyczki od gniazda zasilania.

W trakcie automatycznego rozmrażania świeci się dioda LED ❄ (26).

Osuszanie bielizny

Urządzenie może także służyć jako osuszacz wspomagający suszenie wypranych tkanin w pomieszczeniach mieszkalnych lub roboczych.

W trakcie ustawiania urządzenia lub suszarki na bieliznę uwzględnij dane techniczne dotyczące minimalnej odległości od sąsiadujących przedmiotów.

Suszenie prania przeprowadzaj z uwzględnieniem następujących wartości wilgotności powietrza:

- Tkaniny składowane w szafie = Wilgotność względna 46 %
- Tkaniny wieszane = Wilgotność względna 58 %
- Osuszanie wstępne = Wilgotność względna 65 %

Dostosuj ustawienia względnej wilgotności powietrza na urządzeniu (np. 60 % względnej wilgotności powietrza dla ubrań przeznaczonych do prasowania). W celu zmierzenia wilgotności powietrza zastosuj odpowiedni miernik.

Wyłączanie z eksploatacji

Ostrzeżenie przed napięciem elektrycznym
Nie dotykaj wtyczki sieciowej wilgotnymi lub mokrymi rękami.

- Naciśnij przycisk *On/Off* (17) w celu przełączenia urządzenia do trybu czuwania. Dioda LED ⏾ (18) błyska.
- Odłącz urządzenie od sieci wyciągając wtyczkę z gniazda sieciowego. Chwytaj za wtyczkę, nie za kabel.
- W razie potrzeby opróżnij zbiornik lub wannę kondensatu.
- W razie potrzeby oczyść urządzenie zgodnie z treścią rozdziału "Konserwacja".
- Magazynowania urządzenia organizuj zgodnie z rozdziałem "Transport i magazynowanie".

Wyposażenie dodatkowe na zamówienie

Ostrzeżenie
Stosuj wyłącznie wyposażenie oraz urządzenia dodatkowe wyspecyfikowanie w niniejszej instrukcji. Zastosowanie innych niż zalecane w treści niniejszej instrukcji może powodować zagrożenie wystąpieniem obrażeń ciała.

Oznaczenie	Numer części
Filtr HEPA Plus	7.710.000.077
Filtr powietrza Plus	7.710.000.080

Błędy i usterki

Prawidłowość działania urządzenia została wielokrotnie sprawdzona w ramach procesu produkcyjnego. W przypadku występowania usterek przeprowadź czynności kontrolne według poniższej listy:

> **Wskazówka**
> Po zakończeniu wszystkich czynności konserwacyjnych i naprawczych odczekaj co najmniej 3 minuty. Ponownie włącz urządzenie dopiero po upłynięciu tego czasu.

Urządzenie nie pracuje:

- Sprawdź przyłącze elektryczne.
- Sprawdź, czy wtyczka lub przewód sieciowy nie jest uszkodzony.
- Sprawdź zabezpieczenia elektryczne po stronie zasilania.
- Sprawdź, czy zbiornik kondensatu jest prawidłowo osadzony.
- Sprawdź temperaturę pomieszczenia. Zakres roboczy urządzenia wyznacz zgodnie z danymi technicznymi.
- Jeżeli urządzenie nie zacznie pracować, zleć kontrolę techniczną systemu elektrycznego w wykwalifikowanym serwisie lub u producenta.

Urządzenie pracuje lecz nie gromadzi kondensatu:

- Sprawdź, czy pływak zbiornika kondensatu nie jest zabrudzony. W razie potrzeby oczyść zbiornik kondensatu. Pływak musi poruszać się bez żadnych przeszkód.
- Sprawdź temperaturę pomieszczenia. Zakres roboczy urządzenia wyznacz zgodnie z danymi technicznymi.
- Sprawdź, czy względna wilgotność powietrza w pomieszczeniu odpowiada danym technicznym.
- Sprawdź, czy ustawiono prawidłową wartość wilgotności powietrza w pomieszczeniu. Względna wilgotność powietrza w pomieszczeniu, w którym urządzenie zostało ustawione, musi być wyższa niż wartość zadana w urządzeniu. W razie potrzeby zmniejsz zadaną wartość wilgotności powietrza w pomieszczeniu.
- Sprawdź, czy filtr powietrza i filtr HEPA nie jest zanieczyszczony. W razie potrzeby oczyść lub wymień filtr powietrza lub filtr HEPA.
- Sprawdź wzrokowo, czy zbiornik kondensatu nie jest zabrudzony (patrz rozdział "Konserwacja"). Czyszczenie zanieczyszczonego skraplacza zleć w wykwalifikowanym serwisie lub u producenta.

Głośna praca urządzenia, wibracje:

- Sprawdź, czy urządzenie zostało prawidłowo ustawione.

Wyciek kondensatu:

- Sprawdź, czy nie doszło do rozszczelnienia urządzenia.

Kompresor nie działa:

- Sprawdź temperaturę pomieszczenia. Zakres roboczy urządzenia wyznacz zgodnie z danymi technicznymi.
- Sprawdź, czy względna wilgotność powietrza w pomieszczeniu odpowiada danym technicznym.
- Sprawdź, czy ustawiono prawidłową wartość wilgotności powietrza w pomieszczeniu. Względna wilgotność powietrza w pomieszczeniu, w którym urządzenie zostało ustawione, musi być wyższa niż wartość zadana w urządzeniu. W razie potrzeby zmniejsz zadaną wartość wilgotności powietrza w pomieszczeniu.
- Sprawdź, czy zabezpieczenie kompresora przed przegrzaniem nie zostało uruchomione. Odłącz urządzenie od zasilania i przed jego ponownym podłączeniem odczekaj ok. 10 minut do jego schłodzenia.
- W razie potrzeby urządzenie wykona automatyczne odmrażanie. W trakcie automatycznego odmrażania osuszanie nie jest realizowane.

Urządzenie bardzo nagrzewa się, jego praca jest głośna lub jego moc spada:

- Sprawdź wzrokowo czystość urządzenia (patrz rozdział "Konserwacja"). Czyszczenie zabrudzonego wnętrza urządzenia zleć pracownikom wykwalifikowanym w zakresie techniki klimatyzacyjnej lub u producenta.

Urządzenie nie pracuje prawidłowo mimo przeprowadzenia wszystkich czynności kontrolnych:

Skontaktuj się z serwisem. W razie potrzeby dostarcz urządzenie do serwisu urządzeń klimatyzacyjnych lub do producenta.

Konserwacja

Okresy konserwacyjne

Interwał konserwacji i pielęgnacji	przed każdym uruchomieniem	w razie potrzeby	co najmniej co 2 tygodnie	co najmniej co 4 tygodnie	co najmniej co 6 miesięcy	co najmniej raz w roku
Sprawdź, czy wloty i wyloty powietrza nie są zabrudzone oraz, czy nie znajdują się w nich obce obiekty, w razie potrzeby oczyść otwory	X			X		
Czyszczenie powierzchni zewnętrznych		X				X
Kontrola wzrokowa stopnia zanieczyszczenia wnętrza urządzenia		X				X
Sprawdź, czy filtr powietrza nie jest zabrudzony oraz, czy nie znajdują się w nim obce obiekty, w razie potrzeby oczyść lub wymień.	X		X			
Wymień filtr powietrza					X	
Wymiana i czyszczenie filtra HEPA		X				X
Sprawdź występowanie uszkodzeń	X					
Sprawdź śruby mocujące		X				X
Test pracy						X
Opróżnij i oczyść zbiornik kondensatu i/lub wąż spustowy		X				

Protokół konserwacji i czyszczenia

Typ urządzenia: .....

Numer urządzenia: .....

Interwał konserwacji i pielęgnacji	1	2	3	4	5	6	7	8	9	10	11	12	13	14	15	16
Sprawdź, czy wloty i wyloty powietrza nie są zabrudzone oraz, czy nie znajdują się w nich obce obiekty, w razie potrzeby oczyść otwory																
Sprawdź, czy filtr powietrza nie jest zabrudzony oraz, czy nie znajdują się w nim obce obiekty, w razie potrzeby oczyść lub wymień.																
Czyszczenie powierzchni zewnętrznych																
Kontrola wzrokowa stopnia zanieczyszczenia wnętrza urządzenia																
Wymień filtr powietrza																
Wymiana i czyszczenie filtra HEPA																
Sprawdź występowanie uszkodzeń																
Sprawdź śruby mocujące																
Test pracy																
Opróżnij i oczyść zbiornik kondensatu i/lub wąż spustowy																
Uwagi																

1. Data: ..... Podpis:	2. Data: ..... Podpis:	3. Data: ..... Podpis:	4. Data: ..... Podpis: .....
5. Data: ..... Podpis:	6. Data: ..... Podpis:	7. Data: ..... Podpis:	8. Data: ..... Podpis: .....
9. Data: ..... Podpis:	10. Data: ..... Podpis:	11. Data: ..... Podpis:	12. Data: ..... Podpis: .....
13. Data: ..... Podpis:	14. Data: ..... Podpis:	15. Data: ..... Podpis:	16. Data: ..... Podpis: .....

Czynności przed rozpoczęciem konserwacji

Ostrzeżenie przed napięciem elektrycznym
Nie dotykaj wtyczki sieciowej wilgotnymi lub mokrymi rękami.

- Wyłącz urządzenie.
- Odłącz urządzenie od sieci wyciągając wtyczkę z gniazda sieciowego. Chwytaj za wtyczkę, nie za kabel.

Ostrzeżenie przed napięciem elektrycznym
Czynności, wymagające otwarcia urządzenia, mogą być przeprowadzane wyłącznie przez autoryzowany serwis lub przez producenta.

Obieg środka chłodniczego

A3 **Niebezpieczeństwo**
Naturalny środek chłodniczy propan (R290)!
H220 – bardzo łatwopalny gaz.
H280 – zawiera sprężony gaz, grożący eksplozją w przypadku podgrzania.
P210 – nie zbliżaj do źródeł wysokiej temperatury, iskier, otwartego płomienia oraz innych źródeł zapłonu. Palenie zabronione.
P377 – Pożar wyciekającego gazu: Nie gaś aż do całkowitego usunięcia nieszczelności.
P410+P403 – Chroń przed bezpośrednim nasłonecznieniem i przechowuj w miejscu o dobrej wentylacji.

- Obieg środka chłodniczego jest hermetycznym systemem bezobsługowy. Wykonywanie wszelkich czynności konserwacyjnych lub napraw dopuszczalne jest wyłącznie przez wykwalifikowanych techników klimatyzacji lub pracowników producenta.

Znaki bezpieczeństwa i etykiety znajdujące się na urządzeniu

Regularnie kontroluj znaki bezpieczeństwa i etykiety znajdujące się na urządzeniu. Wymieniaj nieczytelne znaki bezpieczeństwa na nowe!

Czyszczenie obudowy

Czyść obudowę za pomocą wilgotnego, miękkiego i niepostrzępionego kawałka tkaniny. Zwróć uwagę, aby do wnętrza obudowy nie przedostała się wilgoć. Nie dopuszczaj do zawilgocenia elementów elektrycznych. Do nawilżenia tkaniny nie stosuj agresywnych środków czyszczących jak np. rozpylacze czyszczące, rozpuszczalniki, środki zawierające alkohol lub środki szorujące.

Kontrola wzrokowa stopnia zanieczyszczenia wnętrza urządzenia

1. Zdejmij pokrywę ze zintegrowanym filtrem powietrza.
2. Oświetl wnętrze urządzenia latarką.
3. Sprawdź stopień zabrudzenia wnętrza urządzenia.
4. W przypadku stwierdzenia grubej, gęstej warstwy kurzu, zleć czyszczenie urządzenia firmie wyspecjalizowanej w zakresie urządzeń klimatyzacyjnych lub u producenta.
5. Ponownie zamocuj pokrywę ze zintegrowanym filtrem powietrza.

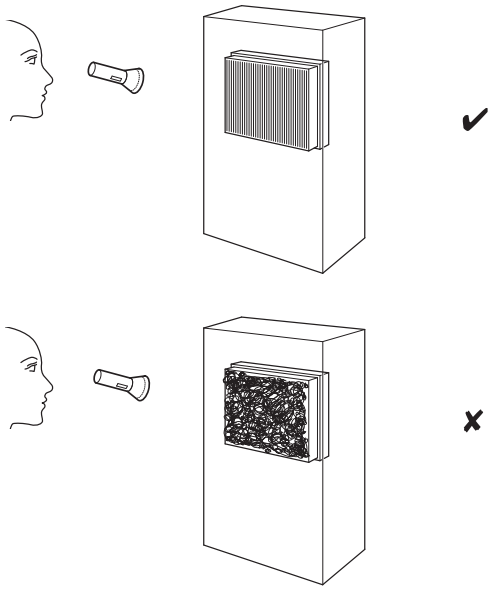

Czyszczenie i wymiana filtra HEPA

Wskazówka
Nie eksploatuj urządzenia bez założonego filtra HEPA!

Wskazówka
Filtr HEPA nie jest przystosowany do mycia i, w razie potrzeby, musi zostać wymieniony.

Wskazówka
Okres eksploatacji filtra HEPA zależy od warunków otoczenia oraz czasu zastosowania urządzenia.

- Filtr HEPA musi zostać oczyszczony lub wymieniony w przypadku silnego zanieczyszczenia. Objawia się to m.in. zmniejszoną mocą (patrz rozdział „Błędy i usterki”).
- Przed włączeniem sprawdź, czy filtr HEPA został zainstalowany.

W zależności od zanieczyszczenia powietrza, żywotność filtra wynosi ok. 1 rok.

W razie potrzeby wykonaj kontrolę wzrokową stopnia zanieczyszczenia filtra HEPA.

1. Zdejmij pokrywę wlotu powietrza.

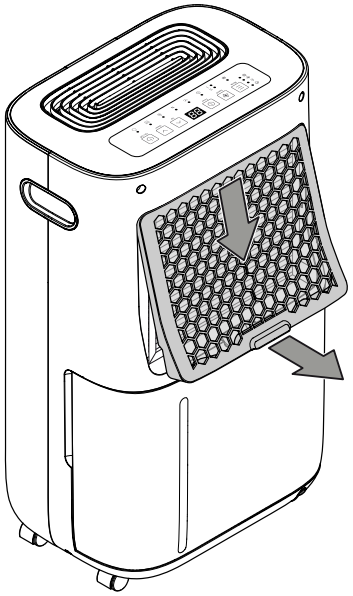

2. Wyciągnij filtr HEPA z urządzenia pociągając za uchwyt.

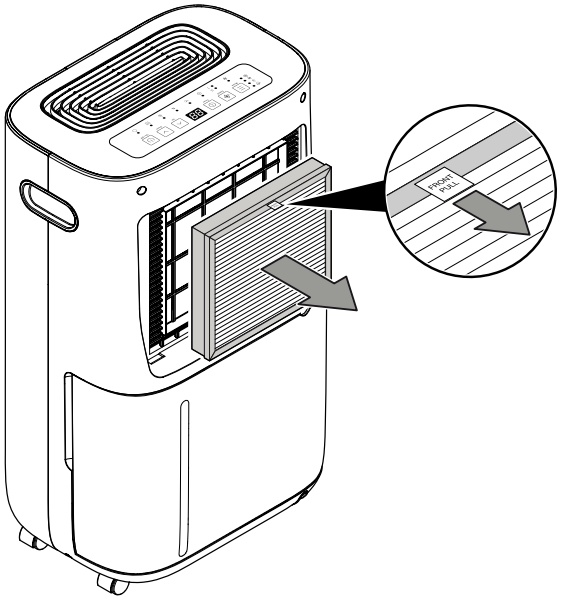

3. W przypadku lekkiego zabrudzenia, oczyść filtr HEPA stosując suchą, wolną od włókien tkaninę. W przypadku silnego zanieczyszczenia zutylizuj filtr HEPA zgodnie z lokalnym ustawodawstwem i wyjmij nowy filtr HEPA z plastikowej osłony.

4. Zamontuj oczyszczony lub nowy filtr HEPA do urządzenia. Zwróć uwagę, czy uchwyt znajduje się we wskazanej pozycji.

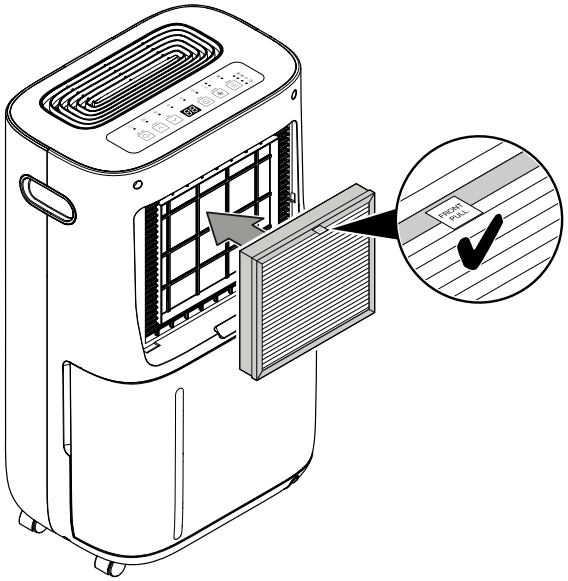

5. Ponownie załóż pokrywę wlotu powietrza.

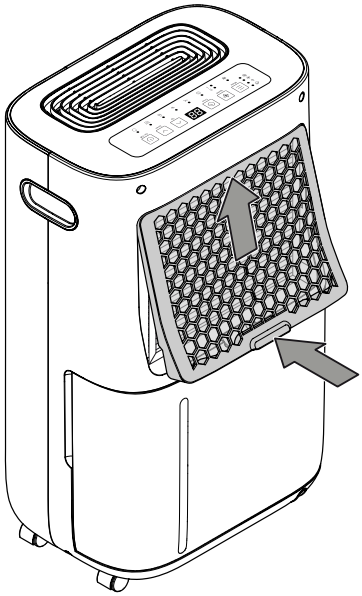

Czyszczenie filtra powietrza

Wskazówka

Sprawdź, czy zintegrowany filtr nie jest zużyty lub uszkodzony. Przed ponownym zamontowaniem filtra sprawdź, czy nie jest on uszkodzony lub wilgotny!

Urządzenie jest wyposażone w filtr (filtr wstępny) zintegrowany w pokrywie wlotu powietrza.

Filtr musi być czyszczony natychmiast w momencie stwierdzenia jego zabrudzenia. Zanieczyszczenie objawia się m.in. zmniejszoną wydajnością (patrz rozdział „Błędy i usterki”).

1. Zdejmij pokrywę wlotu powietrza.

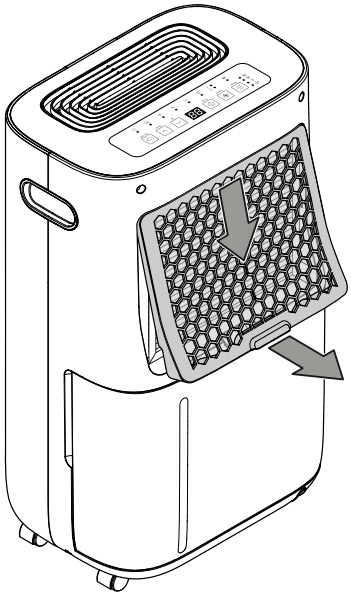

2. Oczyść pokrywę i zintegrowany filtr powietrza wolnym od włókien, lekko zwilżonym kawałkiem tkaniny. W przypadku silnego zabrudzenia filtra oczyść go za pomocą czystej wody zmieszanej z neutralnym środkiem czyszczącym.

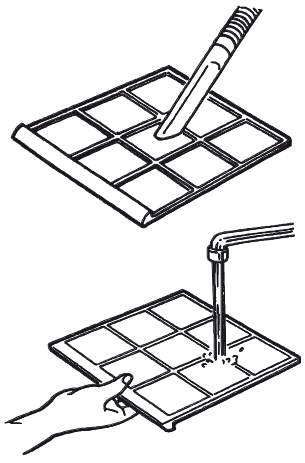

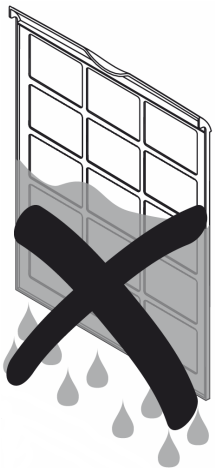

3. Całkowicie osusz filtr. Nie montuj pokrywy z mokrym filtrem do urządzenia!

4. Zamontuj pokrywę wlotu powietrza do urządzenia.

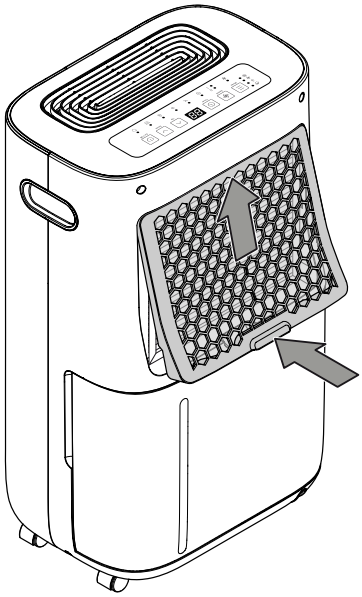

Opróżnianie zbiornika kondensatu

Całkowite napełnienie zbiornika kondensatu lub jego nieprawidłowe zamocowanie spowoduje włączenie się diody LED (19).

1. Wyjmij zbiornik kondensatu z urządzenia.

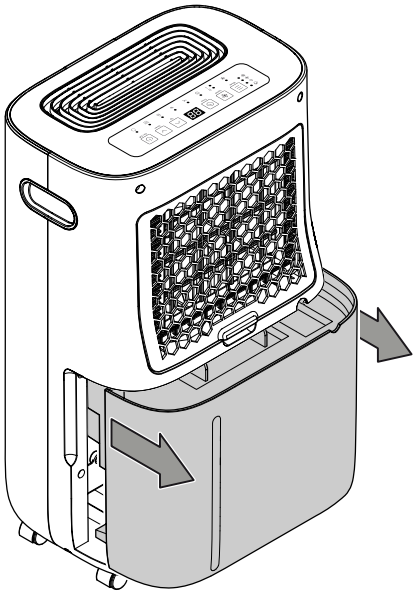

2. Opróżnij zbiornik kondensatu korzystając z odpowiedniego odpływu, np. WC, zlewu lub zlewozymywaka.

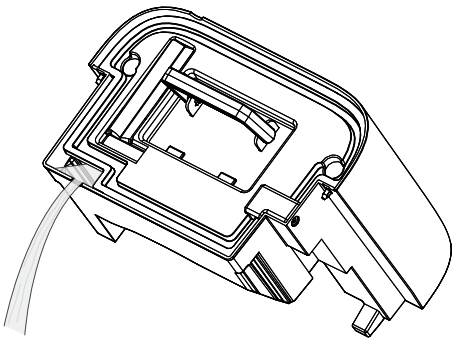

3. Wypłucz zbiornik czystą wodą. Regularnie czyść zbiornik za pomocą łagodnego środka czyszczącego (nie stosuj płynu do mycia naczyń!).
4. Ponownie zamontuj zbiornik kondensatu do urządzenia. Wkładając lub wyjmując zbiornik kondensatu zachowaj ostrożność, aby nie uszkodzić pływaka.
   Zwróć uwagę na prawidłowe ustawienie pływaka.
   Zwróć uwagę na prawidłowy montaż zbiornika w urządzeniu, w przeciwnym wypadku włączenie urządzenia nie będzie możliwe.

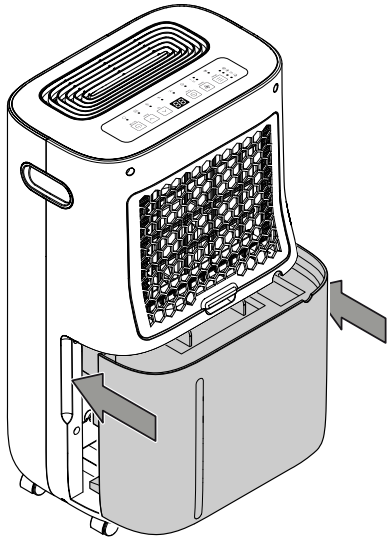

Czynności po zakończeniu konserwacji

W przypadku ponownego wykorzystania urządzenia:

- Podłącz wtyczkę zasilania urządzenia do gniazda.

W przypadku, gdy urządzenie nie będzie stosowane przez dłuższy czas.

- Magazynowania urządzenia organizuj zgodnie z rozdziałem "Transport i magazynowanie".

Załącznik techniczny

Dane techniczne

Parametr	Wartość
Model	**TTK 70 HEPA (Plus)**
Maks. wydajność osuszania	20 l / 24 godz.
Wydajność osuszania przy 30 °C / 80 % wilg. wzgl.	18 l / 24 godz.
Ilość powietrza	140 m^3/h
Zakres roboczy (temperatura)	5 °C do 32 °C
Zakres roboczy (względna wilgotność powietrza)	30 % do 80 % wilgotności względnej
Ciśnienie po stronie ssącej	1,2 MPa
Ciśnienie po stronie wylotowej	2,5 MPa
Dopuszczalne ciśnienie maks.	2,5 MPa
Przyłącze sieciowe	220-240 V / 50 Hz
Maks. pobór mocy	420 W
Nominalne natężenie prądu	1,91 A
Bezpiecznik	T 3,15 A
Stopień ochrony	IPX0
Środek chłodniczy	R290
Ilość środka chłodniczego	60 g
Współczynnik GWP	3
Ekwiwalent CO_2	0,00018 t
Zbiornik wody	6,5 l
Poziom ciśnienia akustycznego	48 dB(A)
Wymiary zewnętrzne (długość x szerokość x wysokość)	225 x 340 x 565 mm
Minimalna odległość do ścian i przedmiotów	
A: góra	50 cm
B: tył	50 cm
C: boki	50 cm
D: przód	50 cm
Masa	13 kg

*Wydajność osuszania @ 30 °C / 80 % wilg.wzgl. z filtrem HEPA 15 l / 24 godz.

Schemat elektryczny

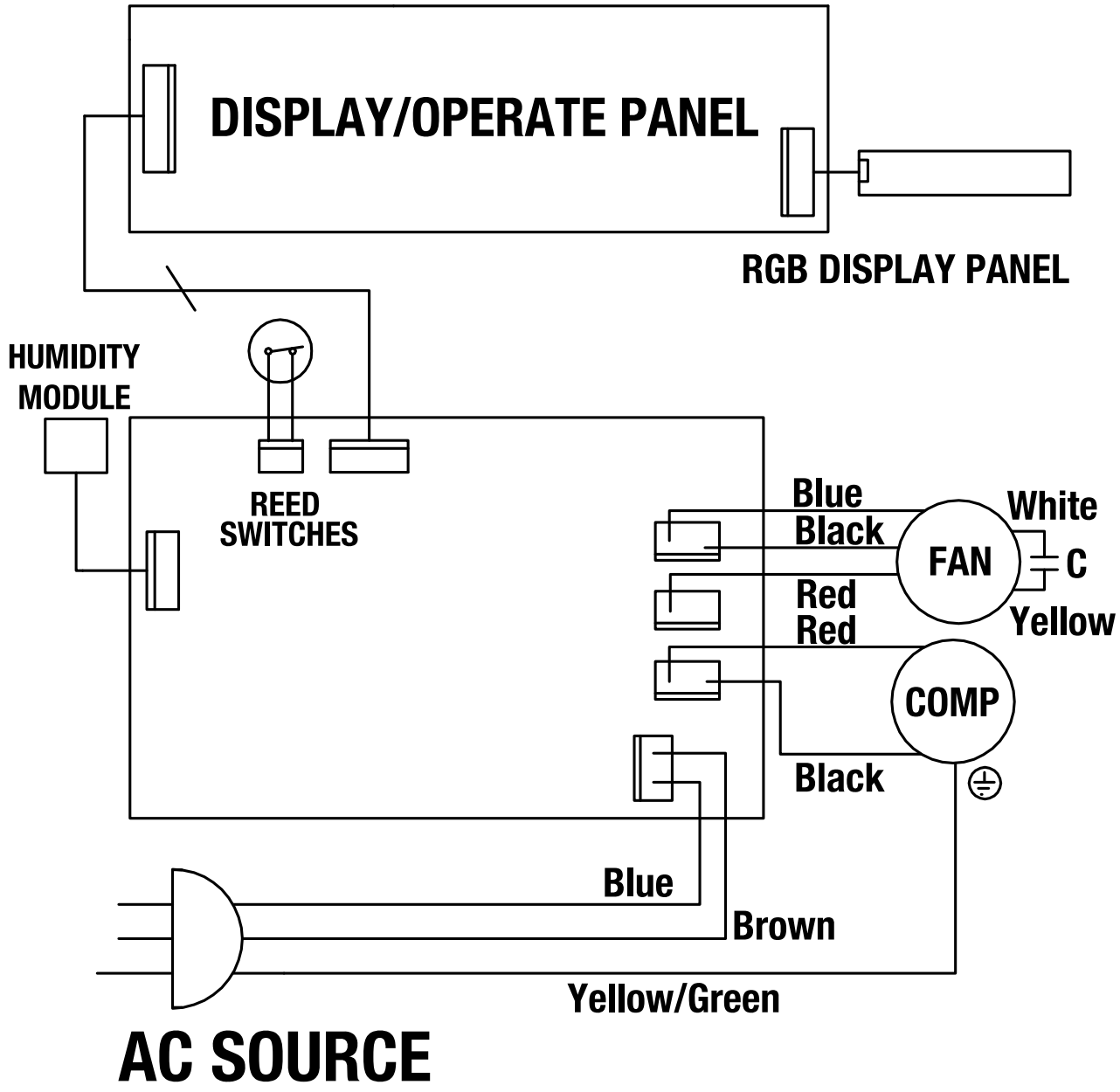

Zestawienie części zamiennych

Informacja

Numery pozycji części zamiennych różnią się od zastosowanych w instrukcji obsługi oznaczeń pozycji elementów.

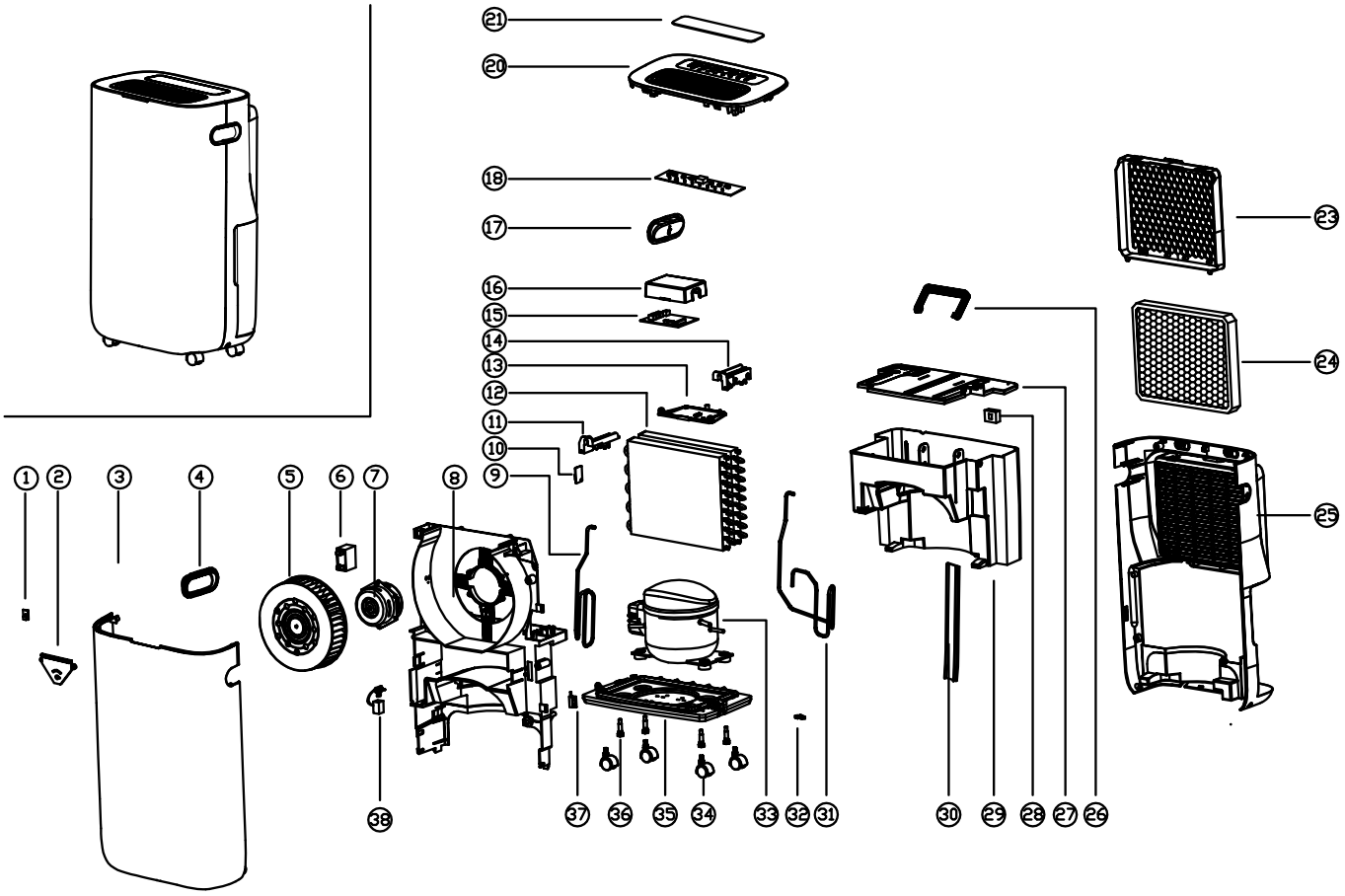

Lista części zamiennych

No.	Spare part	No.	Spare part	No.	Spare part
1	LED Lamp	12	Condenser & Evaporator	25	Back Cover (H)
2	Guided Light	13	Electrical Box	26	Handle
3	Front Cover	14	Fixed Mount (R)	27	Tank Cover
4	Handle (R)	15	Main PCB	28	Floating Switch
5	Wind Wheel	16	Electrical Cover	29	Water Tank
6	Capacitor	17	Handle (L)	30	Water Level Mark
7	Motor	18	Control PCB	31	Exhaust Pipe
8	Main Body	20	Top Cover	32	Block
9	Return Pipe	21	Panel Sticker	33	Compressor Assembly
10	Sensor	23	Inlet Frame incl. Air Filter	34	Universal Wheel
11	Fixed Mount (L)	24	HEPA-Filter (H)	35	Chassis

Utylizacja

Zawsze utylizuj materiały opakowaniowe zgodnie z przepisami ochrony środowiska i z lokalnymi przepisami dotyczącymi utylizacji.



Symbol przekreślonego kosza oznacza, że urządzenie oraz powiązane komponenty, po zakończeniu eksploatacji muszą być utylizowane zgodnie z dyrektywą dotyczącą starych urządzeń elektrycznych i elektronicznych (1012/19/UE) oraz zgodnie z lokalnymi przepisami. Utylizacja z odpadami gospodarstwa domowego jest zabroniona.

Urządzenie może zostać bezpłatnie zwrócone do najbliższego punktu odbioru zużytych urządzeń elektrycznych i elektronicznych. Odpowiednie adresy dostępne są w urzędach miejskich lub gminnych. Strona internetowa https://hub.trotec.com/?id=45090 zawiera informacje dotyczące możliwości zwrotu towaru na terenie wielu krajów UE.
W przeciwnym razie skontaktuj się z jednostką odpowiedzialną za utylizację zużytych urządzeń, uprawnioną do działania na terenie kraju eksploatacji urządzenia.

Specjalna utylizacja urządzeń elektrycznych i elektronicznych pozwala na ponowne zastosowanie użytych materiałów, sortowanie zastosowanych materiałów lub inne rodzaje wykorzystania starych urządzeń. Procedury te pozwalają także na ograniczenie niekorzystnego wpływu zastosowanych materiałów na środowisko naturalne oraz na zdrowie ludzi.

Utylizację znajdującego się we wnętrzu urządzenia propanu wykorzystywanego jako środek chłodniczy zleć jednostkom posiadającym odpowiednie uprawnienia i certyfikaty do zgodnej z lokalnym prawodawstwem utylizacji tej substancji (Europejski Katalog Odpadów 160504).

Trotec GmbH

Grebbener Str. 7
52525 Heinsberg
Germany
+49 2452 962-0
+49 2452 962-200

online@trotec.com
www.trotec.com