TTK 70 HEPA



LT

NAUDOJIMO INSTRUKCIJA
ORO SAUSINTUVAS

TROTEC

TRT-BA-TTK70HEPA-TC211001TTRT09-005-LT

Turinys

Šios instrukcijos naudojimo instrukcijos 2

Sauga 2

Informacija apie įrenginį 5

Gabenimas ir laikymas 7

Kaip sumontuoti ir pradėti naudotis 7

Valdymas 8

Papildomai užsakomi priedai 11

Klaidos ir gedimai 12

Techninė priežiūra 13

Techninių duomenų priedas 17

Šalinimas 20

Šios instrukcijos naudojimo instrukcijos

Simboliai

A3 **Pavojus**
Šis simbolis nurodo, kad dėl ypač degių dujų kyla pavojus asmenų gyvybei ir sveikatai.

Įspėjimas
Signalinis žodis nurodo vidutinio rizikos laipsnio pavojų, kurio neišvengus galimas sunkus sužalojimas ar mirtis.

Įspėjimas apie elektros įtampą
Šis simbolis nurodo, kad dėl elektros įtampos kyla pavojus asmenų sveikatai ir gyvybei.

Pastaba
Signalinis žodis nurodo svarbią informaciją (pvz., materialinę žalą), tačiau ne pavojus.

Informacija
Nurodymai su tokiu simboliu padeda greitai ir saugiai atlikti darbus.

Laikytis instrukcijos
Nurodymai su šiuo simboliu rodo, kad reikia laikytis instrukcijos.

Naujausią šios instrukcijos versiją galite atsisiųsti spustelėję šią nuorodą:

TTK 70 HEPA

https://hub.trotec.com/?id=45721

Sauga

Prieš pradėdami eksploatuoti/naudoti įrenginį, atidžiai perskaitykite šią instrukciją ir visada laikykite instrukciją šalia įrengimo vietos arba prie įrenginio!

Įspėjimas
Perskaitykite visus saugos nurodymus ir instrukcijas.
Nesilaikant saugos nurodymų ir instrukcijų galimas elektros smūgis, gaisras ir (arba) sunkūs sužalojimai.
Visus saugos nurodymus ir instrukcijas pasilikite ateičiai.
Vyresni nei 8 metų vaikai ir asmenys, turintys fizinių, jutiminių ar psichinių negalių arba mažai patirties ir žinių, gali naudoti šį įrenginį, kai yra prižiūrimi arba buvo instruktuoti apie saugų įrenginio naudojimą ir supranta pavojus.
Vaikams negalima žaisti su įrenginiu. Vaikai negali valyti ar atlikti techninės priežiūros neprižiūrimi.

- Nenaudokite ir nestatykite įrenginio potencialiai sprogiose patalpose ar srityse.
- Nenaudokite įrenginio agresyvioje aplinkoje.
- Pastatykite įrenginį vertikaliai ir saugiai ant horizontalaus ir stabilaus paviršiaus.
- Po drėgnojo valymo palaukite, kol įrenginys nudžius. Nenaudokite jo šlapio.
- Nelieskite ir nevaldykite įrenginio drėgnomis ar šlapiomis rankomis.
- Saugokite įrenginį nuo tiesioginės vandens srovės.
- Neuždenkite veikiančio įrenginio.
- Nesisėskite ant įrenginio.
- Įrenginys nėra žaislas. Saugokite, kad vaikai ir gyvūnai nesiartintų prie šio įrenginio.
- Retkarčiais apžiūrėkite veikiantį prietaisą.
- Prieš kiekvieną naudojimą patikrinkite, ar nepažeistas įrenginys, jo priedai ir jungiamosios dalys. Nenaudokite sugadintų įrenginių ar įrenginio dalių.

- Įsitikinkite, kad visi už įrenginio esantys elektros laidai apsaugoti nuo pažeidimų (pvz., kuriuos gali padaryti gyvūnai). Niekada nenaudokite įrenginio, jei pažeistas elektros laidas arba tinklo jungtis!
- Elektros tinklo jungtis turi atitikti Techninių duomenų priede nurodytus duomenis.
- Įkiškite tinklo kištuką į tinkamai apsaugotą kištukinį tinklo lizdą.
- Tinklo kabelio ilgintuvus pasirinkite atsižvelgdami į įrenginio prijungimo galią, laido ilgį ir naudojimo tikslą. Išvyniokite visą ilginamąjį laidą. Venkite elektros perkrovos.
- Niekada nenaudokite įrenginio, jei nustatote, kad pažeisti tinklo kištukai ar kabeliai.
  Jei šio įrenginio maitinimo laidas būtų pažeistas, jį turi pakeisti gamintojas, jo klientų aptarnavimo tarnyba arba panašią kvalifikaciją turintys darbuotojai, kad būtų išvengta kylančių pavojų.
  Dėl pažeistų tinklo kabelių kyla rimtas pavojus sveikatai!
- Prieš atlikdami įrenginio techninės priežiūros ar remonto darbus, ištraukite tinklo kabelį iš tinklo kištuko, suimdami už tinklo kištuko.
- Išjunkite įrenginį ir ištraukite tinklo kabelį iš kištukinio lizdo, kai nenaudojate įrenginio.
- Statydami laikykitės Techninių duomenų priede nurodytų minimalių atstumų iki sienų ir daiktų bei laikymo ir naudojimo sąlygų.
- Įsitikinkite, kad oro įleidimo ir išleidimo angos neužkimštos.
- Įsitikinkite, kad įsiurbimo pusėje nėra nešvarumų ir nepritvirtintų daiktų.
- Niekada į įrenginį nekiškite daiktų ar galūnių.
- Nepašalinkite nuo įrenginio saugos ženklų, lipdukų arba etikečių. Pasirūpinkite, kad visi saugos ženklai, lipdukai ir etiketės visada būtų įskaitomi.
- Gabenkite įrenginį tik stačią, ištuštinę kondensato indą ar kondensato vonelę arba išleidžiamąją žarną.
- Ištuštinkite prisipildžiusį kondensatą prieš pastatydami į laikymo vietą arba transportuodami. Negerkite. Jis yra pavojingas sveikatai.
- Naudokite tik originalias atsargines dalis, nes naudojant neoriginalias atsargines dalis negalima užtikrinti tinkamo veikimo ir saugumo.

Saugos nurodymai dėl įrenginių, kuriuose naudojami degūs šaltnešiai

- Įrenginį statykite tik patalpose, kuriose negalėtų kauptis galimi šaldomosios medžiagos nuostoliai. Nevėdinamos patalpos, kuriose įrengtas, eksploatuojamas ar laikomas įrenginys, turi būti suprojektuotos taip, kad negalėtų kauptis šaldomosios medžiagos nuostoliai. Taip išvengiama gaisro ar sprogimo pavojaus, kurį sukelia uždegta šaldomoji medžiaga. Ją uždegti gali elektrinės krosnys, viryklės ar kiti uždegimo šaltiniai.

Įspėjimas

- Prietaisą statykite tik tokiose patalpose, kuriose nėra nuolat atviros liepsnos (pvz., įjungtas dujinis prietaisas) arba kitų galimų užsidegimo šaltinių (pvz., įjungtas elektrinis šildytuvas).
- Atkreipkite dėmesį, kad šaltnešis yra bekvapis.
- Įrenginį montuokite tik laikydamiesi nacionalinių montavimo taisyklių.
- Laikykitės vietinių taisyklių.
- Laikykitės šalyje galiojančių dujų įrangos instaliacijos reikalavimų.
- Įrenginį įrenkite, naudokite ir saugokite tik patalpoje, kurios plotas yra didesnis nei 4 m^2.
- Įrenginį laikykite taip, kad nebūtų galima jo pažeisti mechaniškai.
- R290 yra šaldomoji medžiaga, atitinkanti Europos aplinkosaugos reikalavimus. Aušinimo grandinės dalys neturi būti perforuotos.
- Neviršykite maksimalaus šaldomosios medžiagos pripildymo kiekio, nurodyto techniniuose duomenyse.
- Negręžkite ir nedeginkite.
- Norėdami pagreitinti atitirpinimą arba išvalyti prietaisą, nenaudokite jokių kitų priemonių, nei rekomendavo gamintojas.
- Kiekvienas asmuo, dirbantis su šaldomosios medžiagos apytakos kontūru, turi turėti akredituotos pramonės įstaigos išduotą kompetencijos sertifikatą, įrodantį jo kompetenciją saugiai elgtis su šaldomosiomis medžiagomis, laikantis atitinkamoje industrijoje taikomos tvarkos.
- Techninės priežiūros darbus galima atlikti tik pagal gamintojo specifikacijas. Jei dėl techninės priežiūros ir remonto darbų reikalinga kitų asmenų pagalba, darbus nuolat turi stebėti asmuo, išmokytas dirbti su degiosiomis šaldomosiomis medžiagomis.
- Visas šaldomosios medžiagos apytakos ratas yra hermetiškai uždara sistema, kuriai nereikia techninės priežiūros ir kurią leidžiama techniškai prižiūrėti arba remontuoti tik specializuotoms šaldymo ir oro kondicionavimo įrangos įmonėms arba gamintojui.

Naudojimas pagal paskirtį

Įrenginį naudokite tik patalpos orui džiovinti ir sausinti, atsižvelgdami į techninius duomenis.

Įrenginį taip pat galima naudoti kaip skalbinių džiovinimo patalpos oro sausintuvą džiovinant drėgnus skalbinius.

Naudojimu pagal paskirtį laikoma:

- sausinimas ir džiovinimas
  - gyvenamųjų, miegamųjų patalpų ir rūsių;
  - vonios kambarių;
  - sodo namelių, namelių-vagonėlių;
- nuolatinis sausumo palaikymas
  - sandėliuose, archyvuose, laboratorijose, garažuose;
  - persirengimo patalpose ir pan.

Kitoks nei pagal paskirtį naudojimas laikomas netinkamu naudojimu.

Pagrįstai numanomas netinkamas naudojimas

- Įrenginys neskirtas naudoti pramonėje.
- Nedėkite ant įrenginio jokių daiktų, pvz., drabužių.
- Nenaudokite įrenginio lauke.
- Nenaudokite įrenginio šalia baseinų, vonių ir dušų.
- Įrenginio niekada nemerkite į vandenį.
- Savavališkai nekeiskite įrenginio konstrukcijos, nieko papildomai prie jo nemontuokite ar jo neperdarykite.
- Nestatykite įrenginio ant drėgno arba užtvindyto pagrindo, pvz., šalia grindų kanalizacijos.

Naudotojų kvalifikacija

Šį įrenginį naudojantys asmenys privalo:

- Turėti bazinių žinių apie saugų elgesį su elektros prietaisais.
- būti perskaitę ir supratę instrukciją, ypač skyrių „Sauga“.

Techninės priežiūros darbus, kuriuos atliekant reikia atidaryti korpusą, leidžiama atlikti tik specializuotoms šaldymo ir oro kondicionavimo įrangos įmonėms arba gamintojui.

Saugos ženklai ir iškabos ant įrenginio

Pastaba

Nepašalinkite nuo prietaiso saugos ženklų, lipdukų arba etikečių. Pasirūpinkite, kad visi saugos ženklai, lipdukai ir etiketės visada būtų įskaitomi.

Prie prietaiso pritvirtinti šie saugos ženklai ir lentelės:

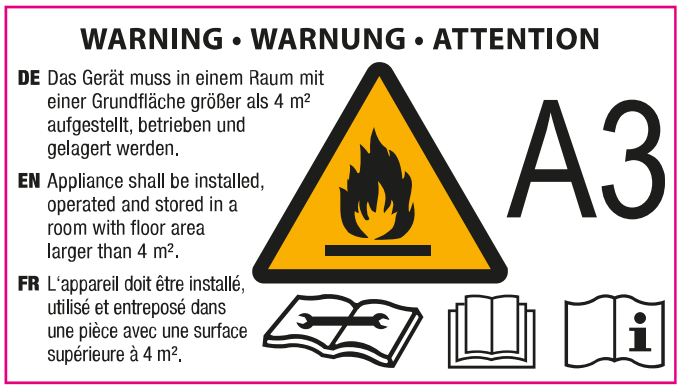

Laikykitės instrukcijos

Šis simbolis įspėja, kad reikia laikytis instrukcijos.

Laikykitės remonto instrukcijos

Šaldomosios medžiagos šalinimo, techninės priežiūros ir remonto darbai gali būti atliekami tik pagal gamintojo instrukcijas ir asmenų, turinčių kompetencijos sertifikatą. Atitinkamą remonto instrukciją paprašius galima gauti iš gamintojo.

Liekamieji pavojai



Pavojus

Natūralus šaltnešis propanas (R290)!

H220 – Ypač degios dujos.
H280 – Turi slėgio veikiamų dujų, kaitinant gali sprogti.
P210 – Laikyti atokiau nuo šilumos šaltinių, karštų paviršių, žiežirbų, atviros liepsnos ir kitų degimo šaltinių. Nerūkyti.
P377 – Dujų nuotėkio sukeltas gaisras: negesinti, nebent nuotėkį būtų galima saugiai sustabdyti.
P410 + P403 – Saugoti nuo saulės šviesos. Laikyti gerai vėdinamoje vietoje.



Įspėjimas apie elektros įtampą

Su elektrinėmis konstrukcijų dalimis susijusius darbus gali atlikti tik įgaliotoji specializuota įmonė!



Įspėjimas apie elektros įtampą

Elektros smūgio pavojus!
Įrenginyje nėra apsaugos nuo vandens.
Kyla elektros smūgio pavojus!
Niekada nenaudokite įrenginio tose vietose, kur į prietaisą gali patekti lašantis, purškiamas ar tekantis vanduo, ir niekada nenardinkite jo į vandenį!



Įspėjimas apie elektros įtampą

Prieš atlikdami bet kokius darbus su įrenginiu, iš kištukinio lizdo ištraukite tinklo kištuką!
Nelieskite kištuko drėgnomis arba šlapiomis rankomis.
Laikydami už tinklo kištuko, maitinimo laidą ištraukite iš kištukinio lizdo.

Kaip elgtis avarijos atveju

1. Išjunkite įrenginį.
2. Atjunkite prietaisą nuo el. tinklo, iš kištukinio lizdo ištraukdami el. tinklo kištuką. Tai darydami imkite už kištuko, o ne už kabelio.
3. Pakartotinai nejunkite sugedusio įrenginio į elektros tinklą.

Informacija apie įrenginį

Įrenginio aprašas

Įrenginys turi integruotą HEPA filtrą, kuris valo 95 % žiedadulkių, virusų, dulkių erkių likučių, pelėsių sporų ir kitų alergenų.

Drėgnas patalpos oras per oro įleidimo angą patenka į integruotą ventiliatoriaus oro filtrą, HEPA filtrą, garintuvą ir už jo esantį kondensatorių. Šaltame garintuve oras atvėsinamas iki žemesnės nei rasos taško temperatūros. Ore esantys vandens garai nusėda ant garintuvo grotelių kaip kondensatas arba šerkšnas. Kai kondensatorius išsausinamas, atvėsintas oras šiek tiek pašildomas ir išpučiamas. Taip paruoštas sausesnis oras vėl sumaišomas su patalpos oru. Kadangi patalpos oras nuolat cirkuliuoja įrenginyje, sumažinama oro drėgmė įrengimo patalpoje.

Taikydamas kondensavimo principą įrenginys automatiškai sausina patalpas.

Atsižvelgiant į oro temperatūrą ir santykinę oro drėgmę, susikondensavęs vanduo nuolat arba tik per periodines atitirpinimo fazes laša per įtaisytus nutekėjimo atvamzdžius į po jais esantį kondensato indą. Jame pripildymo lygiui išmatuoti įrengta plūdė.

Valdymas ir veikimo kontrolė atliekami naudojant įrenginyje sumontuotą valdymo pultą.

Pasiekus maksimalų kondensato indo pripildymo lygį arba netinkamai įstačius kondensato indą, valdymo pulte užsidega kondensato indo kontrolinė lemputė (žr. skyrių „Valdymo elementai“). Įrenginys išsijungia. Kondensato indo kontrolinė lemputė vėl užgęsta tik įstačius ištuštintą kondensato indą.

Taip pat susikondensavusį vandenį galima išleisti prie kondensato jungties prijungus žarną.

Naudojant įrenginį, santykinį oro drėgnumą galima sumažinti maždaug iki 30 %.

Įrenginį taip pat galima naudoti kaip skalbinių džiovinimo patalpos oro sausintuvą džiovinant drėgnus skalbinius gyvenamosiose ar darbo patalpose.

Dėl eksploatuojant atsiradusios spinduliuojamos šilumos patalpų temperatūra gali šiek tiek pakilti.

Įrenginyje nėra apsaugos nuo vandens (IPX0).

Įrenginio atvaizdas

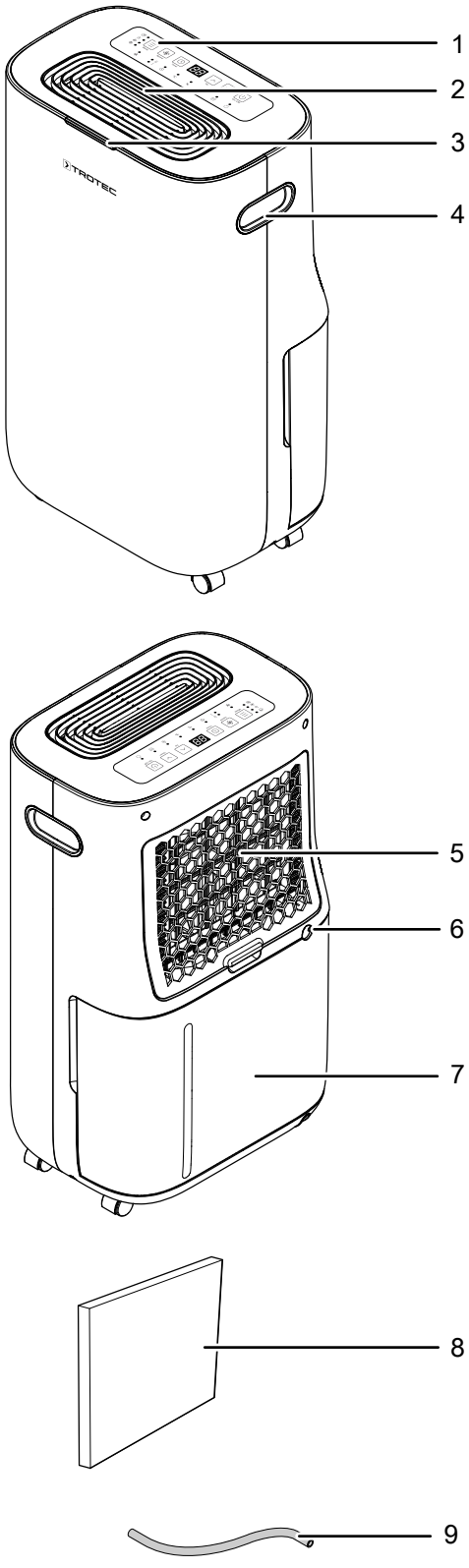

Nr.	Pavadinimas
1	Valdymo skydelis
2	Oro išleidimo anga
3	Spalvotas faktinio patalpos oro drėgnumo šviesadiodis indikatorius
4	Transportavimo rankena
5	Oro įleidimo anga su integruotu oro filtru
6	Kondensato išleidimo žarnos jungtis
7	Kondensato indas
8	HEPA filtras
9	Kondensato išleidimo žarna

Gabenimas ir laikymas

Pastaba

Jei įrenginį laikysite arba transportuosite netinkamai, jis gali būti pažeistas.
Vadovaukitės įrenginio transportavimo ir laikymo informacija.

Gabenimas

Atkreipkite dėmesį, kad gali būti papildomų transportavimo taisyklių prietaisams su degiosiomis šaldomosiomis medžiagomis. Prietaiso išdėstymą arba maksimalų dalių, kurias galima transportuoti kartu, skaičių nustato atitinkamos transportavimo taisyklės.

Kad įrenginį būtų lengviau transportuoti, ant jo yra rankena.

Prieš gabendami, kaskart atkreipkite dėmesį į tokias nuorodas:

- Išjunkite prietaisą.
- Atjunkite prietaisą nuo el. tinklo, iš kištukinio lizdo ištraukdami el. tinklo kištuką. Tai darydami imkite už kištuko, o ne už kabelio.
- Iš įrenginio ir kondensato išleidimo žarnos išleiskite likusį kondensatą (žr. skyrių „Techninė priežiūra“).
- Norėdami ištraukti kištuką, netempkite už tinklo laido.

Baigę transportuoti kaskart atkreipkite dėmesį į toliau pateiktus nurodymus:

- Baigę transportuoti pastatykite įrenginį vertikaliai.

Laikymas

Kaskart **prieš** padėdami saugoti, laikykitės toliau pateiktų nuorodų:

- Iš įrenginio ir kondensato išleidimo žarnos išleiskite likusį kondensatą (žr. skyrių „Techninė priežiūra“).
- Atjunkite prietaisą nuo el. tinklo, iš kištukinio lizdo ištraukdami el. tinklo kištuką. Tai darydami imkite už kištuko, o ne už kabelio.

Nenaudojamą įrenginį laikykite šiomis sąlygomis:

- Įrenginį laikykite tik patalpoje, kurios plotas yra didesnis nei 4 m^2.
- Įrenginį saugokite tik patalpose, kuriose nėra uždegimo šaltinio (pvz., atviros liepsnos, įjungto dujų prietaiso, elektrinio šildytuvo).
- Įrenginį laikykite sausoje ir nuo šalčio bei karščio apsaugotoje vietoje.
- Laikykite įrenginį stačią apsaugotoje nuo dulkių ir tiesioginių saulės spindulių vietoje.
- Prireikus, įrenginį nuo patenkančių dulkių apsaugokite dangalu.
- Kad nepažeistumėte prietaiso, nedėkite ant jo jokių kitų įrenginių arba daiktų.

Kaip sumontuoti ir pradėti naudotis

Pakuotės turinys

- 1 įrenginys
- 1 kondensato išleidimo žarna, ilgis 30 cm, skersmuo 10 mm,
- 1 HEPA filtras
- 1 instrukcija

Įrenginio išpakavimas

Įspėjimas

Pakuotės medžiagos kelia vaikams uždusimo pavojų! Saugokite pakuotės plėves ir dalis nuo vaikų. Kyla pavojus gyvybei uždusus.

1. Atidarykite dėžę ir ištraukite įrenginį.
2. Nuimkite nuo prietaiso visą pakuotę.
3. Visiškai nuvyniokite maitinimo kabelį. Žiūrėkite, kad maitinimo kabelis nebūtų pažeistas ir nepažeiskite jo nuvyniodami.

Naudojimo pradžia

Statydami įrenginį laikykitės skyriuje „Techninių duomenų priedas“ nurodytų minimalių atstumų iki sienų ir daiktų.

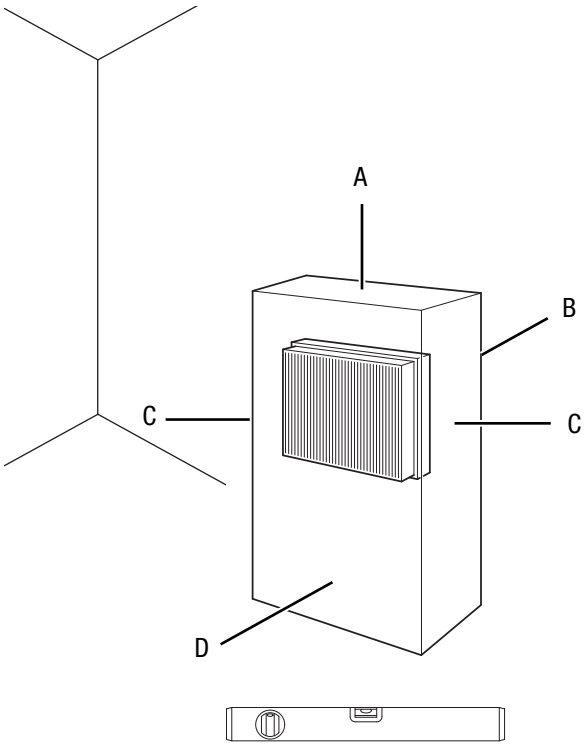

- Prieš pradėdami naudoti įrenginį po pertraukos, patikrinkite maitinimo kabelį. Iškilus abejonių, ar įrenginys tinkamos būklės, susisiekite su techninės priežiūros atstovu.
- Įrenginį statykite tik patalpose, kuriose negalėtų kauptis galimi šaldomosios medžiagos nuostoliai.

- Prietaisą statykite tik tokiose patalpose, kuriose nėra nuolat atviros liepsnos (pvz., įjungtas dujinis prietaisas) arba kitų galimų užsidegimo šaltinių (pvz., įjungtas elektrinis šildytuvas).
- Pastatykite įrenginį vertikaliai ir saugiai ant horizontalaus ir stabilaus paviršiaus.
- Tiesdami tinklo laidą ir kitus elektros kabelius, pasirūpinkite, kad už jų niekas neužkliūtų, ypač statydami įrenginį patalpos viduryje. Naudokite apsauginius kabelių tiltelius.
- Įsitikinkite, kad laidų ilgintuvai būtų išvynioti iki galo.
- Statydami įrenginį laikykitės pakankamo atstumo nuo šilumos šaltinių.
- Įsitikinkite, kad užuolaidos ar kiti daiktai netrukdo oro srautui.

HEPA filtro įdėjimas

Pastaba

Nuimkite visą pakavimo medžiagą nuo HEPA filtro. Norėdami pakeisti filtrą, atlikite veiksmus, aprašytus skyriuje „Priežiūra“ dalyje „Valymas ir HEPA filtro keitimas“.

- Prieš įjungdami įsitikinkite, kad HEPA filtras įstatytas.

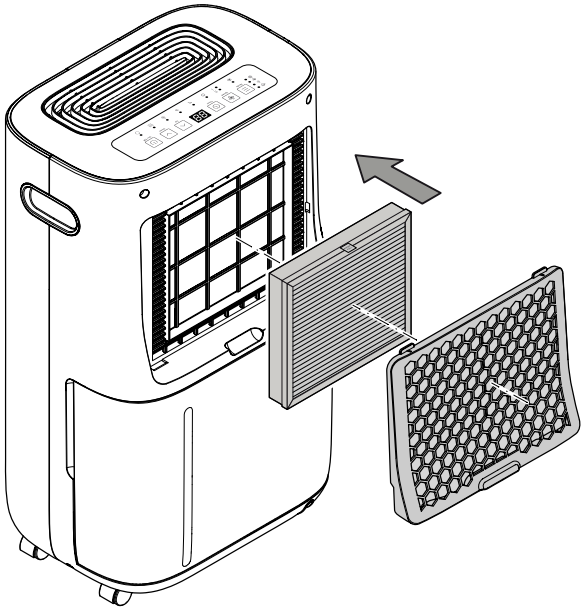

Kondensato indo įstatymas

- Įsitikinkite, kad tinkamai įstatyta kondensato indo plūdė.
- Įsitikinkite, kad kondensato indas yra tuščias ir tinkamai įdėtas.

Maitinimo laido prijungimas

- Į tinkamai apsaugotą kištukinį lizdą įkiškite tinklo kištuką.

Valdymas

- Nepalikite atidarytų durų ir langų.
- Įjungtas įrenginys veikia visiškai automatiškai.
- Sausinimo režimu ventiliatorius, pasiekus nustatytą numatytąją vertę, papildomai veikia 3 minutes.

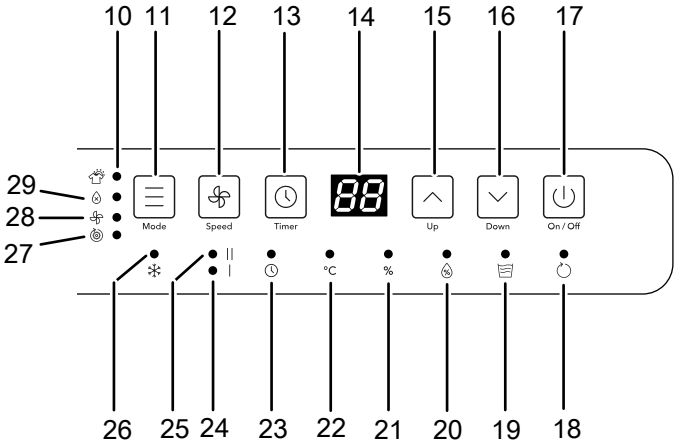

Valdymo elementai

Nr.	Pavadinimas	Reikšmė
10	Šviesos diodas	Šviečia, kai parinktas skalbinių džiovinimo funkcijos režimas
11	Mygtukas *Mode*	Darbo režimo nustatymas
12	Mygtukas *Speed*	Ventiliatoriaus greičio nustatymas
13	Mygtukas *Timer*	Automatinis įrenginio išjungimas (nuo 1 iki 24 val.) Aktyvina apsaugą nuo vaikų
14	Segmentinis indikatorius	Rodo norimą santykinį oro drėgnį, esamą patalpos oro drėgnį, laikmačio valandų skaičių arba temperatūrą
15	Mygtukas *Up*	Padidina pageidaujamą santykinį oro drėgnį / valandų skaičių
16	Mygtukas *Down*	Sumažina pageidaujamą santykinį oro drėgnį / valandų skaičių
17	Mygtukas *On/Off*	Įrenginio įjungimas arba išjungimas
18	Šviesos diodas	Mirksi, kai įrenginys veikia budėjimo režimu / šviečia, kai įrenginys įjungtas
19	Šviesos diodas	Šviečia, kai kondensato indas yra pilnas, netinkamai įdėtas arba jo nėra
20	Šviesos diodas	Šviečia, kai pasiekiamas nustatytas oro drėgnis
21	Šviesos diodas *%*	Šviečia, kai rodomas santykinis oro drėgnis
22	Šviesos diodas *°C*	Šviečia, kai rodoma patalpos temperatūra
23	Šviesos diodas	Šviečia, kai aktyvintas laikmatis

Nr.	Pavadinimas	Reikšmė
24	Šviesos diodas **I**	Šviečia, kai nustatytas mažas ventiliatoriaus greitis
25	Šviesos diodas **II**	Šviečia, kai nustatytas didelis ventiliatoriaus greitis
26	Šviesos diodas ❄	Šviečia, kai vyksta automatinis atitirpinimas
27	Šviesos diodas ◎	Šviečia, kai parinktas automatinis darbo režimas
28	Šviesos diodas ✣	Šviečia, kai parinktas vėdinimo darbo režimas
29	Šviesos diodas ⊗	Šviečia, kai parinktas sausinimo darbo režimas

Įspėjimas apie elektros įtampą
Elektros smūgio pavojus!
Įrenginyje nėra apsaugos nuo vandens.
Kyla elektros smūgio pavojus!
Niekada nenaudokite įrenginio tose vietose, kur į prietaisą gali patekti lašantis, purškiamas ar tekantis vanduo, ir niekada nenardinkite jo į vandenį!

Įrenginio įjungimas

Nustatę įrenginį, paruoštą darbui, kaip aprašyta skyriuje „Montavimas ir paleidimas“, mirksi šviesos diodas ⟳ (18) ir rodo, kad įrenginys veikia budėjimo režimu.

1. Paspauskite mygtuką *On/Off* (17).
   ⇨ Šviesos diodas ⟳ (18) šviečia nuolat.
   ⇨ Įrenginys veikia darbo režimu, kuris buvo aktyvintas prieš paskutinį išjungimą.

Spalvotas faktinio patalpos oro drėgnio šviesos diodų indikatorius

Spalvotas šviesos diodų indikatorius (3) 3 skirtingomis spalvomis rodo faktinį santykinį patalpos oro drėgnį nepriklausomai nuo darbo režimo.

Šviesos diodo spalva	Reikšmė
Mėlyna	Santykinis patalpos oro drėgnis mažesnis nei 50 %
Žalia	Tinkamiausias santykinis patalpos oro drėgnis nuo 50 % iki 70 %
Raudona	Santykinis patalpos oro drėgnis yra lygus arba viršija 70 %

Darbo režimų nustatymas

Įrenginyje galima nustatyti šiuos darbo režimus:

- Sausinimas
- Skalbinių džiovinimo funkcija
- Automatinis režimas
- Vėdinimas

Sausinimas

Įrenginys veikia, kol pasiekiama pageidaujamas santykinis patalpos oro drėgnis. Tada kompresorius išsijungia, o ventiliatorius prieš išsijungdamas toliau veikia dar 3 minutes. Kai norimas patalpos oro drėgnis viršijamas, kompresorius ir ventiliatorius vėl įsijungia.

1. Paspauskite mygtuką *MODE* (11), kad parinktumėte darbo režimą.
   ⇨ Mirksi tuo metu parinkto darbo režimo indikatorius.
2. Dar kartą paspauskite mygtuką *MODE* (11), kol pradės mirksėti darbo režimo *Sausinimas* šviesos diodas (29).
   ⇨ Parinkto darbo režimo šviesos diodas prieš aktyvinant darbo režimą maždaug 5 sekundes mirksi.

Pageidaujamo patalpos santykinio oro drėgnio nustatymas

Keisti santykinį patalpos oro drėgnį galite tik tuomet, kai įjungtas darbo režimas *Sausinimas*.

1. Valdymo skydelyje nustatykite pageidaujamą patalpos oro drėgnį, spausdami mygtuką *Up* (15) arba mygtuką *Down* (16).
   ⇨ Nustatymo diapazonas yra nuo 30 % iki 80 %.
   ⇨ Nustatyta vertė 5 sekundes mirksi segmentiniame indikatoriuje, tada nuolat rodoma esamas santykinis patalpos oro drėgnis.

Automatinis režimas

Automatiniu režimu įrenginys oro drėgnį patalpoje reguliuoja automatiškai. Kompresorius išsijungia ir vėl įsijungia pagal poreikį. Šviesos diodas ◎ (27) šviečia.

Automatiniu režimu ventiliatoriaus greitis išlieka žemas (šviečia šviesos diodas **I**) ir jo negalima reguliuoti.

Santykinio patalpos oro drėgnio nustatyti negalima.

Esamas oro drėgnis rodomas segmentiniame indikatoriuje (14).

Skalbinių džiovinimo funkcija

Įjungus skalbinių džiovinimo funkcijos darbo režimą, įrenginys nuolat sausina dideliu našumu, nepriklausomai nuo oro drėgnio. Šviesos diodas 👕 (10) šviečia.

Ventiliatoriaus greitis išlieka didelis (šviečia šviesos diodas **II**) ir jo negalima reguliuoti.

Santykinio oro drėgnio nustatyti negalima.

Esamas oro drėgnis rodomas segmentiniame indikatoriuje (14).

Vėdinimas

Vėdinimo darbo režimu įrenginys valo orą be sausinimo.

Įjungę darbo režimą *Vėdinimas*, galite rinktis tarp mažesnio ir didesnio ventiliatoriaus greičio.

Esamas oro drėgnis rodomas segmentiniame indikatoriuje (14).

1. Paspauskite mygtuką *Speed* (12).
   ⇨ Kai ventiliatoriaus greitis mažas, šviečia šviesos diodas **I** (24).
   ⇨ Kai ventiliatoriaus greitis didelis, šviečia šviesos diodas **II** (25).

Laikmačio nustatymas

Pastaba

Įrenginio negalima palikti veikti be priežiūros lengvai prieinamoje patalpoje, kai laikmatis yra suaktyvintas.

Laikmatis suteikia galimybę automatiškai išjungti po iš anksto nustatyto valandų skaičiaus.

Šią funkciją galima nustatyti bet kuriam darbo režimui. Valandų skaičių galima nustatyti 1 val. žingsniu (nuo 1 val. iki maks. 24 val.).

Norėdami nustatyti laikmatį, atlikite šiuos veiksmus:

✓ Įrenginys įjungtas.

1. Spauskite mygtuką *Timer* (13).
2. Kelis kartus paspauskite mygtuką *Up* (15) arba mygtuką *Down* (16), kad nustatytumėte norimą valandų skaičių (nuo 0 iki 24).
   ⇨ Nustatyta vertė mirksi maždaug 5 sekundes segmentiniame indikatoriuje, po to vėl rodomas santykinis oro drėgnis.
   ⇨ Šviesos diodas ⏲ (23) šviečia.
   ⇨ Praėjus nurodytam laikui įrenginys išsijungia.

Informacija

Jei nesate tikri, kiek valandų nustatėte laikmatį, galite pamatyti nustatytą vertę, trumpai paspausdami mygtuką *Timer*.

Nuorodos dėl automatinio išjungimo:

- Išjungus įrenginį rankiniu būdu, automatinis išjungimas išaktyvinamas.
- Jei parinkote 0 valandų, laikmatis yra išjungtas.

Atminties funkcija

Kai įrenginį vėl įjungiate, parinkti darbo režimo, santykinio oro drėgnio ir ventiliatoriaus greičio nustatymai yra įrašyti. Nustatytas laikmatis neįrašomas.

Įrenginys nepamiršta nuostatų ir trumpų el. tinklo trikčių metu. Tokiu atveju įrenginys vėl automatiškai įsijungia. Išskyrus laikmatį, visos buvusios nuostatos yra įrašytos.

Automatinio stabdymo funkcija

Kai kondensato indas pilnas, įrenginys sustabdomas automatiškai. Šviesos diodas ≋ (19) šviečia. Ištuštinkite kondensato indą, kaip aprašyta skyriuje *Kondensato indo ištuštinimas*.

Užrakto funkcija

Užrakto funkcija blokuoja mygtukų naudojimą valdymo skydelyje.

1. Norėdami aktyvinti apsaugą nuo vaikų, maždaug 2 sekundes spauskite mygtuką *Timer* (13).
   ⇨ Segmentiniame indikatoriuje rodoma *LC*.
   ⇨ Valdymo skydelis užrakintas ir nieko negalima įvesti.
2. Norėdami išaktyvinti apsaugą nuo vaikų, maždaug 2 sekundes spauskite mygtuką *Timer* (13).
   ⇨ Segmentiniame ekrane vėl rodomas santykinis oro drėgnis.
   ⇨ Valdymo skydelio mygtukai atrakinti.

Patalpos temperatūros rodymas

1. Maždaug 3 sekundes spauskite mygtuką *Up* (15).
   ⇨ Pasigirsta garsinis signalas ir segmentiniame indikatoriuje mirksi patalpos oro temperatūra.
   ⇨ Šviesos diodas *°C* (22) šviečia.
   ⇨ Maždaug po 5 sekundžių segmentiniame indikatoriuje vėl rodomas santykinis oro drėgnis.

Eksploatavimas prie kondensato jungties prijungus žarną

Norint nuolatinai naudoti ilgą laiką arba sausinti neprižiūrint, prie įrenginio reikia prijungti komplekte esančią kondensato išleidimo žarną.

✓ Pridėta žarna (skersmuo – 10 mm) paruošta.

✓ Įrenginys yra išjungtas.

1. Išimkite kondensato indą.

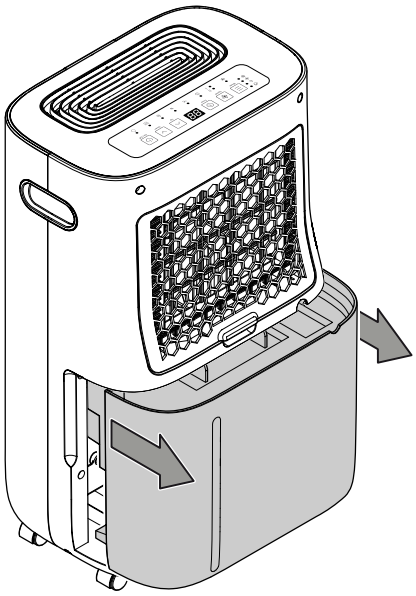

2. Vieną žarnos galą užstumkite ant kondensato išleidimo žarnos jungties (6).

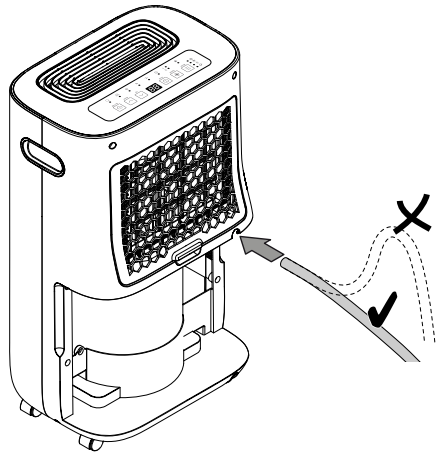

3. Vėl įdėkite kondensato indą į įrenginį. Tai darydami įsitikinkite, kad kondensato išleidimo žarna nepasislinktų ir nenusitrauktų nuo jungties.
4. Kitą žarnos galą su nuolydžiu nuveskite iki tam pritaikyto nuotako (pvz., nuotako grindyse) arba pakankamai didelio surinkimo indo. Atkreipkite dėmesį, kad žarnos negalima užlenkti ir nuvesti aukštyn.

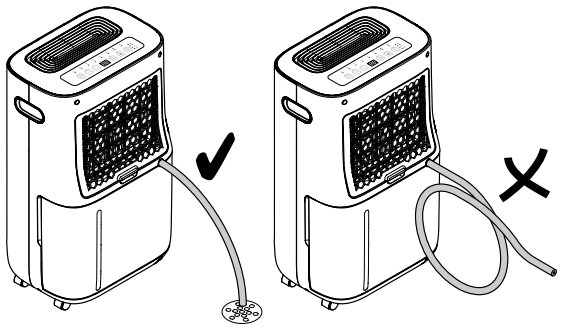

5. Nuimkite žarną, kai kondensatą vėl norėsite rinkti į kondensato indą. Prieš padėdami saugoti, leiskite žarnai išdžiūti.

Automatinis atitirpinimas

Esant žemai aplinkos temperatūrai, sausindamas garintuvas gali apledėti. Tokiu atveju įrenginys atlieka automatinį atitirpinimą. Vykstant atitirpinimui sausinimas laikinai nutraukiamas. Ventiliatorius sukasi toliau. Atitirpinimo trukmė gali skirtis. Automatinio atitirpinimo metu įrenginio neišjunkite. Neištraukite el. tinklo kištuko iš el. tinklo kištukinio lizdo.

Automatinio atitirpinimo metu šviečia šviesos diodas ❄ (26).

Skalbinių džiovinimas

Įrenginį taip pat galima naudoti kaip skalbinių džiovinimo patalpos oro sausintuvą džiovinant drėgnus skalbinius gyvenamosiose ar darbo patalpose.

Statydami įrenginį arba skalbinių džiovyklę laikykitės techniniuose duomenyse nurodytų mažiausių leidžiamų atstumų.

Dėl skalbinių džiovinimo rekomenduojamos toliau nurodytos oro drėgnumo vertės:

- Tinkami dėti į spintą = 46 % santykinis oro drėgnumas
- Tinkami lyginti = 58 % santykinis oro drėgnumas
- Apysausiai = 65 % santykinis oro drėgnumas

Sureguliuokite santykinio oro drėgnumo nustatymus įrenginyje (pvz., 60 % santykinio oro drėgnumo tinkamiems lyginti skalbiniams). Prireikus naudokite matuoklį oro drėgnumui matuoti.

Eksploatacijos nutraukimas

Įspėjimas apie elektros įtampą
Nelieskite tinklo kištuko drėgnomis arba šlapiomis rankomis.

- Įjunkite įrenginio budėjimo režimą, paspausdami mygtuką *On/Off* (17). Šviesos diodas ⏻ (18) mirksi.
- Atjunkite prietaisą nuo el. tinklo, iš kištukinio lizdo ištraukdami el. tinklo kištuką. Tai darydami imkite už kištuko, o ne už kabelio.
- Prireikus ištuštinkite kondensato indą ar kondensato vonelę.
- Jei reikia, prietaisą išvalykite, kaip nurodyta skyriuje „Techninė priežiūra“.
- Laikykite įrenginį, kaip nurodyta skyriuje „Transportavimas ir laikymas“.

Papildomai užsakomi priedai

Įspėjimas
Naudokite šioje naudojimo instrukcijoje nurodytus priedus ir papildomus įrenginius.
Naudojant instrukcijoje nenurodytus įrankius ar kitus priedus kyla sužalojimų pavojus.

Pavadinimas	Gaminio numeris
Filtras „HEPA Plus“.	7.710.000.077
Oro filtras „Plus“	7.710.000.080

Klaidos ir gedimai

Gaminant įrenginį, kelis kartus tikrinta, ar jis veikia nepriekaištingai. Vis dėlto atsiradus gedimų, patikrinkite įrenginį pagal toliau pateiktą sąrašą.

> **Pastaba**
>
> Atlikę visus techninės priežiūros ir remonto darbus palaukite mažiausiai 3 minučių. Tik tada vėl įjunkite įrenginį.

Įrenginys neįsijungia:

- Patikrinkite el. tinklo jungtį.
- Patikrinkite, ar nepažeistas el. tinklo kabelis ir el. tinklo kištukas.
- Patikrinkite el. tinklo saugiklius įrengimo vietoje.
- Patikrinkite, ar tinkamai įstatytas kondensato indas.
- Patikrinkite patalpos temperatūrą. Atkreipkite dėmesį į techniniuose duomenyse nurodytą leidžiamą įrenginio darbinį diapazoną.
- Jeigu įrenginys neįsijungia, kreipkitės į specializuotą įmonę arba gamintoją, kad būtų patikrinta elektros sistema.

Įrenginys veikia, bet nesikaupia kondensatas:

- Patikrinkite, ar neužteršta kondensato inde esanti plūdė. Prireikus išvalykite kondensato indą. Plūdė turi judėti.
- Patikrinkite patalpos temperatūrą. Atkreipkite dėmesį į techniniuose duomenyse nurodytą leidžiamą įrenginio darbinį diapazoną.
- Įsitikinkite, kad santykinis patalpos oro drėgnumas atitinka techninius duomenis.
- Patikrinkite pasirinktą pageidaujamą patalpos oro drėgnumą. Santykinis oro drėgnumas patalpoje, kurioje yra įrenginys, turi viršyti pasirinktą diapazoną. Jei reikia, sumažinkite pasirinktą pageidaujamą patalpos oro drėgnumą.
- Patikrinkite, ar oro filtras ir HEPA filtras nėra užteršti. Prireikus oro filtrą arba HEPA filtrą išvalykite arba pakeiskite.
- Patikrinkite, ar kondensatoriaus išorėje nėra nešvarumų (žr. skyrių „Techninė priežiūra“). Užterštą kondensatorių paveskite išvalyti specializuotai įmonei arba gamintojui.

Įrenginys veikia garsiai ir (arba) vibruoja:

- Patikrinkite, ar įrenginys pastatytas vertikaliai ir tvirtai.

Išbėga kondensatas

- Patikrinkite, ar įrenginys sandarus.

Neįsijungia kompresorius:

- Patikrinkite patalpos temperatūrą. Atkreipkite dėmesį į techniniuose duomenyse nurodytą leidžiamą įrenginio darbinį diapazoną.
- Įsitikinkite, kad santykinis patalpos oro drėgnumas atitinka techninius duomenis.
- Patikrinkite pasirinktą pageidaujamą patalpos oro drėgnumą. Santykinis oro drėgnumas patalpoje, kurioje yra įrenginys, turi viršyti pasirinktą diapazoną. Jei reikia, sumažinkite pasirinktą pageidaujamą patalpos oro drėgnumą.
- Patikrinkite, ar įsijungė kompresoriaus apsauga nuo perkaitimo. Atjunkite įrenginį nuo elektros tinklo ir palikite apie 10 minučių atvėsti, prieš vėl įjungdami jį į elektros tinklą.
- Jei reikia, įrenginys atlieka automatinį atitirpinimą. Kol atliekamas automatinis atitirpinimas, sausinimas nevyksta.

Įrenginys labai įkaista, garsiai veikia ir sumažėja jo galia:

- Patikrinkite, ar įrenginio išorėje nėra nešvarumų (žr. skyrių „Techninė priežiūra“). Nešvarų įrenginio vidų paveskite išvalyti specializuotai šaldymo ir oro kondicionavimo įrangos įmonei arba gamintojui.

Patikrintas prietaisas veikia netinkamai:

Kreipkitės į klientų aptarnavimo skyrių. Jei reikia, pristatykite įrenginį remontuoti į specializuotą šaldymo ir oro kondicionavimo įrangos įmonę arba gamintojui.

Techninė priežiūra

Techninės priežiūros intervalai

Techninės ir einamosios priežiūros intervalai	kaskart prieš pradedant naudoti	prireikus	bent kas 2 savaites	bent kas 4 savaites	bent kas 6 mėnesius	bent kartą per metus
Patikrinkite oro įleidimo ir išleidimo angas, ar nėra nešvarumų ir pašalinių daiktų, jei reikia, išvalykite	X			X		
Išorės valymas		X				X
Apžiūra, ar neužterštas įrenginio vidus		X				X
Patikrinimas, ar neužterštas oro filtras ir ar jame nėra svetimkūnių, prireikus valymas arba pakeitimas	X		X			
Oro filtro keitimas					X	
Pakeiskite ir išvalykite HEPA filtrą		X				X
Patikrinimas, ar nėra pažeidimų	X					
Tvirtinimo varžtų patikrinimas		X				X
Bandomasis paleidimas						X
Kondensato indo ir (arba) išleidimo žarnos ištuštinimas ir išvalymas		X				

Techninės ir einamosios priežiūros protokolas

Prietaiso tipas: .....

Prietaiso numeris: .....

Techninės ir einamosios priežiūros intervalai	1	2	3	4	5	6	7	8	9	10	11	12	13	14	15	16
Patikrinkite oro įleidimo ir išleidimo angas, ar nėra nešvarumų ir pašalinių daiktų, jei reikia, išvalykite																
Patikrinimas, ar neužterštas oro filtras ir ar jame nėra svetimkūnių, prireikus valymas arba pakeitimas																
Išorės valymas																
Apžiūra, ar neužterštas įrenginio vidus																
Oro filtro keitimas																
Pakeiskite ir išvalykite HEPA filtrą																
Patikrinimas, ar nėra pažeidimų																
Tvirtinimo varžtų patikrinimas																
Bandomasis paleidimas																
Kondensato indo ir (arba) išleidimo žarnos ištuštinimas ir išvalymas																
Pastabos																

1. data: ..... Parašas:	2. data: ..... Parašas:	3. data: ..... Parašas:	4. data: ..... Parašas: .....
5. data: ..... Parašas:	6. data: ..... Parašas:	7. data: ..... Parašas:	8. data: ..... Parašas: .....
9. data: ..... Parašas:	10. data: ..... Parašas:	11. data: ..... Parašas:	12. data: ..... Parašas: .....
13. data: ..... Parašas:	14. data: ..... Parašas:	15. data: ..... Parašas:	16. data: ..... Parašas: .....

Prieš atliekant techninę priežiūrą

Įspėjimas apie elektros įtampą
Nelieskite tinklo kištuko drėgnomis arba šlapiomis rankomis.

- Išjunkite įrenginį.
- Atjunkite prietaisą nuo el. tinklo, iš kištukinio lizdo ištraukdami el. tinklo kištuką. Tai darydami imkite už kištuko, o ne už kabelio.

Įspėjimas apie elektros įtampą
Darbus, kuriuos atliekant reikia atidaryti prietaisą, leidžiama atlikti tik įgaliotoms specializuotoms įmonėms arba gamintojui.

Šaldomosios medžiagos apytakos ratas

A3 **Pavojus**
Natūralus šaltnešis propanas (R290)!
H220 – Ypač degios dujos.
H280 – Turi slėgio veikiamų dujų, kaitinant gali sprogti.
P210 – Laikyti atokiau nuo šilumos šaltinių, karštų paviršių, žiežirbų, atviros liepsnos ir kitų degimo šaltinių. Nerūkyti.
P377 – Dujų nuotėkio sukeltas gaisras: negesinti, nebent nuotėkį būtų galima saugiai sustabdyti.
P410 + P403 – Saugoti nuo saulės šviesos. Laikyti gerai vėdinamoje vietoje.

- Visas šaldomosios medžiagos apytakos ratas yra hermetiškai uždara sistema, kuriai nereikia techninės priežiūros ir kurią leidžiama techniškai prižiūrėti arba remontuoti tik specializuotoms šaldymo ir oro kondicionavimo įrangos įmonėms arba gamintojui.

Saugos ženklai ir iškabos ant įrenginio

Reguliariai tikrinkite saugos ženklus ir iškabas ant įrenginio. Atnaujinkite neįskaitomus saugos ženklus!

Korpuso valymas

Nuvalykite korpusą drėgna, minkšta, pūkų nepaliekančia šluoste. Saugokite, kad į korpuso vidų nepatektų drėgmės. Saugokite, kad į elektrinius elementus nepatektų drėgmės. Šluostei sudrėkinti nenaudokite agresyvių valymo priemonių, pavyzdžiui, valymo purškiklių, tirpiklių, valiklių, kuriuose yra alkoholio, arba šveitiklių.

Apžiūra, ar nesusitepė įrenginio vidus

1. Nuimkite dangtelį su integruotu oro filtru.
2. Pašvieskite kišeniniu žibintuvėliu į įrenginio angas.
3. Patikrinkite, ar nesusitepė įrenginio vidus.
4. Jei matote storą dulkių sluoksnį, įrenginio vidų paveskite išvalyti specializuotai šaldymo ir oro kondicionavimo įrangos įmonei arba gamintojui.
5. Pakeiskite dangtelį su integruotu oro filtru.

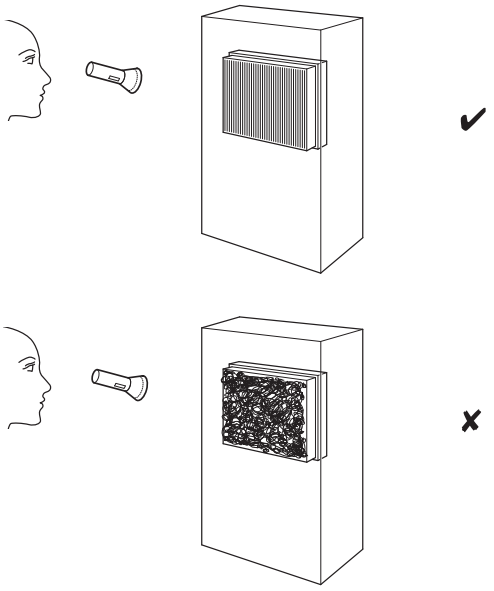

HEPA filtro valymas ir keitimas

Pastaba
Nenaudokite įrenginio, jei į jį neįdėtas HEPA filtras!

Pastaba
HEPA filtro negalima plauti ir, esant poreikiui, jį reikia pakeisti.

Pastaba
HEPA filtro eksploatavimo trukmė priklauso nuo aplinkos sąlygų bei įrenginio veikimo trukmės.

- HEPA filtrą reikia nuvalyti arba, jei stipriai užsiteršęs, pakeisti. Tai galima pastebėti, pvz., sumažėjus galiai (žr. skyrių „Klaidos ir gedimai“).
- Prieš įjungdami įsitikinkite, kad HEPA filtras įstatytas.

Naudojimo trukmė yra maždaug 1 metai, atsižvelgiant į oro užterštumo lygį.

Jei reikia, apžiūrėkite HEPA filtrą, ar jis neužterštas.

1. Nuimkite oro įleidimo angos dangtį.

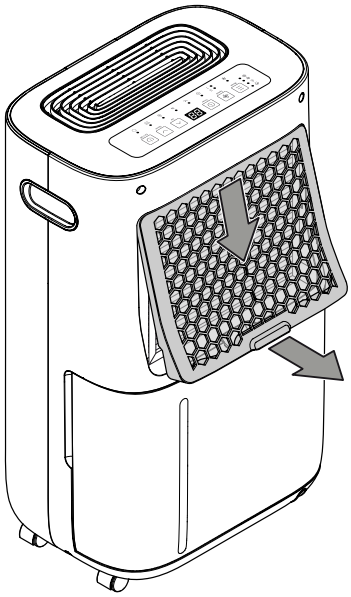

2. Ištraukite HEPA filtrą iš įrenginio už ąselės.

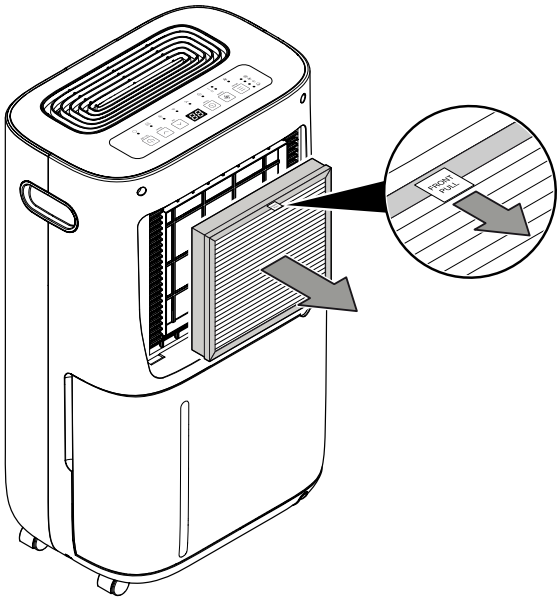

3. Lengvai užsiteršusį HEPA filtrą nuvalykite sausa, pūkų nepaliekančia šluoste. Stipriai užsiteršusį HEPA filtrą išmeskite vadovaudamiesi šalies įstatymais ir iš plastikinio apvalkalo išimkite naują HEPA filtrą.

4. Į įrenginį įstatykite išvalytą arba naują HEPA filtrą. Įsitikinkite, kad ąselė yra parodytoje padėtyje.

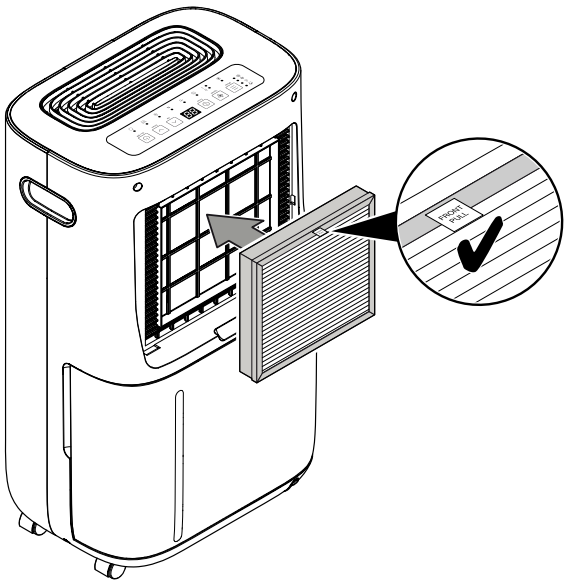

5. Uždėkite oro įleidimo angos dangtį.

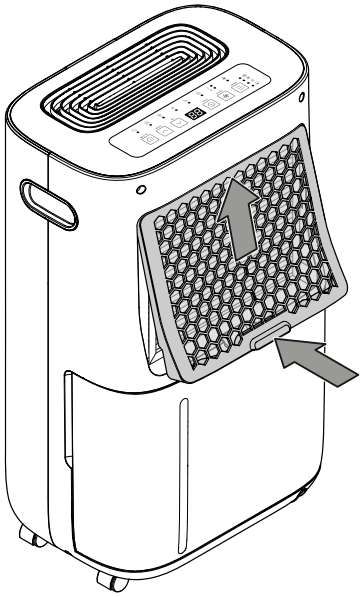

Oro filtro valymas

Pastaba

Įsitikinkite, kad integruotas oro filtras nesusidėvėjęs ir nepažeistas. Prieš pakartotinai naudodami oro filtrą, įsitikinkite, kad jis nepažeistas ir sausas!

Įrenginys turi oro filtrą (išankstinį filtrą), integruotą oro įleidimo angos dangtelyje.

Kai filtras užterštas, jį reikia nuvalyti. Užteršimą galima pastebėti, pvz., sumažėjus galiai (žr. skyrių „Klaidos ir gedimai“).

1. Nuimkite oro įleidimo angos dangtį.

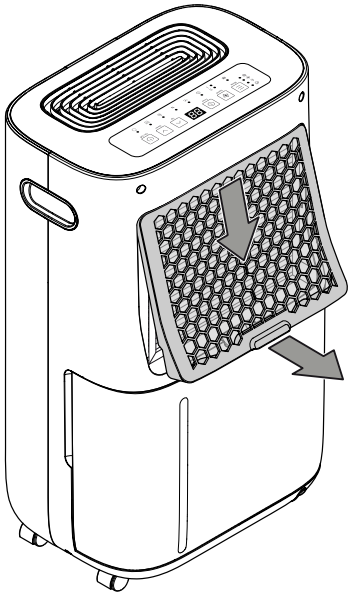

2. Nuvalykite dangtelį ir integruotą filtrą minkšta, pūkų nepaliekančia, šiek tiek sudrėkinta šluoste. Jeigu filtras stipriai užsiteršęs, nuplaukite jį šiltu vandeniu, sumaišytu su neutralia valymo priemone.

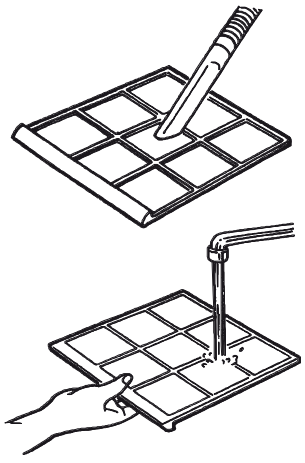

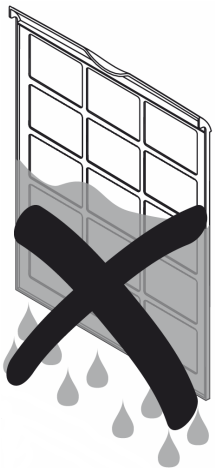

3. Palaukite, kol filtras visiškai išdžius. Nekiškite oro įleidimo angos dangtelio į įrenginį su šlapiu filtru!

4. Uždėkite oro įleidimo angos dangtį ant įrenginio.

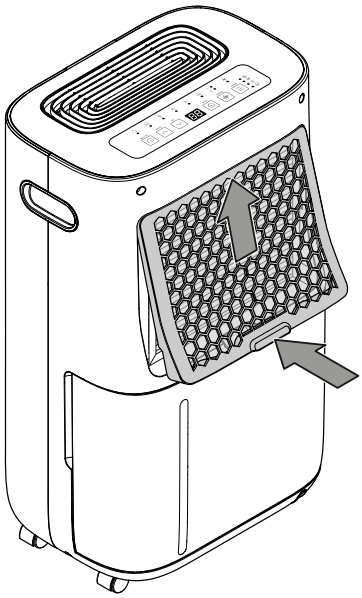

Kondensato indo ištuštinimas

Jei kondensato indas pilnas arba netinkamai įdėtas, užsidega šviesadiodis indikatorius ≈ (19).

1. Iš įrenginio išimkite kondensato indą.

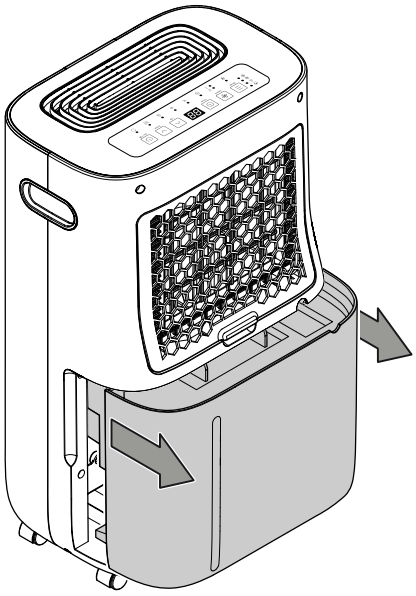

2. Ištuštinkite kondensato talpą per tinkamą kanalizaciją, pvz., tualete, kriauklėje arba virtuvės kriauklėje.

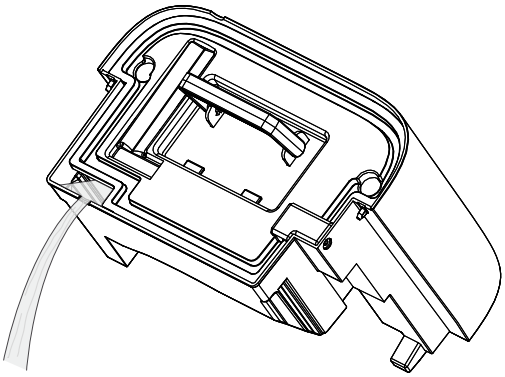

3. Išskalaukite indą švariu vandeniu. Reguliariai valykite indą švelniomis valymo priemonėmis (nenaudokite jokių ploviklių!).
4. Kondensato indą vėl įdėkite į įrenginį.
   Įdėdami ar išimdami kondensato indą nepažeiskite plūdės. Užtikrinkite, kad plūdė būtų tinkamoje padėtyje.
   Įsitikinkite, kad kondensato indą įdėjote tinkamai, kitaip negalėsite įjungti įrenginio.

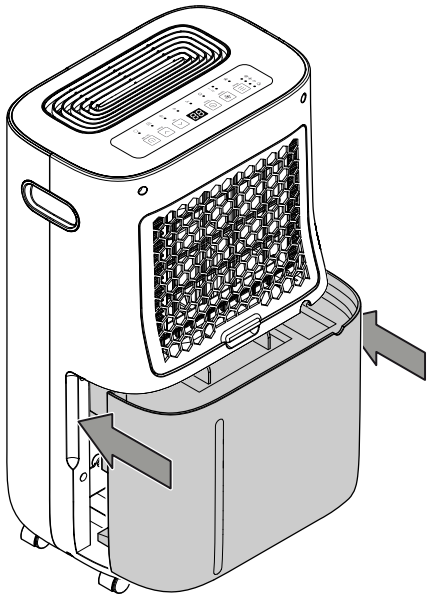

Veiksmai po techninės priežiūros

Jei norite toliau naudoti įrenginį:

- Vėl prijunkite įrenginį, įkišdami el. tinklo kištuką į el. tinklo kištukinį lizdą.

Jei įrenginio nenaudosite ilgesnį laiką:

- Laikykite įrenginį, kaip nurodyta skyriuje „Transportavimas ir laikymas“.

Techninių duomenų priedas

Techniniai duomenys

Parametras	Vertė
Modelis	**TTK 70 HEPA (Plus)**
Maks. sausinimo galia	20 l / 24 val.
Sausinimo galia esant @ 30 °C / 80 % sant. drėgn.	18 l / 24 h*
Oro tūris	140 m^3/val.
Darbinis diapazonas (temperatūra)	nuo 5 °C iki 32 °C
Darbinis diapazonas (santykinis oro drėgnumas)	nuo 30 % iki 80 % sant. drėgn.
Įsiurbimo pusės slėgis	1,2 MPa
Išleidimo pusės slėgis	2,5 MPa
Leistinas maks. slėgis	2,5 MPa
Tinklo jungtis	220–240 V / 50 Hz
Maks. naudojamoji galia	420 W
Vardinė srovė	1,91 A
Saugiklis ⊣▭⊢	T 3,15 A
Apsaugos tipas	IPX0
Šaldomoji medžiaga	R290
Šaldomosios medžiagos kiekis	60 g
Visuotinio atšilimo potencialas	3
CO_2 ekvivalentas	0,00018 t
Vandens indas	6,5 l
Garso slėgio lygis	48 dB(A)
Matmenys (ilgis x plotis x aukštis)	225 x 340 x 565 mm
Mažiausias atstumas iki sienų ir daiktų	
A: viršuje	50 cm
B: gale	50 cm
C: šone	50 cm
D: priekyje	50 cm
Svoris	13 kg

Sausinimo galia esant 30 °C / 80 % sant. drėgn. su HEPA filtru 15 l / 24 h

Jungčių schema

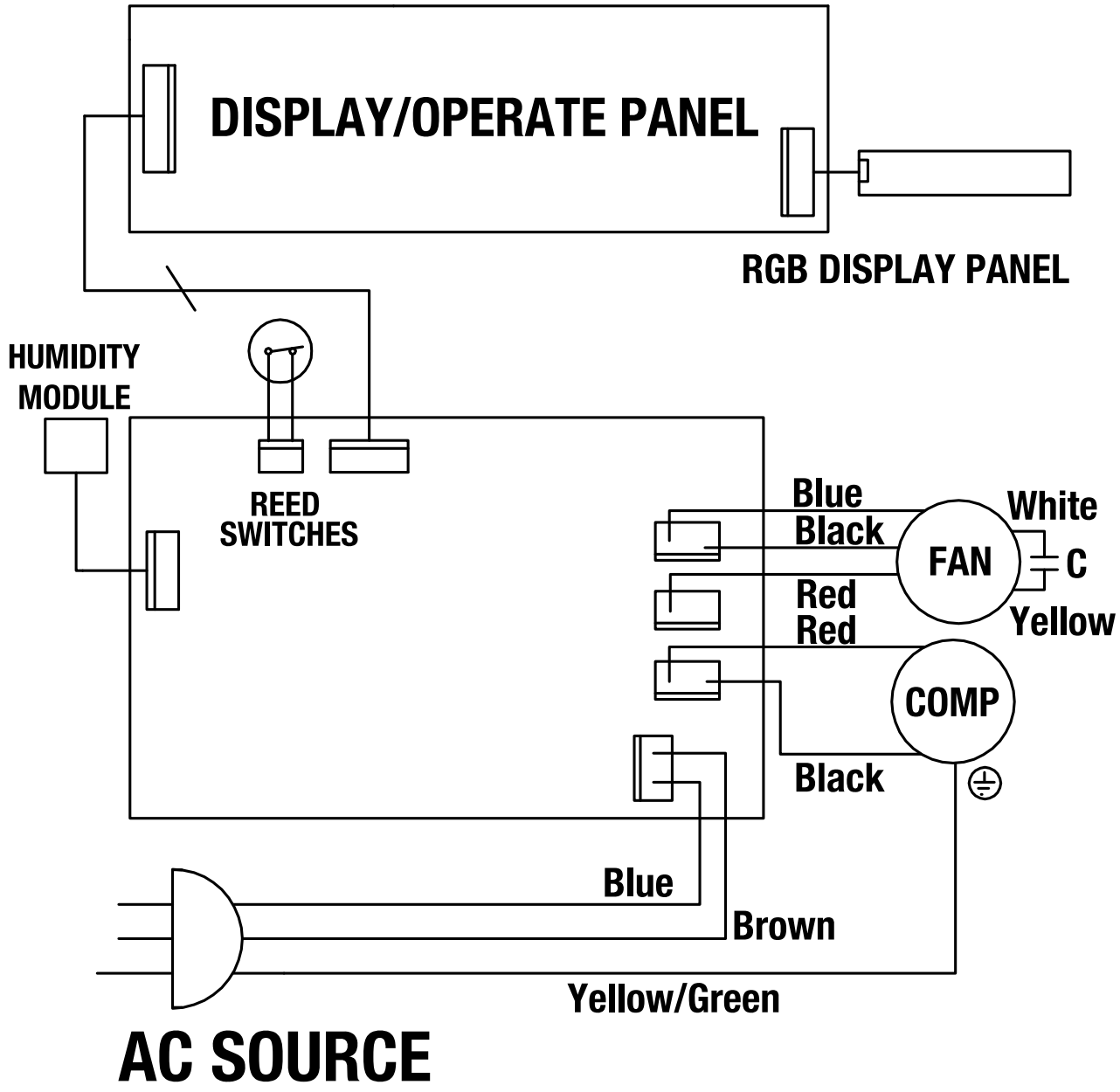

Atsarginių dalių apžvalga

Informacija

Atsarginių dalių vietos numeriai skiriasi nuo instrukcijose nurodytų konstrukcinių dalių vietos numerių.

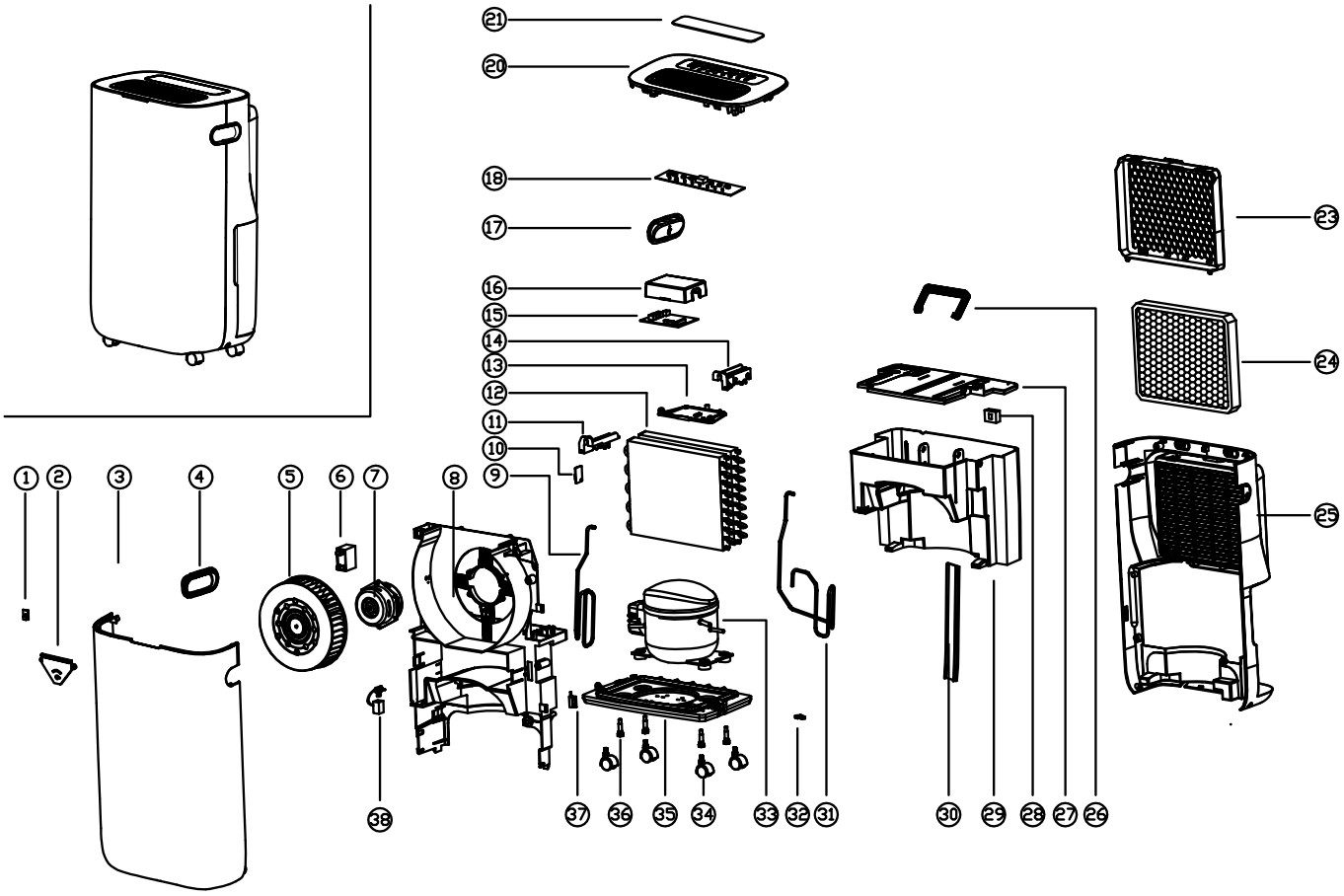

Atsarginių dalių sąrašas

No.	Spare part	No.	Spare part	No.	Spare part
1	LED Lamp	12	Condenser & Evaporator	25	Back Cover (H)
2	Guided Light	13	Electrical Box	26	Handle
3	Front Cover	14	Fixed Mount (R)	27	Tank Cover
4	Handle (R)	15	Main PCB	28	Floating Switch
5	Wind Wheel	16	Electrical Cover	29	Water Tank
6	Capacitor	17	Handle (L)	30	Water Level Mark
7	Motor	18	Control PCB	31	Exhaust Pipe
8	Main Body	20	Top Cover	32	Block
9	Return Pipe	21	Panel Sticker	33	Compressor Assembly
10	Sensor	23	Inlet Frame incl. Air Filter	34	Universal Wheel
11	Fixed Mount (L)	24	HEPA-Filter (H)	35	Chassis

Šalinimas

Visada išmeskite pakavimo medžiagas aplinkai nekenksmingu būdu ir laikydamiesi galiojančių vietinių atliekų šalinimo taisyklių.



Perbraukto šiukšlių konteinerio simbolis reiškia, kad, pasibaigus eksploatavimo trukmei, šio prietaiso ir jam priklausančių komponentų, vadovaujantis Elektros ir elektroninės įrangos atliekų direktyva (2012/19/ES) ir nacionaliniais įstatymais, negalima išmesti kartu su buitinėmis atliekomis.

Nemokamai grąžinti galima jūsų kaimynystėje esančiose elektros ir elektroninės įrangos atliekų surinkimo vietose. Adresus galite sužinoti savo miesto ar savivaldybės administracijoje. Informacijos apie kitas grąžinimo galimybes daugelyje ES šalių galite rasti tinklalapyje https://hub.trotec.com/?id=45090. Kitu atveju kreipkitės į oficialią, jūsų šalyje legaliai veikiančią atliekų utilizavimo įmonę.

Atskirai surenkant elektros ir elektroninės įrangos atliekas, galima jas panaudoti pakartotinai, perdirbti jų medžiagas ar kitaip panaudoti, be to, utilizuojant įrenginiuose galimai esančias pavojingas medžiagas, išvengiama neigiamo poveikio aplinkai ir žmonių sveikatai.

Įrenginyje esančią šaldomąją medžiagą propaną paveskite utilizuoti atitinkamai sertifikuotoms įmonėms tinkamai pagal nacionalinius teisės aktus (Europos atliekų katalogas 160504).

Trotec GmbH

Grebbener Str. 7
52525 Heinsberg
Germany
+49 2452 962-0
+49 2452 962-200

online@trotec.com
www.trotec.com