TTK 70 HEPA



DA

BRUGSANVISNING
LUFTAFFUGTER

TROTEC

TRT-BA-TTK70HEPA-TC211001TTRT09-005-DA

Indholdsfortegnelse

Henvisninger vedrørende brug af denne vejledning 2

Sikkerhed 2

Oplysninger om enheden 5

Transport og opbevaring 7

Montering og ibrugtagning 7

Betjening 8

Tilbehør, som kan bestilles 11

Fejl og driftsforstyrrelser 12

Vedligeholdelse 13

Teknisk bilag 17

Bortskaffelse 20

Henvisninger vedrørende brug af denne vejledning

Symboler

A3 **Fare**
Dette symbol henviser til en fare for personers liv og sundhed på grund af ekstremt antændelig gas.

Advarsel
Signalordet betegner en fare med middelsvær risikograd, som, hvis den ikke forhindres, kan føre til døden eller alvorlige kvæstelser.

Advarsel mod elektrisk spænding
Dette symbol henviser til en fare for personers liv og sundhed på grund af elektrisk spænding.

Bemærk
Signalordet henviser til vigtige oplysninger (f.eks. skader på materialer), men ikke til farer.

Info
Anvisninger med dette symbol hjælper dig til at udføre dine opgaver hurtigt og sikkert.

Følg brugervejledningen
Anvisninger med dette symbol henviser til, at vejledningen skal overholdes.

Den aktuelle version af denne vejledning kan hentes under følgende link:

TTK 70 HEPA

https://hub.trotec.com/?id=45721

Sikkerhed

Læs denne vejledning omhyggeligt igennem før ibrugtagning/anvendelse af enheden, og opbevar altid vejledningen i umiddelbar nærhed af opstillingsstedet eller på enheden.

Advarsel
Læs alle sikkerhedsadvarsler og anvisninger.
Manglende overholdelse af advarsler og anvisninger kan resultere i elektrisk stød, brand og/eller alvorlige personskader.
Gem alle sikkerhedsadvarsler og anvisninger til fremtidig brug.
Dette værktøj kan anvendes af børn på 8 år og derover og personer med nedsatte fysiske, sensoriske eller mentale evner eller manglende erfaring og viden, hvis de er under opsigt eller er blevet instrueret i brugen og farerne, som er forbundet hermed.
Børn må ikke lege med apparatet. Rengøring og brugervedligeholdelse må ikke udføres af børn, der ikke er under opsyn.

- Apparatet må ikke bruges eller opstilles i eksplosionsfarlige rum eller områder.
- Anvend ikke enheden i en aggressiv atmosfære.
- Opstil apparatet solidt stående på en vandret og stabil flade.
- Lad enheden tørre efter en vådrengøring. Brug ikke enheden i våd tilstand.
- Anvend eller betjen ikke enheden med våde eller fugtige hænder.
- Udsæt ikke apparatet for direkte vandstråler.
- Tildæk ikke apparatet under drift!
- Sæt dig ikke på enheden.
- Apparatet er ikke legetøj. Hold børn og dyr på afstand.
- Hold af og til øje med apparatet under drift.
- Kontrollér altid varmekanonen, dens tilbehør og tilslutningsdele for mulige beskadigelser før brug. Defekte apparater eller dele må ikke anvendes.

- Sørg for, at alle el-ledninger, der befinder sig uden for enheden, er beskyttet mod beskadigelser (f.eks. fra dyr). Brug aldrig enheden, hvis der er skader på elledninger eller på stikkontakten!
- Nettilslutningen skal være i overensstemmelse med angivelserne i Teknisk bilag.
- Sæt strømstikket i en stikkontakt, der er korrekt sikret.
- Tag hensyn til enhedens tilslutningseffekt, ledningslængden og anvendelsesformålet, når du vælger forlængerledning til netkablet. Rul forlængerledningen helt ud. Undgå elektrisk overbelastning.
- Anvend aldrig apparatet, hvis der konstateres skader på elstikket eller elledningerne.
  Hvis apparatets tilslutningsledning bliver beskadiget, skal den udskiftes hos producenten eller dennes serviceafdeling eller af en lignende kvalificeret person for at undgå skader.
  Defekte el-ledninger udgør en alvorlig fare for sundheden!
- Ledningen til apparatet skal altid trækkes ud af strømstikket (tag fat omkring netstikket), inden påbegyndelse af vedligeholdelse, pleje og reparationer på apparatet.
- Sluk for apparatet, og tag netkablet ud af el-stikkontakten, når du ikke skal bruge apparatet.
- Overhold ved opstilling af apparatet minimumsafstandene til vægge og genstande såvel som opbevarings- og driftsbetingelserne i henhold til det Tekniske bilag.
- Sørg for, at luftindgange og luftudgange er fri.
- Sørg for, at indsugningssiden altid er fri for snavs og løse genstande.
- Stik aldrig genstande eller lemmer ind i apparatet.
- Fjern ikke sikkerhedsmærker, mærkater eller etiketter fra instrumentet. Hold alle sikkerhedsmærker, mærkater og etiketter i læsbar stand.
- Transportér kun apparatet i opret stilling og med tømt kondensvandsbeholderen hhv. tømt kondensatvandsbakke eller afløbsslange.
- Før opbevaring eller transport skal de opsamlede kondensvand tømmes. Drik det ikke. Sundhedsfare!
- Anvend udelukkende originale reservedele, da du ellers ikke er garanteret en funktionel og sikker drift.

Sikkerhedshenvisninger for apparater med brændbare kølemidler

- Opstil kun apparatet i rum, hvor der ikke kan samle sig evt. kølemiddeltab. Hvis apparatet installeres, drives eller opbevares i ikke ventilerede rum, skal rummene være udformet sådan, at eventuelle kølemiddeltab ikke kan samle sig. Således undgås brand- eller eksplosionsfarer, som opstår på grund af en antændelse af kølemidlet forårsaget af elovne, komfurer eller andre antændelseskilder.

Advarsel

- Stil kun apparatet op i rum, hvor der ikke er nogen åbne flammer konstant (fx et tændt gasapparat) eller andre potentielle antændelseskilder (fx et tændt elektrisk varmeapparat).
- Bemærk, at kølemidlet er lugtfrit.
- Installér kun apparatet i overensstemmelse med de nationale installationsbestemmelser.
- Overhold de lokale forskrifter.
- Overhold de nationale forskrifter for gasinstallering.
- Apparatet må kun installeres, betjenes og opbevares i et rum med et areal på mere end 4 m^2.
- Opbevar enheden sådan, at der ikke kan opstå mekaniske skader.
- R290 er et kølemiddel, der stemmer overens med de europæiske miljøregler. Dele af kølekredsen må ikke perforeres.
- Vær opmærksom på den maksimale kølemiddelpåfyldningsmængde i de tekniske data.
- Må ikke bores i eller brænde på.
- Brug ingen andre midler end de af producenten anbefalede til at accelerere optøningen eller rengøre apparatet.
- Alle personer, som arbejder på kølemiddelkredsløbet, skal kunne fremvise en duelighedsattest fra en industri-akkrediteret myndighed, som dokumenterer sin kompetence i den sikre brug af kølemidler ved hjælp af en i industrien kendt proces.
- Servicearbejde må kun udføres i overensstemmelse med producentens angivelser. Hvis vedligeholdelses- og reparationsarbejde kræver hjælp af flere personer, skal den person, som er uddannet i håndtering af brændbare kølemidler, permanent føre tilsyn med arbejdet.
- Hele kølemiddelkredsløbet er et vedligeholdelsesfrit, hermetisk lukket system og må kun vedligeholdes eller repareres af et specialfirma for køle- og klimateknik eller af producenten.

Tilsigtet brug

Brug kun apparatet til tørring og affugtning af rumluft og overhold de tekniske data.

Apparatet kan desuden også anvendes som til tørring af rumluft/ vasketøj som hjælp til tørring af vådt vasketøj.

Med til tilsigtet brug hører:

- affugtning og tørring af:
  - opholdsrum, soveværelser og kælderrum
  - badeværelser
  - sommerhuse, campingvogne
- til at holde følgende områder tørre:
  - lagre, arkiver, laboratorier, garager
  - omklædningsrum etc.

En anden anvendelse end den tilsigtede anvendelse, betragtes som forkert anvendelse.

Forkert anvendelse, der med rimelighed kan forudses

- Apparatet er ikke beregnet til anvendelse i industriområder.
- Læg ikke genstande, som f.eks. tøj, på enheden.
- Anvend ikke apparatet udendørs.
- Anvend ikke apparatet i umiddelbar nærhed af svømmebassiner, badekar eller brusekabiner.
- Dyp aldrig apparatet i vand.
- Foretag ikke selv nogen konstruktionsmæssige ændringer samt til- eller ombygninger på apparatet.
- Opstil ikke apparatet på våde eller oversvømmede underlag, fx i nærheden af gulvafløb.

Personalets kvalifikationer

Personer, der anvender dette apparat, skal:

- have grundlæggende kendskab til sikker håndtering af elektriske apparater.
- have læst og forstået vejledningen, især kapitlet "Sikkerhed".

Vedligeholdelsesarbejde, der kræver, at huset skal åbnes, må kun udføres af specialvirksomheder for køle- og klimateknik eller af producenten.

Sikkerhedsmærker og skilte på apparatet

Bemærk

Fjern ikke sikkerhedsmærker, mærkater eller etiketter fra apparatet. Hold alle sikkerhedsmærker, mærkater og etiketter i læsbar stand.

Følgende sikkerhedsmærker og skilte er placeret på apparatet:

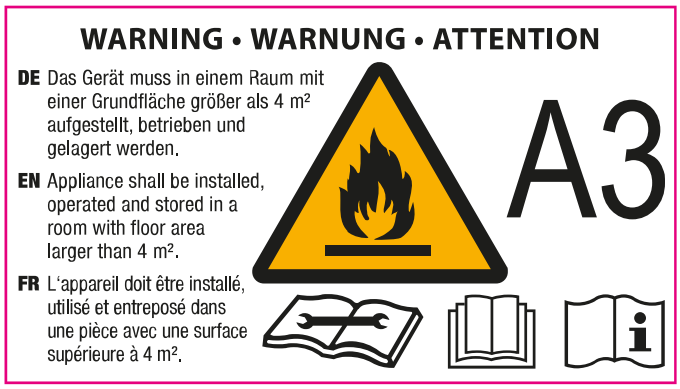

Følg brugsanvisningen

Dette symbol henviser til, at vejledningen skal overholdes.

Følg reparationsvejledningen

Bortskaffelses, vedligeholdelses- og reparationsarbejde på kølemiddelkredsløbet må kun udføres i henhold til producentens forskrifter og af personer med duelighedsattest. En tilsvarende reparationsvejledning kan rekvireres af producenten på forespørgsel.

Resterende farer



Fare

Naturligt kølemiddel propan (R290)!

H220 – Yderst brandfarlig gas.
H280 – Indeholder gas under tryk; kan eksplodere ved opvarmning.
P210 – Skal holdes væk fra varme, varme overflader, gnister, åben ild samt andre antændelseskilder. Rygning forbudt.
P377 – Brand af udsivende gas: Må ikke slukkes, indtil utæthed kan fjernes uden risiko.
P410+P403 – Opbevares beskyttet mod sollys på et godt ventileret sted.



Advarsel mod elektrisk spænding

Arbejde på elektriske komponenter må kun udføres af en autoriseret elektriker!



Advarsel mod elektrisk spænding

Fare som følge af elektrisk stød!
Apparatet har ingen beskyttelse mod vand.
Der er fare for elektrisk stød!
Brug aldrig apparatet i områder, hvor dryppende, stænkende eller rindende vand kan trænge ind i apparatet, og dyb det aldrig i vand!



Advarsel mod elektrisk spænding

Tag stikket ud af stikkontakten, inden arbejde på apparatet påbegyndes!
Berør ikke strømstikket med våde eller fugtige hænder.
Træk ledningen ud af stikkontakten ved at tage fat i stikket – ikke i ledningen.

Forholdsregler i nødstilfælde

1. Sluk for apparatet.
2. Afbryd apparatet fra lysnettet ved at trække strømstikket ud af stikkontakten. Hold i stikket og ikke i ledningen.
3. Tilslut ikke en defekt enhed til el-nettet igen.

Oplysninger om enheden

Beskrivelse af enheden

Apparatet har et integreret HEPA-filter, som renser den indsugede luft for pollen, vira, støvmiderester, skimmelsvampsporer og andre allergener med en effektivitet på 95 %.

Ventilatoren suger den fugtige luft i lokalet ind gennem luftindtaget via det integrerede luftfilter, HEPA-filteret, fordamperen og den bagvedliggende kondensator. Luften nedkøles til under dugpunktet på den kolde fordamper. Vanddampen i luften sætter sig som kondensvand eller rim på fordamperens lameller. I kondensatoren opvarmes den affugtede, afkølede luft let og blæses ud igen. Den behandlede, tørrere luft blandes igen med luften i lokalet. Luftfugtigheden i opstillingsrummet reduceres, fordi apparatet permanent sørger for cirkulation af luften i lokalet.

Apparatet sørger for automatisk luftaffugtning af lokaler ved hjælp af kondenseringsprincippet.

Afhængig af lufttemperaturen og den relative luftfugtighed drypper det kondenserede vand permanent eller kun i de periodiske afisningsfaser fra den integrerede afløbsstuds og ned i kondensvandsbeholderen nedenunder. Beholderen er udstyret med en svømmer til måling af påfyldningsniveauet.

Apparatet er forsynet med et betjeningspanel til betjening og funktionskontrol.

Når kondensvandbeholderens maksimumniveau er nået, eller hvis kondensvandbeholderen er sat forkert i, lyser kondensvandbeholderens kontrollampe (se kapitlet Betjening) på betjeningspanelet. Apparatet slukkes. Kondensvandsbeholderens kontrollampe slukkes først, når den tømte kondensvandbeholder sættes i igen.

Kondensvandet kan også ledes bort gennem en slange på kondensvandstilslutningen.

Apparatet kan sænke den relative luftfugtighed ned til ca. 30 %.

Apparatet kan desuden også anvendes til tørring af rumluft/ vasketøj som hjælp til tørring af vådt vasketøj i beboelses- og arbejdsrum.

På grund af den varmeafgivelse, der finder sted under driften, kan temperaturen i lokalet stige lidt.

Apparatet har ingen beskyttelse mod vand (IPX0).

Billede af apparatet

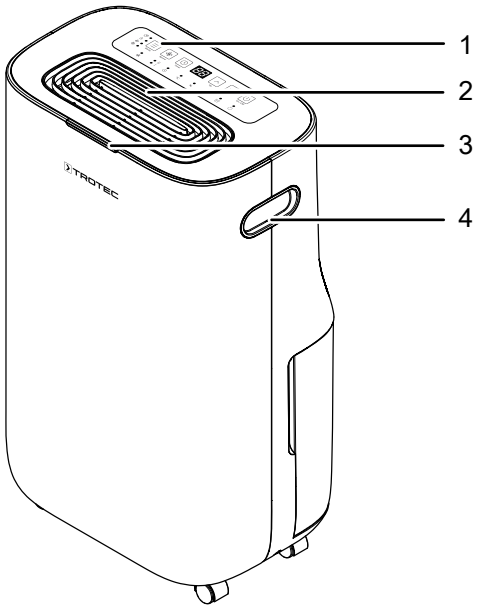

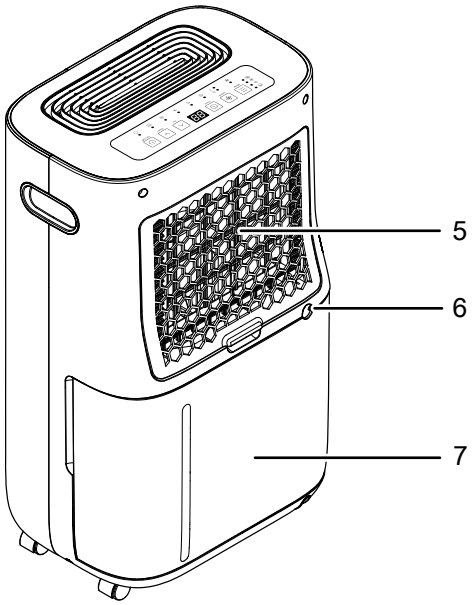

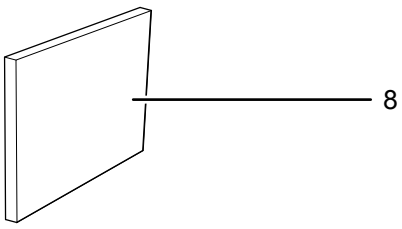



Nr.	Betegnelse
1	Betjeningspanel
2	Luftudgang
3	Visning af den aktuelle rumluftfugtighed på LED-display
4	Transporthåndtag
5	Luftindtag med integreret luftfilter
6	Tilslutning kondensvand-afløbsslange
7	Kondensvandbeholder
8	HEPA-filter
9	Kondensvandsafløbsslange

Transport og opbevaring

Bemærk

Hvis du opbevarer eller transporterer apparatet på ukorrekt vis, kan apparatet blive beskadiget. Overhold instruktionerne for transport og opbevaring af værktøjet.

Transport

Bemærk, at der evt. findes ekstra transportforskrifter for enheder med brændbart kølemiddel. Placeringen af udstyret eller det maksimale antal dele, der kan transporteres sammen, fremgår af de transportforskrifter, der skal anvendes.

Apparatet er forsynet med håndtag, så det er lettere at transportere.

Vær opmærksom på følgende henvisninger, **før** apparatet transporteres:

- Sluk for apparatet.
- Afbryd apparatet fra lysnettet ved at trække strømstikket ud af stikkontakten. Hold i stikket og ikke i ledningen.
- Tøm resten af kondensvandet ud af apparatet og kondensvand-afløbssslangen (se kapitlet Vedligeholdelse).
- Træk ikke i el-ledningen.

Vær opmærksom på følgende henvisninger **efter** enhver transport af apparatet:

- Stil apparatet oprejst efter transporten.

Opbevaring

Vær opmærksom på følgende henvisninger **før** opbevaring:

- Tøm resten af kondensvandet ud af apparatet og kondensvand-afløbssslangen (se kapitlet Vedligeholdelse).
- Afbryd apparatet fra lysnettet ved at trække strømstikket ud af stikkontakten. Hold i stikket og ikke i ledningen.

Når du ikke anvender apparatet, skal du overholde følgende betingelser:

- Opbevar kun enheden i et rum med et areal på mere end 4 m^2.
- Opbevar kun enheden i rum, hvor der ikke er en antændelseskilde (f.eks. åbne flammer, en tændt gasenhed, et elektrisk varmeapparat).
- Opbevar apparatet tørt og beskyttet mod frost og stærk varme.
- Monter apparatet i opret position og på et sted, der er beskyttet mod støv og direkte sollys.
- Beskyt evt. apparatet mod indtrængende støv med en afdækning.
- Stil ikke andre apparater eller genstande på enheden, da den vil kunne tage skade.

Montering og ibrugtagning

Medfølger ved levering

- 1 x apparat
- 1 x slange til kondensvandsafløb, længde 30 cm, diameter 10 mm
- 1 x HEPA-filter
- 1 x betjeningsvejledning

Udpakning af apparatet

Advarsel

Emballagen udgør en kvælningsfare for børn! Hold emballagefolie og -dele utilgængeligt for børn. Der er livsfare på grund af kvælning.

1. Åbn kassen og tag apparatet ud.
2. Fjern emballagen fuldstændigt fra apparatet.
3. Rul netkablet helt ud. Kontrollér, at netkablet ikke er beskadiget; sørg for ikke beskadige det, når det rulles op.

Ibrugtagning

Overhold minimumafstandene til vægge og genstande ved opstilling af enheden, som beskrevet i kapitlet Teknisk bilag.

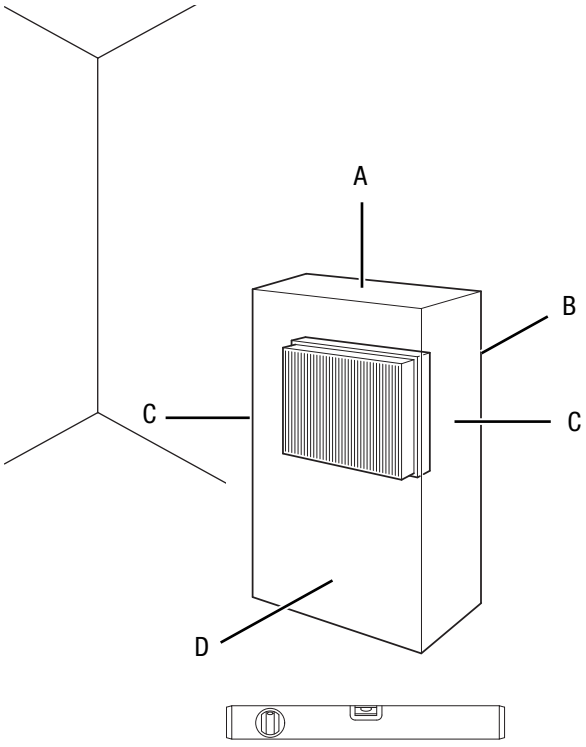

- Kontroller netkablets tilstand, før du tager apparatet i brug igen. Kontakt kundeservice, hvis du ikke er sikker på, at det er i orden.
- Opstil kun enheden i rum, hvor der ikke kan samle sig evt. kølemiddeltab.

- Stil kun apparatet op i rum, hvor der ikke er nogen åbne flammer konstant (fx et tændt gasapparat) eller andre potentielle antændelseskilder (fx et tændt elektrisk varmeapparat).
- Opstil apparatet solidt stående på en vandret og stabil flade.
- Undgå snublefælder ved udlægning af netkablet eller andre elkabler, især ved opstilling af apparatet midt i rummet. Anvend kabelbroer.
- Sørg for, at forlængerledninger er rullet helt ud.
- Sørg for at holde tilstrækkelig med afstand til varmekilder ved opstilling af apparatet.
- Sørg for, at gardiner eller andre genstande ikke blokerer luftens strømning.

Montering af HEPA-filter

Bemærk

Fjern al emballagematerialet fra HEPA-filteret. Følg fremgangsmåden som beskrevet i kapitlet Vedligeholdelse under Rengøring og udskiftning af HEPA-filter, når du skal udskifte filteret.

- Kontrollér, at HEPA-filteret er sat i, inden apparatet tændes.

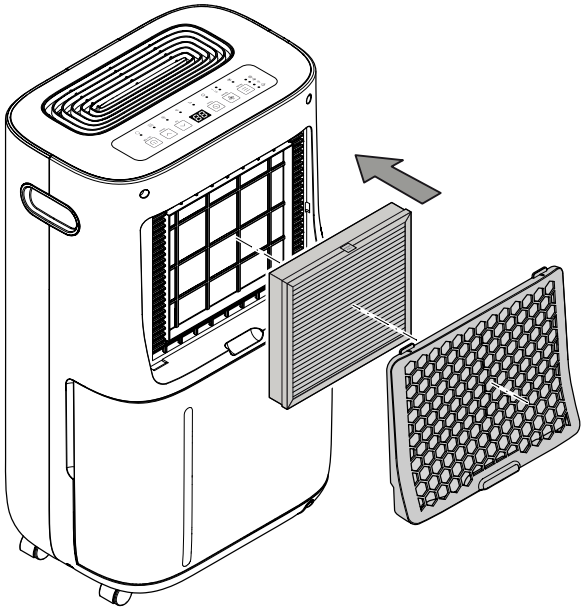

Montering af kondensvandbeholder

- Kontrollér, at svømmeren er sat korrekt i kondensvandsbeholderen.
- Kontrollér, at kondensvandsbeholderen er tom og sat korrekt i.

Tilslutning af netkabel

- Sæt strømstikket i en stikkontakt, der er korrekt sikret.

Betjening

- Undgå åbne døre og vinduer.
- Når der er tændt for apparatet, arbejdet det fuldautomatisk.
- Ventilatoren kører 3 minutter i affugtningsdrift, efter den indstillede nominelle værdi er nået.

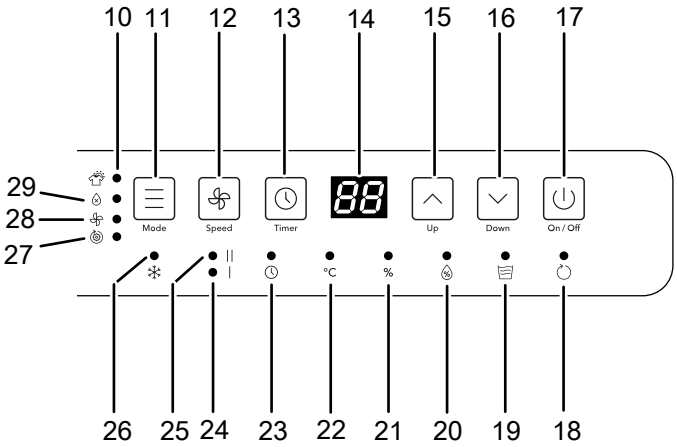

Betjeningselementer

Nr.	Betegnelse	Betydning
10	LED	Lyser, når driftstypen Vasketøjstørrefunktion er valgt
11	Knappen *Mode*	Indstilling af driftstype
12	Knappen *Speed*	Indstilling af ventilatorhastighed
13	Knappen *Timer*	Automatisk slukning (1 til 24 timer) Aktiverer børnesikringen
14	Segmentdisplay	Viser den ønskede relative luftfugtighed, den aktuelle luftfugtighed og timetallet for timeren eller temperaturen
15	Knappen *Up*	Øger den ønskede relative luftfugtighed/timetallet
16	Knappen *Down*	Mindsker den ønskede relative luftfugtighed/timetallet
17	Knappen *On/Off*	Tænd eller sluk for apparatet
18	LED	Blinker, når apparatet er i standbytilstand/ Lyser, når apparatet er tændt
19	LED	Lyser, hvis kondensvandbeholderen er fuld, ikke er placeret korrekt eller mangler
20	LED	Lyser, når den indstillede luftfugtighed er nået
21	LED *%*	Lyser, når den relative luftfugtighed vises
22	LED *°C*	Lyser, når rumtemperaturen vises

Nr.	Betegnelse	Betydning
23	LED ⏲	Lyser, når timeren er aktiveret
24	LED **I**	Lyser ved lav ventilatorhastighed
25	LED **II**	Lyser ved høj ventilatorhastighed
26	LED ❄	Lyser, når den automatiske afisning er aktiveret
27	LED ◎	Lyser, når driftstypen Automatisk drift er valgt
28	LED ✣	Lyser, når driftstypen Ventilation er valgt
29	LED ⊗	Lyser, når driftstypen Affugtning er valgt

Advarsel mod elektrisk spænding

Fare for elektrisk stød!
Apparatet har ingen beskyttelse mod vand.
Der er fare for elektrisk stød!
Brug aldrig apparatet i områder, hvor dryppende, stænkende eller rindende vand kan trænge ind i apparatet, og dyb det aldrig i vand!

Sådan tændes apparatet

Når apparatet er opstillet som beskrevet i kapitlet om montering og ibrugtagning, blinker LED'en ⟳ (18) og viser, at apparatet befinder sig i standbytilstand.

1. Tryk på knappen *On/Off* (17).
   ⇨ LED'en ⟳ (18) lyser kontinuerligt.
   ⇨ Apparatet befinder sig i den driftstype, som blev aktiveret før sidste slukning.

Farvevisning af den aktuelle rumluftfugtighed på LED-display

LED-visningen i farver (3) viser den faktiske relative luftfugtighed i rummet i tre forskellige farver uafhængigt af driftstilstanden.

LED-farve	Betydning
Blå	Relativ rumluftfugtighed under 50 %
Grøn	Optimal relativ rumluftfugtighed mellem 50 % og 70 %
Rød	Den relative rumluftfugtighed er lig med eller over 70 %

Indstilling af driftstyper

Følgende driftstyper kan indstilles på apparatet:

- Affugtning
- Vasketøjstørrefunktion
- Automatisk drift
- Ventilation

Affugtning

Apparatet kører, indtil den ønskede relative luftfugtighed i rummet er nået. Derefter slukker kompressoren, og ventilatoren kører 3 minutter videre, inden den slukker. Så snart den ønskede luftfugtighed i rummet overskrides, starter kompressoren og ventilatoren igen.

1. Tryk på knappen *MODE* (11) for at vælge driftstypen.
   ⇨ Visningen af den aktuelt valgte driftstype blinker.
2. Tryk igen på knappen *MODE* (11), indtil LED'en for driftstypen *Affugtning* (29) blinker.
   ⇨ LED'en for den valgte driftstype blinker i ca. 5 sekunder, før driftstypen aktiveres.

Indstilling af den ønskede relative luftfugtighed i rummet

De relative rumluftfugtighed kan kun indstilles i driftstilstanden *Affugtning*.

1. Indstil den ønskede rumluftfugtighed på betjeningspanelet ved at trykke på knappen *Up* (15) eller knappen *Down* (16).
   ⇨ Indstillingsområdet går fra 30 % til 80 %.
   ⇨ Den indstillede værdi blinker 5 sekunder i segmentdisplayet, derefter vises den aktuelle relative luftfugtighed i rummet vedvarende.

Automatisk drift

I automatisk drift regulerer apparatet automatisk luftfugtigheden i rummet. Kompressoren tænder og slukker efter behov.
LED'en ◎ (27) lyser.

I automatisk drift kører ventilatoren på lav hastighed (LED **I** lyser) og kan ikke justeres.

Den relative rumluftfugtighed kan ikke indstilles.

Den aktuelle luftfugtighed vises i segmentdisplayet (14).

Vasketøjstørrefunktion

I driftstypen Vasketøjstørrefunktion affugter apparatet luften kontinuerligt med høj ydelse, uafhængigt af luftfugtigheden.
LED'en 👚 (10) lyser.

Ventilatoren bliver på høj hastighed (LED **II** lyser) og kan ikke justeres.

Den relative luftfugtighed kan ikke indstilles.

Den aktuelle luftfugtighed vises i segmentdisplayet (14).

Ventilation

I driftstypen Ventilation renser apparatet luften uden affugtning.

Det er muligt at vælge mellem lav og høj ventilatorhastighed i driftstypen *Ventilation*.

Den aktuelle luftfugtighed vises i segmentdisplayet (14).

1. Tryk på knappen *Speed* (12).
   ⇨ Ved lav ventilatorhastighed lyser LED'en **I** (24).
   ⇨ Ved høj ventilatorhastighed lyser LED'en **II** (25).

Indstilling af timer

Bemærk

Apparatet må ikke anvendes uden tilsyn i et frit tilgængeligt rum, når timeren er aktiv.

Timeren giver mulighed for automatisk slukning efter et forudindstillet antal timer.

Funktionen kan indstilles i alle driftstilstande. Timetallet kan programmeres i trin á 1 time (1 til maks. 24 timer).

Gå til indstillingen af timere på følgende måde:

✓ Apparatet er tændt.

1. Tryk på knappen *Timer* (13).
2. Tryk flere gange på knappen *Up* (15) eller knappen *Down* (16) for at indstille det ønskede timetal (0 til 24).
   ⇨ Den indstillede værdi blinker ca. 5 sekunder i segmentdisplayet, derefter vises den relative luftfugtighed igen.
   ⇨ LED'en ⏲ (23) lyser.
   ⇨ Apparatet slukkes efter det på forhånd indstillede tidsrum.

Info

Hvis du er usikker på, hvilket timetal du har indstillet på timeren, kan du få vist den indstillede værdi ved kort at trykke på knappen *Timer*.

Information vedr. automatisk slukning:

- Manuel slukning af apparatet deaktiverer den automatiske slukning.
- Når du vælger timetallet 0, er timeren slukket.

Memory-funktion

Hvis du tænder for apparatet igen, er de valgte indstillinger for driftstype, den relative luftfugtighed og ventilatorhastigheden gemt. En indstillet timer gemmes ikke.

Ved korte strømafbrydelser husker apparatet også indstillingerne. I dette tilfælde tænder apparatet igen automatisk. De tidligere indstillinger er gemt undtagen timeren.

Automatisk stopfunktion

Hvis kondensvandbeholderen er fuld, stopper apparatet automatisk. LED'en ≋ (19) lyser. Tøm kondensvandbeholderen som beskrevet under *Tømning af kondensvandbeholder*.

Børnesikring

Børnesikringen deaktiverer knapperne på betjeningspanelet, så de ikke kan bruges.

1. Tryk på knappen *Timer* (13) i ca. 2 sekunder for at deaktivere børnesikringen.
   ⇨ Segmentdisplayet viser *LC*.
   ⇨ Betjeningspanelet er låst og kan ikke bruges.
2. Tryk på knappen *Timer* (13) i ca. 2 sekunder, når du gerne vil deaktivere børnesikringen.
   ⇨ Segmentdisplayet viser igen den relative luftfugtighed.
   ⇨ Knapperne på betjeningspanelet er ikke længere låst.

Visning af rumtemperatur

1. Tryk på knappen *Up* (15) i ca. 3 sekunder.
   ⇨ Der afgives et lydsignal og rumlufttemperaturen vises blinkende i segmentdisplayet.
   ⇨ LED'en *°C* (22) lyser.
   ⇨ Efter ca. 5 sekunder viser segmentdisplayet igen den relative luftfugtighed.

Drift med slange på kondensvandstilslutningen

Ved længere tids brug, eller ved affugtning uden opsyn, skal den medfølgende kondensaftapningsslange kobles til apparatet.

✓ Den vedlagte slange (diameter: 10 mm) ligger klar.

✓ Apparatet er slukket.

1. Fjern kondensvandsbeholderen.

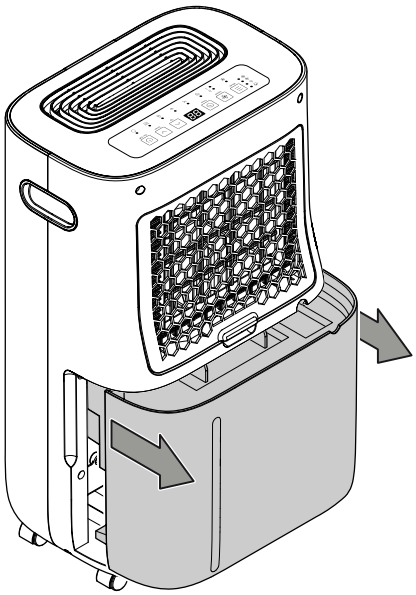

2. Skub den ene ende af slangen på tilslutningen til kondensvandsafløbsslangen (6).

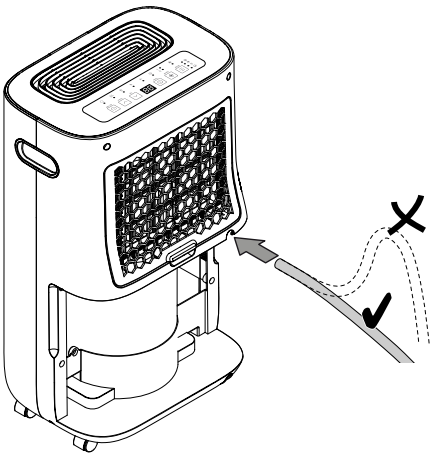

3. Sæt kondensvandbeholderen ind i apparatet igen. Sørg i den forbindelse for, at kondensvandsafløbsslangen ikke forskubber sig eller trækkes af tilslutningen.

4. Før den anden ende af slangen med et fald til et egnet afløb (fx et gulvafløb) eller en tilstrækkelig stor opsamlingsbeholder. Vær opmærksom på, at slangen ikke må bøjes og ikke må føres opad.

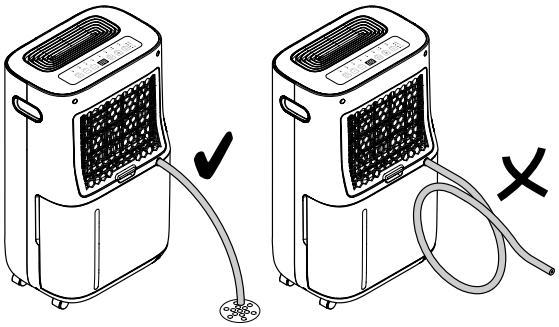

5. Fjern slangen, hvis du igen ønsker at opsamle kondensvandet i kondensvandbeholderen. Lad slangen tørre, inden den gemmes bort.

Automatisk afrimning

Ved lave omgivelsestemperaturer kan fordamperen ise til under affugtningen. Apparatet gennemfører herefter en automatisk afrimning. Under afrimningsfasen afbrydes affugtningen kortvarigt. Ventilatoren kører videre. Varigheden for afrimningen kan variere. Sluk ikke for apparatet under den automatiske afrimning. Træk ikke stikket ud af stikkontakten.

Under den automatiske afrimning lyser LED'en ❄ (26).

Tørring af vasketøj

Apparatet kan desuden også anvendes til tørring af rumluft/ vasketøj som hjælp til tørring af vådt vasketøj i beboelsesrum eller arbejdsrum.

Overhold den anviste mindsteafstand i de tekniske data, når tørrestativet eller apparatet placeres.

Til tørring af vasketøj anbefales følgende luftfugtighedsværdier:

- Skabstørt = Maks. 46 % relativ luftfugtighed
- Strygetørt = Maks. 58 % relativ luftfugtighed
- Udtørret = Maks. 65 % relativ luftfugtighed

Tilpas indstillingerne af den relative luftfugtighed til apparatet (f.eks. 60 % relativ luftfugtighed til strygetørt vasketøj). Brug evt. et måleinstrument til at måle luftfugtigheden.

Efter afsluttet anvendelse

Advarsel mod elektrisk spænding
Berør ikke strømstikket med våde eller fugtige hænder.

- Tryk på knappen *On/Off* (17) for at sætte apparatet i standbytilstand. LED'en ⟳ (18) blinker.
- Afbryd apparatet fra lysnettet ved at trække strømstikket ud af stikkontakten. Hold i stikket og ikke i ledningen.
- Tøm i givet fald kondensvandsbeholderen hhv. kondensvandbakken.
- Rengør apparatet efter behov, som beskrevet i kapitlet "Vedligeholdelse".
- Opbevar apparatet som beskrevet i kapitlet Transport og opbevaring.

Tilbehør, som kan bestilles

Advarsel
Brug kun tilbehør og ekstraudstyr, som er anført i denne vejledning.
Brug af andet tilbehør end det, som er anbefalet i vejledningen, kan medføre personskade.

Betegnelse	Varenummer
HEPA-filter Plus	7.710.000.077
Luftfilter Plus	7.710.000.080

Fejl og driftsforstyrrelser

Enheden er kontrolleret flere gange i løbet af produktionen for fejlfri funktion. Hvis der alligevel opstår funktionsfejl, skal du kontrollere enheden ud fra følgende liste.

> **Bemærk**
> Vent mindst 3 minutter efter alt vedligeholdelses- og reparationsarbejde. Tænd først derefter enheden igen.

Apparatet kan ikke tændes:

- Kontrollér nettilslutningen.
- Kontrollér netkablet og netstikket for beskadigelser.
- Kontrollér netsikringen i bygningen.
- Kontrollér, at kondensvandbeholderen er monteret korrekt.
- Kontroller lokalets temperatur. Overhold apparatets tilladte driftsområde i henhold til de tekniske data.
- Hvis apparatet ikke starter, skal du lade en specialvirksomhed eller producenten foretage en elektrisk kontrol.

Apparatet arbejder, men der dannes ikke kondensvand:

- Kontrollér svømmeren i kondensvandbeholderen for snavs. Rengør kondensvandbeholderen efter behov. Svømmeren skal kunne bevæge sig.
- Kontroller lokalets temperatur. Overhold apparatets tilladte driftsområde i henhold til de tekniske data.
- Kontroller, at den relative luftfugtighed i lokalet stemmer overens med de tekniske data.
- Kontrollér den forvalgte ønskede rumluftfugtighed. Den relative rumluftfugtighed i opstillingsrummet skal ligge over det valgte område. Sænk evt. den forvalgte ønskede rumluftfugtighed.
- Kontrollér luftfilteret og HEPA-filtret for snavs. Rens eller udskift luftfilteret hhv. HEPA-filtret om nødvendigt.
- Kontroller kondensatoren udefra for snavs (se kapitlet Vedligeholdelse). Få en specialvirksomhed eller producenten til at rense en snavset kondensator.

Apparatet støjer eller vibrerer:

- Kontroller, om apparatet står opret og er opstillet stabilt.

Der løber kondensvand ud:

- Kontrollér apparatet for utætheder.

Kompressoren starter ikke:

- Kontroller lokalets temperatur. Overhold apparatets tilladte driftsområde i henhold til de tekniske data.
- Kontroller, at den relative luftfugtighed i lokalet stemmer overens med de tekniske data.
- Kontrollér den forvalgte ønskede rumluftfugtighed. Den relative rumluftfugtighed i opstillingsrummet skal ligge over det valgte område. Sænk evt. den forvalgte ønskede rumluftfugtighed.
- Kontrollér, om kompressorens overophedningsbeskyttelse er blevet udløst. Kobl apparatet fra lysnettet og lad det køle af i ca. 10 minutter, før du kobler det til lysnettet igen.
- Apparatet gennemfører eventuelt en automatisk afrimning. Under den automatiske afrimning finder affugtning ikke sted.

Apparatet bliver meget varmt, støjer og ydelsen forringes:

- Kontrollér apparatet udefra for tilsmudsninger (se kapitlet Vedligeholdelse). Lad en specialvirksomhed for køle- og klimateknik eller producenten rense apparatet indvendigt, hvis det er snavset.

Apparatet fungerer ikke fejlfrit efter udført kontrol:

Kontakt kundeservice. Send i givet fald apparatet til reparation hos en specialvirksomhed for køle- og klimateknik eller hos producenten.

Vedligeholdelse

Vedligeholdelsesintervaller

Vedligeholdelses- og serviceinterval	Før hver ibrugtagning	Efter behov	Mindst hver 2. uge	Mindst hver 4. uge	Mindst hver 6. måned	Mindst én gang om året
Kontrollér luftindgangen og -udgangen for snavs og fremmedlegemer, og rengør om nødvendigt	X			X		
Udvendig rengøring		X				X
Visuel kontrol af apparatet indvendigt for snavs		X				X
Kontrollér luftfilter for snavs og fremmedlegemer, og rengør eller udskift den om nødvendigt	X		X			
Udskift luftfilter					X	
Udskiftning og rengøring af HEPA-filter		X				X
Kontrollér for skader	X					
Kontrollér fastgørelsesbolte		X				X
Prøvedrift						X
Tømning og rengøring af kondensvandbeholder og/eller afløbsslange		X				

Vedligeholdelses- og serviceprotokol

Apparattype: .....

Apparatnummer: .....

Vedligeholdelses- og serviceinterval	1	2	3	4	5	6	7	8	9	10	11	12	13	14	15	16
Kontroller luftindgangen og -udgangen for snavs og fremmedlegemer, og rengør om nødvendigt																
Kontrollér luftfilter for snavs og fremmedlegemer, og rengør eller udskift den om nødvendigt																
Udvendig rengøring																
Visuel kontrol af apparatet indvendigt for snavs																
Udskift luftfilter																
Udskiftning og rengøring af HEPA-filter																
Kontrol for skader																
Kontrollér fastgørelsesbolte																
Prøvedrift																
Tømning og rengøring af kondensvandbeholder og/eller afløbsslange																
Bemærkninger																

1. Dato: ..... Underskrift:	2. Dato: ..... Underskrift:	3. Dato: ..... Underskrift:	4. Dato: ..... Underskrift: .....
5. Dato: ..... Underskrift:	6. Dato: ..... Underskrift:	7. Dato: ..... Underskrift:	8. Dato: ..... Underskrift: .....
9. Dato: ..... Underskrift:	10. Dato: ..... Underskrift:	11. Dato: ..... Underskrift:	12. Dato: ..... Underskrift: .....
13. Dato: ..... Underskrift:	14. Dato: ..... Underskrift:	15. Dato: ..... Underskrift:	16. Dato: ..... Underskrift: .....

Aktiviteter før start på vedligeholdelse

Advarsel mod elektrisk spænding
Berør ikke strømstikket med våde eller fugtige hænder.

- Sluk for apparatet.
- Afbryd apparatet fra lysnettet ved at trække strømstikket ud af stikkontakten. Hold i stikket og ikke i ledningen.

Advarsel mod elektrisk spænding
Opgaver, som kræver, at apparatet åbnes, må kun udføres af autoriserede fagfolk eller af producenten.

Kølemiddelkredsløb

A3 **Fare**
Naturligt kølemiddel propan (R290)!
H220 – Yderst brandfarlig gas.
H280 – Indeholder gas under tryk; kan eksplodere ved opvarmning.
P210 – Skal holdes væk fra varme, varme overflader, gnister, åben ild samt andre antændelseskilder. Rygning forbudt.
P377 – Brand af udsivende gas: Må ikke slukkes, indtil utæthed kan fjernes uden risiko.
P410+P403 – Opbevares beskyttet mod sollys på et godt ventileret sted.

- Hele kølemiddelkredsløbet er et vedligeholdelsesfrit, hermetisk lukket system og må kun vedligeholdes eller repareres af et specialfirma for køle- og klimateknik eller af producenten.

Sikkerhedsmærker og skilte på apparatet

Kontroller jævnligt sikkerhedsmærkerne og skiltene på apparatet. Udskift ulæselige sikkerhedsmærker!

Rengøring af huset

Rengør kabinettet med en blød, let fugtig, fnugfri klud. Sørg for, at der ikke kommer fugt ind i huset. Sørg for, at fugt ikke kan komme i kontakt med elektriske komponenter. Brug ikke aggressive rengøringsmidler som f.eks. rengøringsspray, opløsningsmidler, alkoholholdige rengøringsmidler eller skuremidler til at fugte kluden.

Visuel kontrol af apparatet indvendigt for snavs

1. Fjern afdækningen med det integrerede luftfilter.
2. Lys med en lommelygte ind i apparatets åbninger.
3. Kontrollér apparatet indvendigt for snavs.
4. Hvis du kan se et tykt lag støv, skal du lade en specialvirksomhed for køle- og klimateknik eller producenten rengøre apparatet indvendigt.
5. Sæt afdækningen med det integrerede luftfilter på igen.

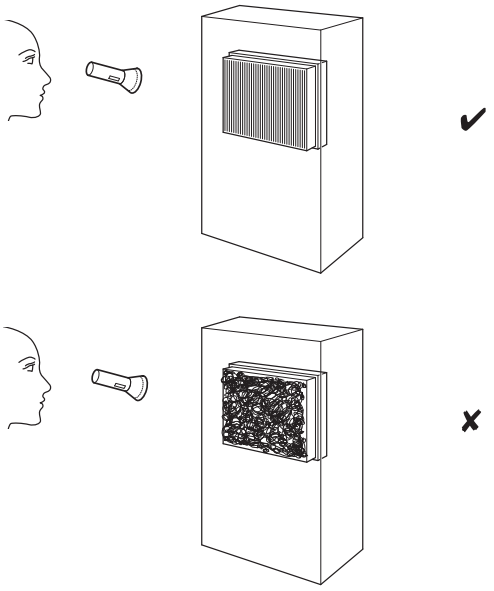

Rengøring og udskiftning af HEPA-filter

Bemærk
Anvend ikke apparatet uden isat HEPA-filter!

Bemærk
HEPA-filteret kan ikke vaskes og skal udskiftes, hvis det er nødvendigt.

Bemærk
Levetiden for HEPA-filteret afhænger af omgivelsesbetingelserne samt af apparatets anvendelsesvarighed.

- HEPA-filteret skal rengøres eller udskiftes, hvis det er meget snavset. Dette viser sig f.eks. i form af reduceret effekt (se kapitlet Fejl og driftsforstyrrelser).
- Kontrollér, at HEPA-filteret er sat i, inden apparatet tændes.

Den forventede levetid er ca. 1 år afhængigt af luftens forureningsgrad.

Kontroller HEPA-filteret visuelt for forurening efter behov.

1. Fjern afdækningen til luftindtaget.

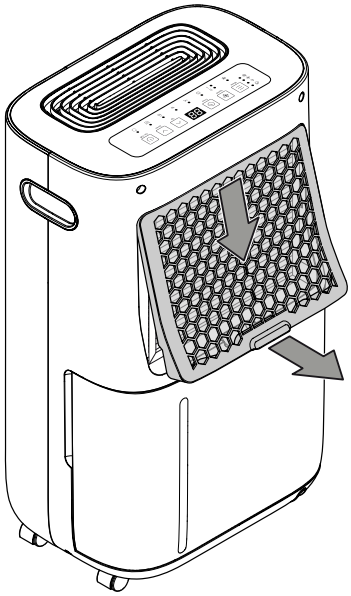

2. Tag HEPA-filteret ud af apparatet ved hjælp af tappen.

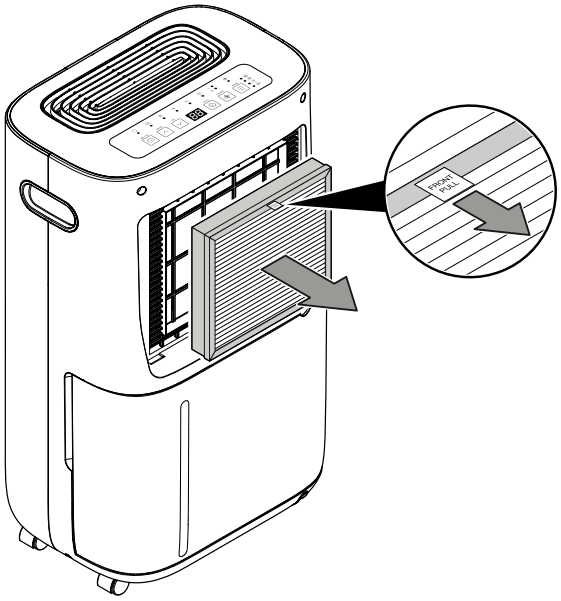

3. Rengør HEPA filteret med en ren, fnugfri klud, hvis det er lidt snavset. Bortskaf HEPA-filteret i henhold til den nationale lovgivning, hvis det er meget snavset, og tag det nye HEPA-filter ud af plastikindpakningen.

4. Sæt det rensede eller nye HEPA-filter ind i apparatet. Sørg for, at tappen befinder sig i den viste position.

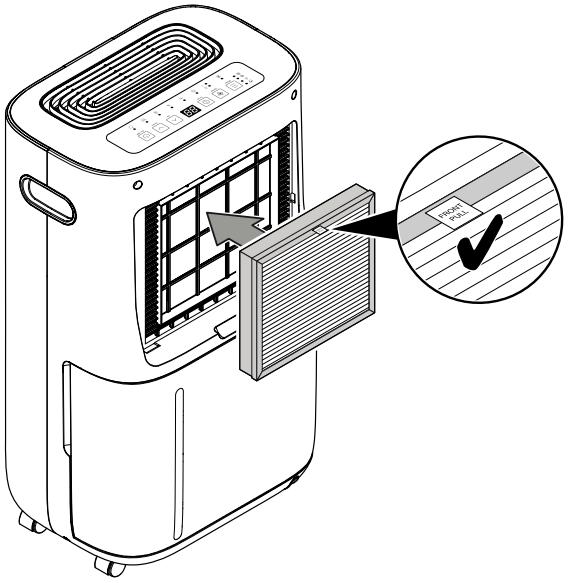

5. Sæt afdækningen til luftindtaget i igen.

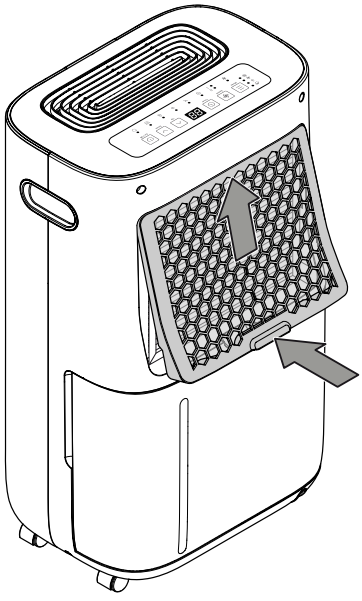

Rengøring af luftfilter

Bemærk

Kontroller, at det integrerede luftfilter hverken er opslidt eller beskadiget. Kontrollér, at luftfiltret er ubeskadiget og tørt, før du sætter det i igen!

Apparatet har et luftfilter (forfilter), som er integreret i luftindtagets afdækning.

Filtret skal rengøres, så snart det bliver tilsmudset. En tilsmudsning viser sig f.eks. i form af reduceret effekt (se kapitlet Fejl og driftsforstyrrelser).

1. Fjern afdækningen til luftindtaget.

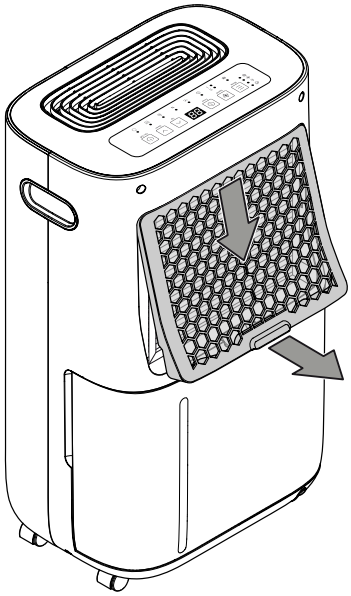

2. Rengør afdækningen og det integrerede filter med en blød, fnugfri og let fugtet klud. Hvis filteret er meget snavset, gøres det rent med varmt vand blandet med et neutralt rengøringsmiddel.

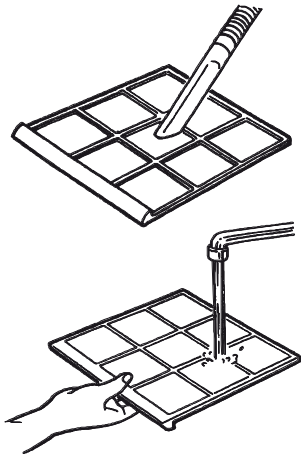

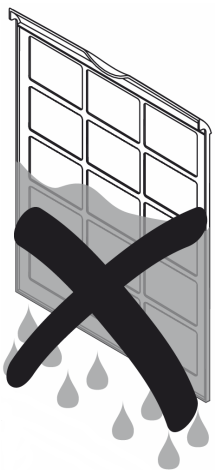

3. Lad filtret tørre helt igennem. Luftindtagets afdækning må ikke sættes ind i apparatet med et vådt filter!

4. Sæt afdækningen til luftindtaget ind i apparatet.

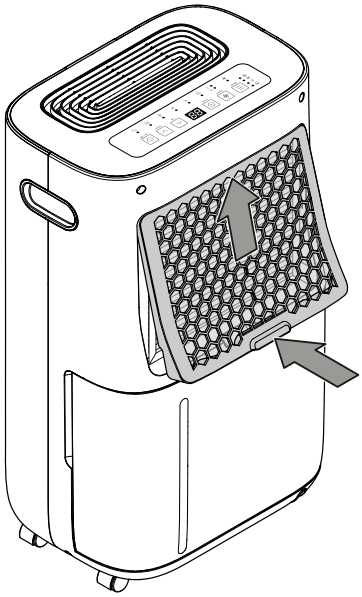

Tømning af kondensvandsbeholder

Hvis kondensvandbeholderen er fuld eller ikke er sat korrekt i, lyser LED'en ≋ (19).

1. Tag kondensvandbeholderen ud af apparatet.

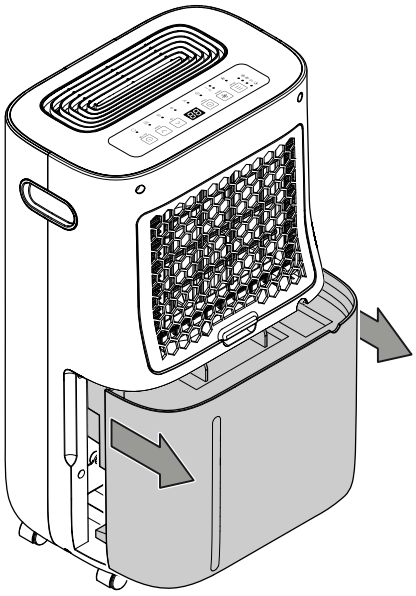

2. Tøm kondensvandbeholderen i et afløb, f.eks. et toilet eller en håndvask.

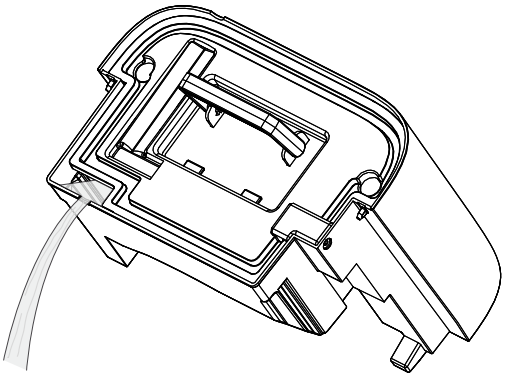

3. Skyl beholderen med rent vand. Gør jævnligt beholderen rent med et mildt rengøringsmiddel (brug ikke skyllemiddel!).
4. Sæt kondensvandbeholderen ind i apparatet igen.
   Sørg for ikke at beskadige svømmeren, når kondensvandsbeholderen tages ud og sættes i igen.
   Sørg for, at svømmeren er korrekt placeret.
   Sørg for, at kondensvandbeholderen sættes korrekt i, ellers tænder apparatet ikke igen.

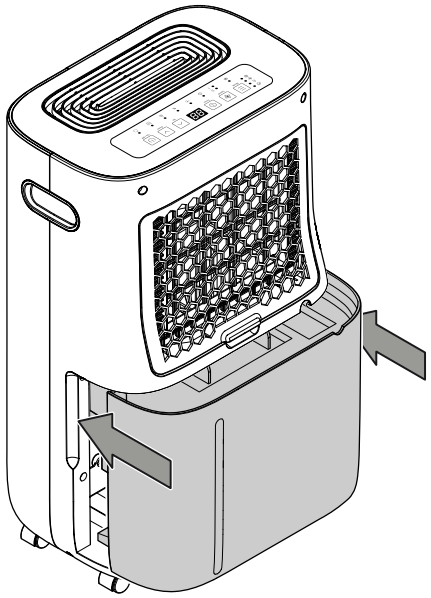

Aktiviteter efter vedligeholdelsen

Hvis du ønsker at fortsætte med at bruge apparatet:

- Tilslut apparatet igen ved at sætte netstikket i stikkontakten.

Hvis du ikke bruger apparatet i længere tid:

- Opbevar apparatet som beskrevet i kapitlet Transport og opbevaring.

Teknisk bilag

Tekniske specifikationer

Parameter	Værdi
Model	**TTK 70 HEPA (Plus)**
Affugtningskapacitet, maks.	20 l / 24 h
Affugtningskapacitet @ 30 °C / 80 % r.f.	18 l / 24 h*
Luftmængde	140 m^3/h
Arbejdsområde (temperatur)	5 °C til 32 °C
Arbejdsområde (relativ luftfugtighed)	30 % til 80 % r.f.
Tryk ved indsugningsside	1,2 MPa
Tryk ved udgangsside	2,5 MPa
Tilladt tryk maks.	2,5 MPa
Nettilslutning	220-240 V / 50 Hz
Effektforbrug maks.	420 W
Nominel strøm	1,91 A
Sikring ⊣▭⊢	T 3.15 A
Kapslingsgrad	IPX0
Kølemiddel	R290
Kølemiddelmængde	60 g
GWP-faktor	3
CO_2-ækvivalent	0,00018 t
Vandbeholder	6,5 l
Lydtryksniveau	48 dB(A)
Mål (længde x bredde x højde)	225 x 340 x 565 mm
Minimumsafstand til vægge og genstande	
A: for oven	50 cm
B: bagtil	50 cm
C: på siden	50 cm
D: foran	50 cm
Vægt	13 kg

*Affugtningskapacitet @ 30 °C / 80 % r.f. med HEPA-filter 15 l / 24 h

Ledningsdiagram

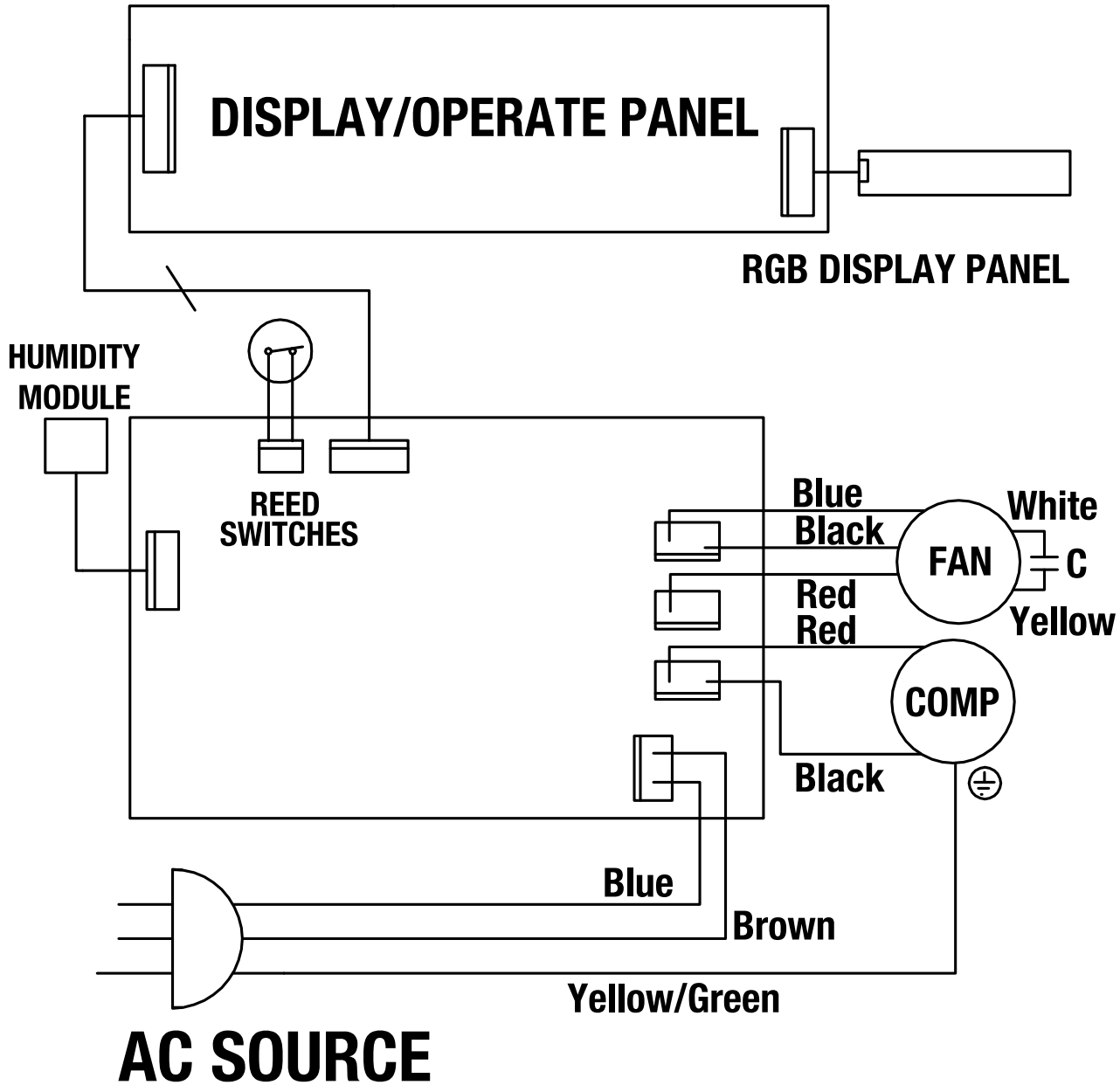

Oversigt over reservedele

Info

Reservedelenes positionsnumre er ikke de samme som positionsnumrene for komponenterne, der anvendes i brugsanvisningen.

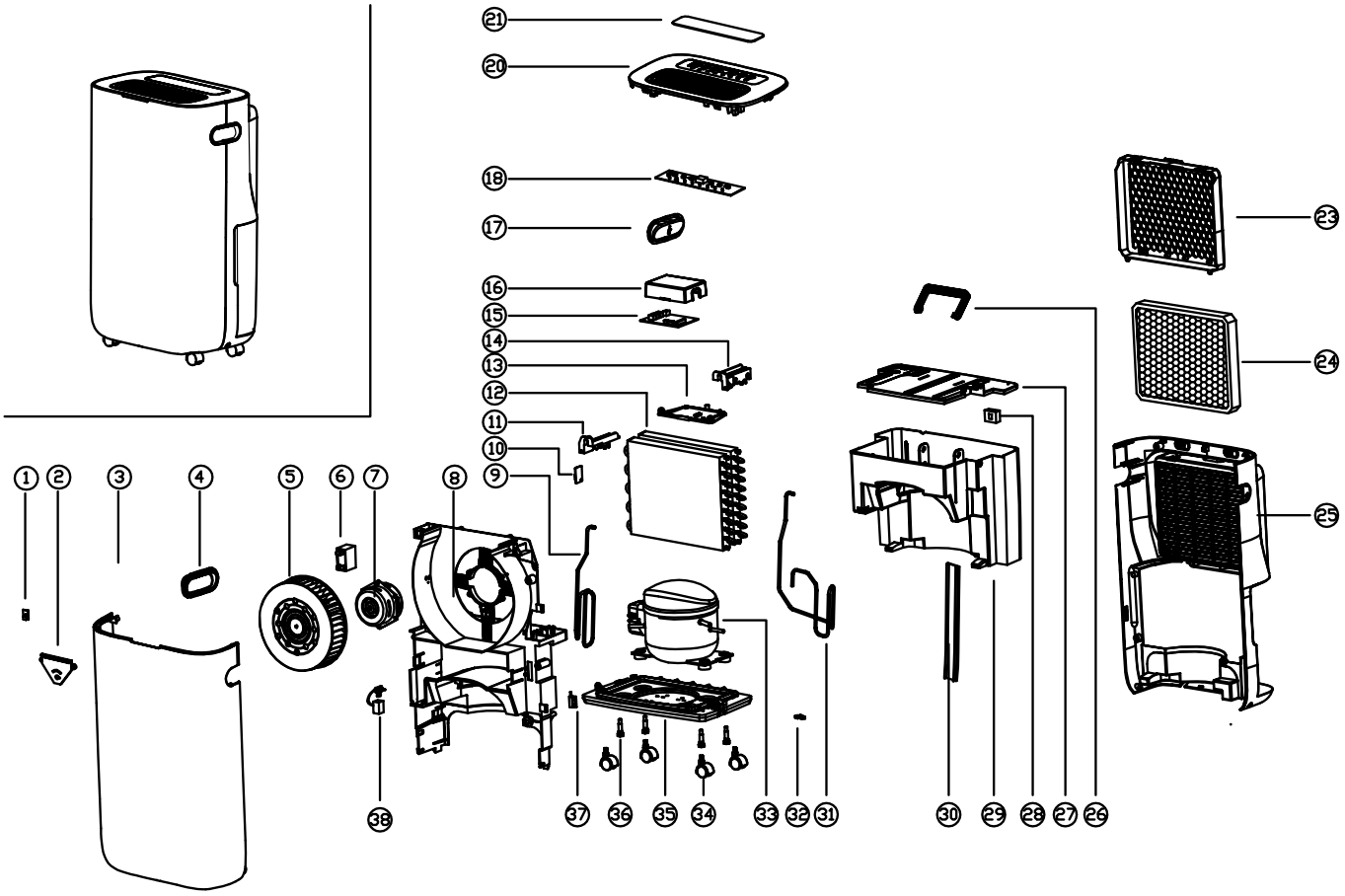

Liste over reservedele

No.	Spare part	No.	Spare part	No.	Spare part
1	LED Lamp	12	Condenser & Evaporator	25	Back Cover (H)
2	Guided Light	13	Electrical Box	26	Handle
3	Front Cover	14	Fixed Mount (R)	27	Tank Cover
4	Handle (R)	15	Main PCB	28	Floating Switch
5	Wind Wheel	16	Electrical Cover	29	Water Tank
6	Capacitor	17	Handle (L)	30	Water Level Mark
7	Motor	18	Control PCB	31	Exhaust Pipe
8	Main Body	20	Top Cover	32	Block
9	Return Pipe	21	Panel Sticker	33	Compressor Assembly
10	Sensor	23	Inlet Frame incl. Air Filter	34	Universal Wheel
11	Fixed Mount (L)	24	HEPA-Filter (H)	35	Chassis

Bortskaffelse

Bortskaf altid emballagen miljørigtigt og i henhold til gældende nationale regler om bortskaffelse.



Symbolet med en affaldsbeholder med en streg over betyder, at dette apparat og evt. tilhørende komponenter ikke må bortskaffes med husholdningsaffaldet efter endt levetid, i henhold til med direktivet om affald af elektrisk og elektronisk udstyr (2012/19/EU) og national lovgivning.

Der er indsamlingssteder, hvor elektro- og elektronikapparater indsamles gratis i nærheden af din bopæl. Du finder adressen hos din kommune. I mange EU-lande kan du også få oplysninger om andre muligheder for tilbagelevering på hjemmesiden https://hub.trotec.com/?id=45090. Henvend dig ellers til en officiel genbrugsvirksomhed, som er godkendt i dit land.

Den sorterede indsamling af affald af elektrisk og elektronisk udstyr giver mulighed for genbrug, materialeudnyttelse hhv. andre former for værdiudvinding af gamle apparater. Samtidig skal affaldssorteringen bidrage til at undgå negative følger for mennesker og miljø, som bortskaffelsen af apparaterne og de muligvis farlige stoffer disse indeholder, kan medføre.

Få bortskaffet kølemidlet propan, som befinder sig i apparatet, korrekt af firmaer med en tilsvarende certificering i henhold til bestemmelserne i den nationale lovgivning (europæisk affaldskatalog 160504).

Trotec GmbH

Grebbener Str. 7
52525 Heinsberg
Germany
+49 2452 962-0
+49 2452 962-200

online@trotec.com
www.trotec.com